REXNORD INDUSTRIES INC

福克 SI4 型同轴式齿轮马达

SI4 Inline Gear Motor

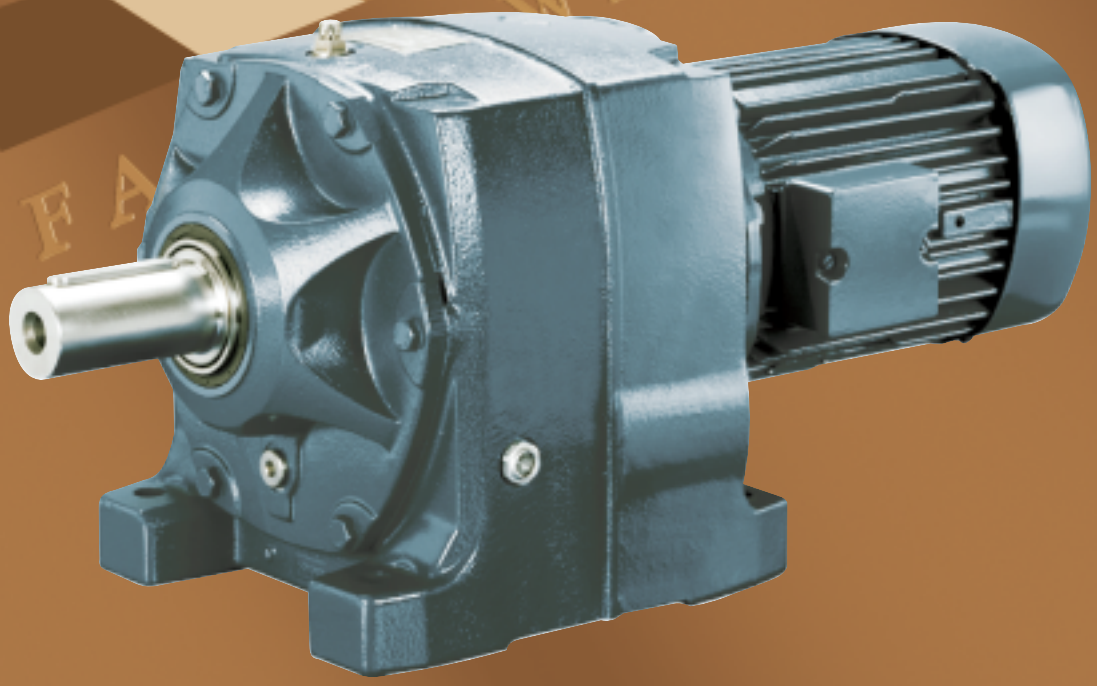

FALK®

a good name in industry

2005-12B

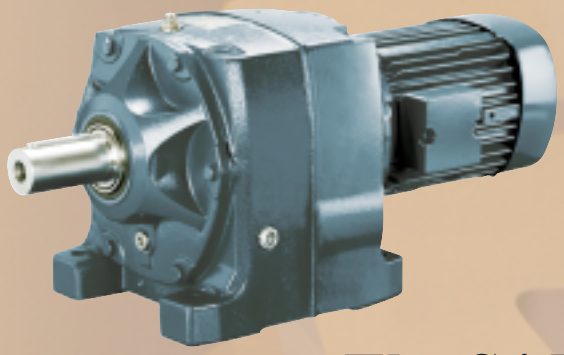

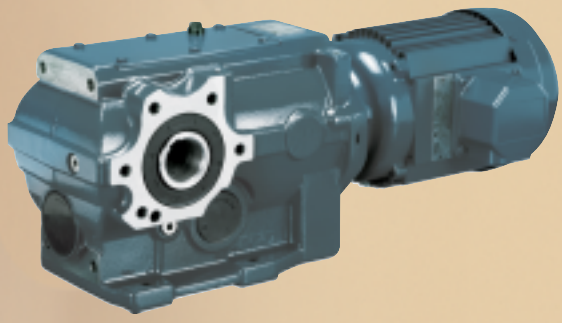

The S4 Product Family

S4 产品系列

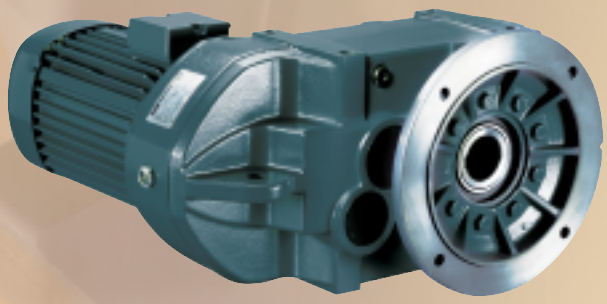

The four **S**-**S**trong, **S**ilent, **S**tandard, **S**mart-identify the S4

"**S**trong" because of the high rated torques that are above the market standard. They are the most powerful drives on the geared motor market.

"**S**ilent" because of the optimized gearing geometry and precision-finished face flanks that allow for an extremely smooth, low-noise running, and

"**S**tandard" because of market-oriented dimensions that facilitate the conversion to S4 and allow for a simple assembly for a worldwide geared motor application.

"**S**mart" The unique EasyFit system allows in minutes to assembly a customize geared motor at dealers place (assembly house).

The modular S4 series was built using a minimum of components, thereby ensuring high reliability and simple maintenance.

S4 代表 – 强劲、低噪声、标准化、易选配。

"强劲" 是因为具备较大的扭矩额定值，高于市场标准。在齿轮马达市场上，驱动力最大。

"低噪声" 是因为优化设计的齿轮几何结构和精确表面处理的齿面，使运行高度平滑，低噪音。

"标准化" 是因为其面向市场的尺寸，使 S4 产品通过简易组装就能适用于全世界的齿轮马达应用。

"易选配" 是由于其独特的 EasyFit 系统，可以在出售点（组装处）花上几分钟就能组装出适合客户要求的齿轮马达。

模块化 S4 系列使用最少的零件，从而确保其高可靠性和简单的维护保养。

Content 目 录

1. Instructions for Drive Selection 齿轮马达选型说明

1.1 Service factors / Applications / Operating conditions

1.1.1 Required application factor (SFmin)

Determine the required application factor according to the following formula:

1.1 工况系数／应用／工作条件

1.1.1 实际工况系数（SFmin）

根据以下公式确定实际工况系数:

SFmin = F x C

whereby the following applies:
F = application factor dependent upon the load characteristic values of the application and the operating time.
The values listed below can be used as guide values for applications that are not listed.
Both criteria - the “Load characteristics related to the application” as well as the “inertiafactor M” - must be taken into account. The criterion resulting in the highest F-value is decisive.

下列条件适用:
F = 工况系数取决于负载的特性和操作时间。

对于没有列入的应用种类，下面给出的可作参考

必须考虑两个因素－“载荷特性”和”惯性系数M”。导至最高F值的判断规范的应用:

Load characteristics of the application 载荷特性	M	F		
		8h/24h	16h/24h	24h/24h
Uniform loads 均匀的负载	<0,2	0.8 – 1*	1	1.2
Moderate shock load 中等冲击载荷	<3	1.1	1.25	1.5
Heavy shock load 重型冲击载荷	<10	1.4	1.6	1.7

M = inertia factor 惯性系数

$$\frac{\text{Moment of inertia of driven machine related to the motor shaft 联接电机轴的被驱动机械的转动惯量。}}{\text{Mass moments of inertia of the motor (+ brake)电机（+制动)的转动惯量}}$$

C = correction factor dependent upon the number of start-ups per hour.

C = 取决于每小时启动次数的修正系数。

		C		
		8h/24h	16h/24h	24h/24h
Start-ups / hour 启动次数／小时	<10	1	1	1
	<100	1.15	1.1	1.1
	<500	1.1	1.15	1.25

1.1.2 Selecting the frame size

A geared motor must be selected for the required motor output (Pm) and the output speed (n2) whose listed application factor (SF) is greater than or equal to the required application factor (SFmin). The selection can also be made based on the available output torque (T2m) of the geared motor.

1.1.2 选择机座尺寸

齿轮马达必须按要求的电动机输出功率（Pm）和输出速度(n2)进行选型，所涉及的工况系数(SF)大于或等于实际的工况系数（SFmin）。也可以根据减速机输出端有效扭矩选择(T2m)。

1.1.3 Required application factors

1.1.3 工况系数选择

APPLICATION 应用	Runtime hours/day 运行时间小时 / 天		
	8h/24h	16h/24h	24h/24h
Construction and building materials machinery 建筑和建材机械			
Mixer 搅拌机	1.25	1.5	1,75
Cement mills 水泥厂	1.5	1.75	2
Mortar guns 砂浆喷枪	0.8 - 1*	1	1,25
Breweries, distilleries 酿造、蒸馏机械			
Mills 碾磨机	0.8 - 1*	1	1,25
Bottling machinery 装瓶机	0.8 - 1*	1	1,25
Elevators 电梯			
Bucket elevators 提升机	1	1.25	1,5
Load elevators 货运电梯	1	1.25	1,5
Escalators 自动扶梯	0.8 - 1*	1	1,25
Filters 过滤器	1	1.25	1,5
Generators 发电机	0.8 - 1*	1	1,25
Wood and plastics processing 木材和塑料加工			
Main drive for saws 电锯的主动力	1.5	1.75	2
Feed drives for saws 电锯的进给动力	1	1.25	1,5
Crushers 轧碎机	1.5	1.75	2
Machines for gluing, veneering 胶合板胶机	0.8 - 1*	1	1,25
Drills 钻孔机	0.8 - 1*	1	1,25
Extruders 挤压机	1.25	1.5	1,75
Machine tools 机床设备			
Roller straightening, punching device, bending machines 辊子矫直、冲床、折弯机	1.25	1.5	1,75
Main and feed drives 主动力、进给动力	1	1.25	1,5
Supply and servo drives 供给驱动和伺服系统驱动	0.8 - 1*	1	1,25
Presses 压力机	1.75	2	2
Edging machines 折边机	1.5	1.75	2
Plate shears 剪板机	1.75	2	2

* = 0.8 if operating time < 3h/24h and no external loads occur

*=0.8，如果运行时间< 3h/24h，并且无外界负荷.

** = drives must be dimensioned by the manufacturer

** = 驱动装置必须由厂家测量.

+ = it is recommended consulting the manufacturer for selecting the reverse lock

+ = 建议咨询厂家,以选择止逆装置.

1. Instructions for Drive Selection 齿轮马达选型说明

APPLICATION 应用	Runtime hours/day 运行时间小时 / 天		
	8h/24h	16h/24h	24h/24h
Cranes and hoisting machines 吊车和起重机			
Hoisting gears, traveling drives 提升装置、行进运动	**	**	**
Packaging machines 包装机械			
Packing machines 包装机	1.25	1.5	1,75
Wrapping machines 包扎机	0.8 - 1*	1	1,25
Compressors 压缩机			
Centrifugal compressors 离心式压缩机	1	1.25	1,5
Rotating screw compressors 旋转螺杆式压缩机	1	1.25	1,5
Mixers 混合机			
Constant density 均匀密度	0.8 - 1*	1	1,25
Variable density 不均匀密度	1	1.25	1,5
Iron and steel industry 钢铁工业			
Wire-drawing benches 拉丝机	1.25	1.5	1,75
Winding drums 绕线机	1	1.25	1,5
Roller-table drives 滚筒-工作台驱动	**	**	**
Non-reversible rolling mills - multi-operation 轧辊辊道：无回转-组合动力	1.25	1.5	1,75
- single operation - 独立动力	1.5	1.75	2
Mills 磨机			
Ball mills, rod mills 球磨机，棒磨机	1.75	1.75	1,75
Hammer mills, centrifugal mills 锤磨机，离心式磨机	1.5	1.75	2
Winding drives 卷线机	**	**	**
Pumps 泵			
Rotary pumps 旋转泵	1	1.25	1,5
Circulation, gear, vane pumps 循环泵、齿轮泵、叶轮泵	0.8 - 1*	1	1,25
Piston pumps: 1 cylinder 活塞泵：单缸	**	**	**
2 cylinders or more 多缸	1	1.25	1,5
Screw pumps 螺旋泵	1 +	1.25 +	1,5
Agitators 搅拌机			
Pure liquid (constant density) 纯液体（均匀密度）	0.8 - 1*	1	1,25
Liquid with variable density 非均匀密度液体	1	1.25	1,5
Liquid mixed with solid bodies 固体中含液体	1.25	1.5	1,75
Conveyor systems 输送机系统			
Even load 均匀载荷	0.8 - 1*	1	1,25
Heavy operation, chain, screw conveyor 重载、链和螺旋式送输机	1	1.25	1.5
Shaker conveyor 振动输送机	1.5	1.75	2
Fans 风扇			
Radial 离心式风扇	0.8 - 1*	1	1,25
Industrial fans 工业风扇	1	1.25	1.5
Fan drives in cooling towers 冷却塔风机传动装置	2.0	2.0	2,0
Food-processing industry 食品加工工业			
Crusher 粉碎机	1.75	2	2.25
Root cutting, kneading machines 切块机、揉面机	1.25	1.5	1,75
Meat grinders 绞肉机	1.25	1.5	1,5
Filling machines 填充机	0.8 - 1*	1	1,25
Dough kneading machine 和面机	1	1.25	1,5
Extruders 挤压机	1.25	1.5	1,75
Sugar-cane cutter 甘蔗切碎机	1.75	1,75	1,75

1. Instructions for Drive Selection 齿轮马达选型说明

APPLICATION 应用	Runtime hours/day 运行时间小时 / 天		
	8h/24h	8h/24h	8h/24h
Food-processing industry 食品加工工业			
Toaster 烤面包机	1.25	1.75	1,25
Waste water facilities 废水处理设备		1.25	1,25
Surface aerator 表面通风装置	1.5	1.5	1,5
Revolving systems 循环系统	1.75	1.75	1,75
Rakes and channels 耙机和引导机	0.8 - 1*	1	1,25
Screw pumps 螺旋泵	1	1.25	1,5
Screens 滤网			
Revolving screens (stones, grit) 旋转筛（石、砂砾）	1	1.25	1,5
Screens with water circulation 水循环筛网	0.8 - 1*	1	1.25
Servo drives for systems 伺服驱动系统			
Service operation 伺服运行	0.8 - 1*	-	-
Setting-up mode, operation without load 设定模式、空载运作	1.25	1.25	1,25
Normal operation 正常运行	Same as main drive 和主传动装置一样		
Agricultural machines 农业机械			
Mechanical gutter cleaners 排水沟清理机	0.8 - 1*	1	-
Harvesting machines 收割机	0.8 - 1*	1	-
Textile machinery 纺织机械			
Looms 织机	1.25	1.5	1,75
Spinning machines 纺纱机	0.8 - 1*	1	1,25
Laundry machines 洗涤机	1	1.25	1,5
Print and paper technology 印刷和造纸技术			
Sheeting cutter 平板切纸机	1	1.25	1,5
Winding drives 卷绕机	0.8 - 1*	1	1,25
Bale feeder 打包进料机	1	1.25	1,25

* = 0.8 if operating time < 3h/24h and no external loads occur
** = drives must be dimensioned by the manufacturer
+ = it is recommended consulting the manufacturer for selecting the reverse lock

*=0.8，如果运行时间< 3h/24h，并且无外界负荷.

** = 驱动装置必须由厂家测量.
+ = 建议咨询厂家,以选择止逆装置.

These application factors (SF) are empirical values that are based on AGMA and ISO information and experience. They apply to driven machines corresponding to todayís state of the art for normal operating conditions and for actuating with electric motors. A consultation is required for special applications,passenger elevators or special operating conditions, e.g. high mass acceleration factors.

工况系数（SF）是根据AGMA（美国齿轮制造商协会）和ISO（国际标准组织）的资料和经验得到的经验值。它们适用于当今最先进的被驱动的机械，并且在正常使用状态和电动机起动的机器。对于专用的设备，载客电梯或特别的工作条件,例如：大吨位过载系数，需要和我们进一步讨论研究。

1. Instructions for Drive Selection 齿轮马达选型说明

1.2 Notes about the dimensional drawings

The dimensional drawings featured in this catalog are nonbinding. In particular, slightly deviating dimensions may occur for motor dimensions dependent upon the technical requirements. Binding dimensional drawings can be created upon request.

1.2 尺寸图注释

本目录中的尺寸图仅供参考。特别是取决于技术要求的电动机尺寸，会存有偏离。精确尺寸图可根据要求提供。

SI4

2.1 Version variants for SI4 inline gear motors

2.1 SI4 同轴式齿轮马达安装型式

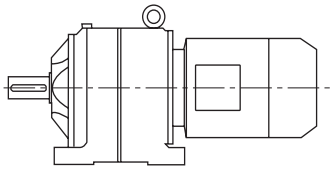

SIFN
Foot mounting
卧式安装

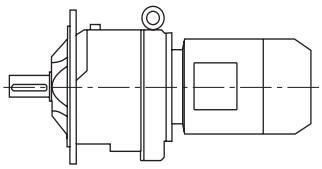

SICF
Flange: large diameter with bearing neck
法兰： 带轴承颈的大直径法兰

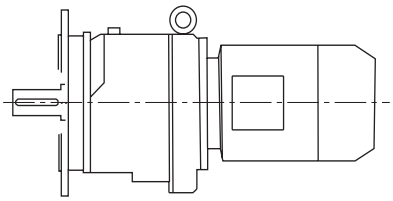

SICD
Flange: large diameter
法兰： 大直径

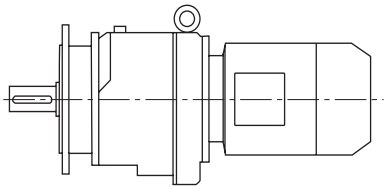

SICE
Flange: medium diameter
法兰：中直径

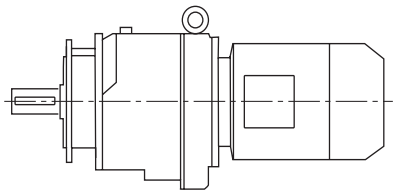

SICR
Flange: small diameter
法兰：小直径

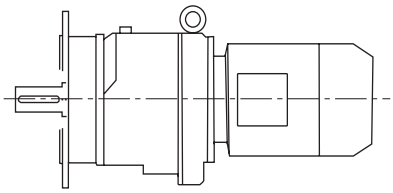

SICM
Flange: reinforced version
法兰： 加强型式

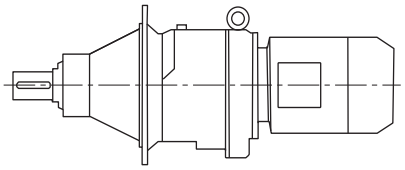

SICL
Flange: agitator version
法兰： 搅拌器型式

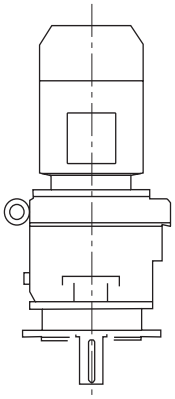

SICA
Flange: reinforced version
Version with tubing and integrated pump
法兰：加强型式
带隔油套和油泵

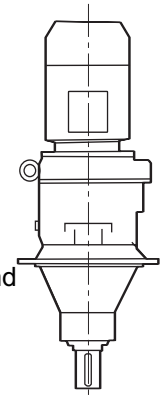

SICP
Flange: agitator version
Version with tubing and integrated pump
法兰：搅拌器型式
带隔油套和油泵

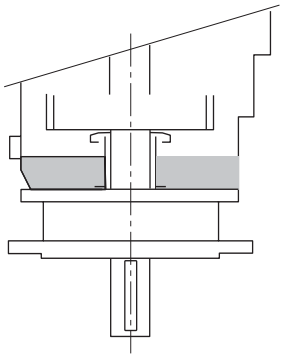

The tubing system
隔油套系统

SI4

Versions on the drive end 驱动端型式

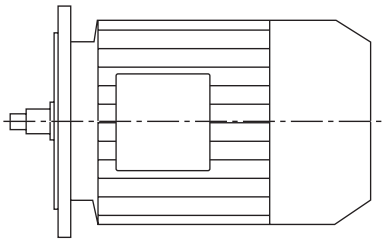

Integral motor
一体化电机

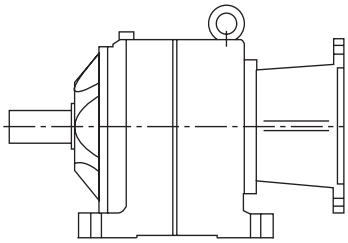

- U
Lantern for IEC standard motors
- U IEC 标准电动机接头

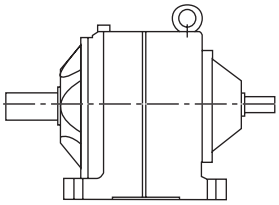

- I
Gear unit with free input shaft
- I 带自由输入轴的齿轮马达

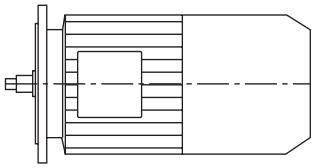

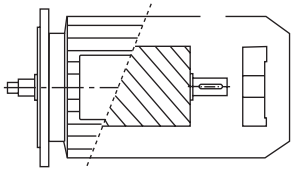

Integrated brake motor
一体化制动电机

Overview 概述

	9 sizes 9 种规格								
	1	2	3	4	5	6	7	8	9
T2m (Nm)	200	420	820	1600	2800	5000	9000	15000	25000
Pm (kW)	0.12 to 90								
i	2.8 ... 63 B			12.5 ... 224 C			125 ... 30000 combined 串联齿轮马达		

2.2 Ordering information

2.2 订购须知

Gear units with two and three stages 2级和3级齿轮马达

S	I	3	4	5	6	7	8	9	10	–	11	–	12

Gear units with more than 3 stages 3级以上齿轮马达

S	I	3	4	5	6	7	25	26	27	8	9	10	11	12

3	**Casing** **F** Foot mounting **C** Flange version

3	**机体底脚** **F** 卧式安装 **C** 法兰形式

4	**Output shaft** **N** Basic version **F** Mounting flange, large **D** Mounting flange, large **E** Mounting flange, medium **R** Mounting flange, small **M** Flange for high-performance shaft/bearing **A** Flange for high-performance shaft/bearing, tubing, mounting position V1, V5, V15 **L** Elongated bearing casing **P** Elongated bearing casing, tubing mounting position V1, V5, V15

4	**输出轴** **N** 基本输出轴 **F** 安装法兰，大型 **D** 安装法兰，大型 **E** 安装法兰，中型 **R** 安装法兰，小型 **M** 法兰安装，带重载输出轴和轴承 **A** 法兰安装，带重载输出轴和轴承，安装位置 **V1，V5，V15** **L** 加长的轴承跨距 **P** 加长的轴承跨距，安装位置 **V1，V5，V15**

5	**Size** 1 - 2 - 3 - 4 - 5 - 6 - 7 - 8 - 9

5	**规格** **1-2-3-4-5-6-7-8-9**

6	**Design index:** **6** Metric version **7** Inch version

6	**设计标准** **6** 公制 **7** 英制

7	**Number of stages** **B** 2-stage **C** 3-stage

7	**级数** **B** 2 级 **C** 3 级

8	**Total gear ratio**

8	**总传动比**

SI4

9	**Lantern** **U** IEC flange motor **I** I-latern **M** Motor chair

9	**接头** U IEC 法兰电机接头 I I- 接头 M 电机座

10	**Accessories for gear units** **R** Reversal lock on drive shaft Specify free direction of rotation

10	**齿轮马达附件** R 驱动轴反向锁定指定自由旋转方向

11	**Motor** **D** Integrated motor **EJ** Brake motor **VP** Frequency variable motor **HF** Handrelease **WK** Thermostats protection

11	**电机** **D** 一体化电机 **EJ** 制动电机 **VP** 变频电机 **HF** 手动释放 **WK** 电机热保护装置

12	**Mounting positions**

12	**安装位置**

Only for gear units with more than 3 stages

25	**Size preliminary stage gear unit**
26	**Design index prelim.-stage gear unit**
27	**Number of stages prel.-stage gear unit**

只用于 3 级以上的齿轮减速机

25	**初级齿轮减速机规格**
26	**设计标准，初级齿轮减速机第几代产品**
27	**初级齿轮减速机的传动级数**

Example:

		3	4	5	6	7	8	9	10	11	12
S	I	F	N	3	6	B	25			DVPEJ112M-4G/HF/WK	B3

SI foot casing, basic version, size 3, design index 6, 2-stage gear ratio i = 1/25, Rexnord integral motor size 112 frequency variable motor with brake, handrelease thermostats protection, horizontal mounting position

例子:

底脚安装结构，基本输出轴，3 号机，第 6 代产品 2 级传动传动比 i= 1/25、电机机座为 112 的变频制动电机，带手动释放和热保护装置，水平安装位置

		3	4	5	6	7	25	26	27	8	9	10		11		12
S	I	C	R	5	6	C	1	6	B	350	U	R	–	90	–	V1

SI flange casing, small mounting flange, size 5, design index 6, 3-stage, size primary-stage gear unit 1, design index primary-stage gear unit 6,
2-stage primary-stage gear unit, total gear ratio i = 1/350, U-lantern with integrated reverse lock, motor size 90,
Vertical mounting position, output shaft down

SI 法兰形式、小法兰安装、5 号机,第 6 代产品，3 级传动、初级齿轮减速机为 1 号机、初级齿轮马达为第 6 代产品。

两种齿轮马达串联、总传动比 i= 1/350、U 型接头带逆止器、电机机座为 90。

垂直安装位置：输出轴朝下。

Mounting positions 安装位置

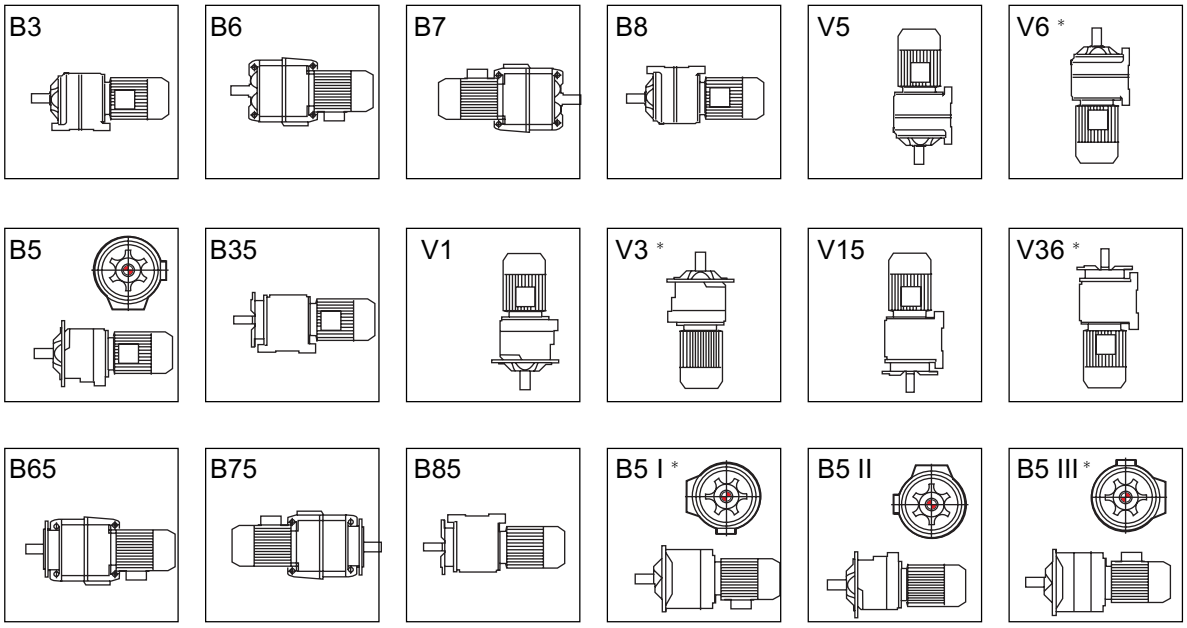

*: refer to Rexnord

*: 咨询 Rexnord 公司

SI4

GEARED MOTOR CODING 齿轮电动机编码

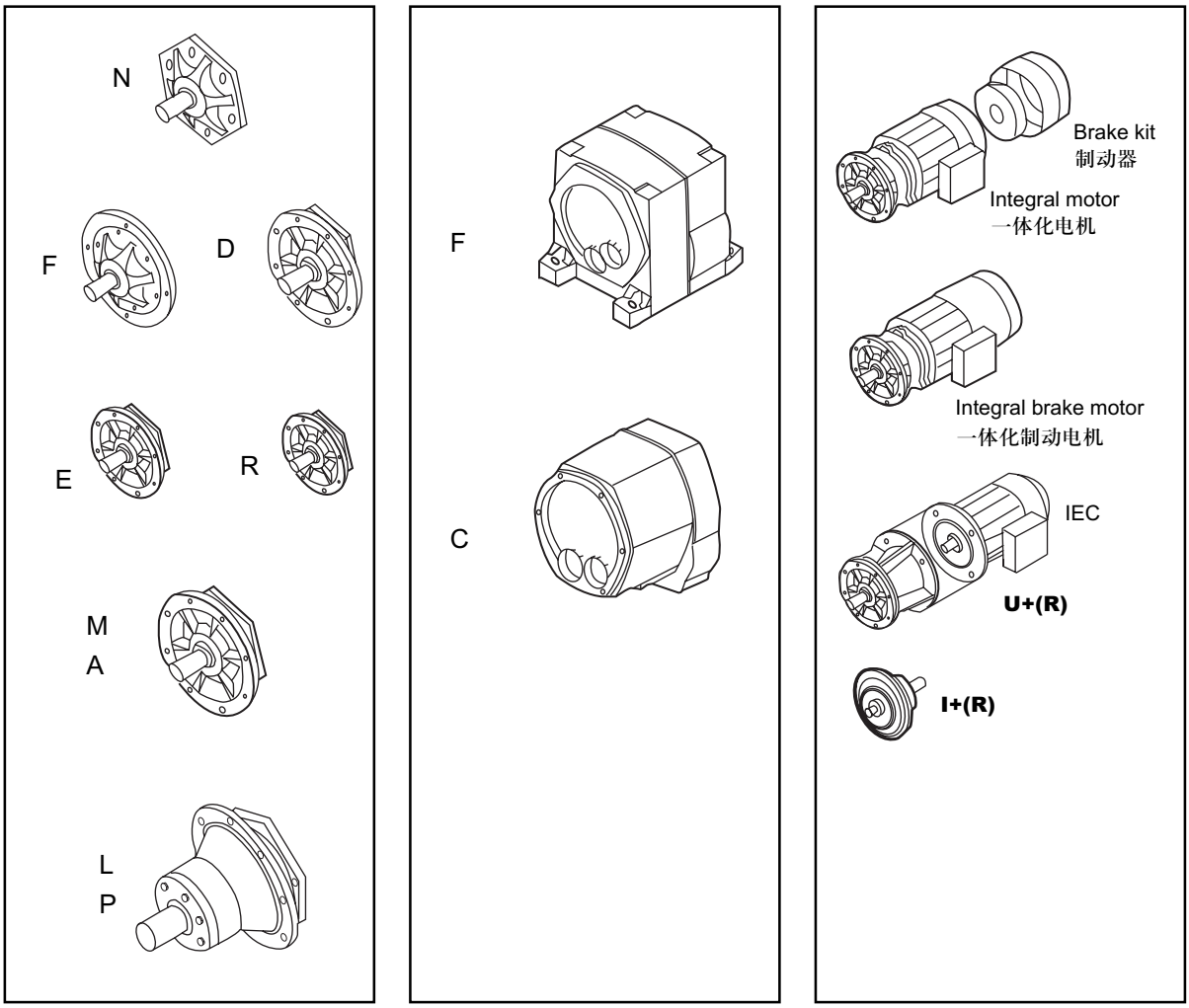

2.3 Selection tables for SI4 geared motors

Example: Geared Motor selection table

2.3 SI4 齿轮马达选型表

例子：齿轮马达选型表

Motor output
电动机输出功率

Motor speed (Just for your reference)
电动机转速（仅供参考）

Exact gear ratio
精确传动比

Permissible radial force
允许径向力

Permissible radial force for reinforced bearing
加强轴承的允许径向力

Dimensional drawings
(All motor dimensions by Euro spec,just for your reference)
尺寸图（所有电机尺寸为欧洲标准，仅供参考）

P 0.12kW
n_1 1360 min^{-1}

$n_2$ex min^{-1}	SF	T_2m Nm	Type	iex	F_{rN} N	F_{rN-G} N	m kg		
485.6	42.00	2	SIFN16B2.8 - 63A-4G	2.80		3 900	15	M01	
423.6	39.00	3	SIFN16B3.15 - 63A-4G	3.21		4 100	15	M01	
395.3	38.00	3	SIFN16B3.55 - 63A-4G	3.44		4 200	15	M01	
343.5	34.00	3	SIFN16B4 - 63A-4G	3.96		4 400	15	M01	
297.1	31.00	4	SIFN16B4.5 - 63A-4G	4.58		4 600	15	M01	
275.7	30.00	4	SIFN16B5 - 63A-4G	4.93		4 800	15	M01	

Preferred series
推荐系列

Basic version SIFN
基本型式 SIFN

Torque of output shaft
输出扭矩

Available Service Factor SF
有效应用系数

Exact speed of output shaft & rated load
输出轴精确转速（额定负载）

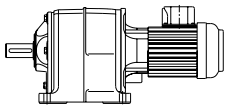

SI4

P 0.12 kW
n_1 1360 min^{-1}

$n_2$ex min^{-1}	SF	T_2m Nm	Type	iex	F_{rN} N	F_{rN-G} N	m kg		
485.6	42.00	2	SIFN16B2.8 - D63A-4G	2.80		3 900	15	M01	
423.6	39.00	3	SIFN16B3.15 - D63A-4G	3.21		4 100	15	M01	
395.3	38.00	3	SIFN16B3.55 - D63A-4G	3.44		4 200	15	M01	
343.5	34.00	3	SIFN16B4 - D63A-4G	3.96		4 400	15	M01	
297.1	31.00	4	SIFN16B4.5 - D63A-4G	4.58		4 600	15	M01	
275.7	30.00	4	SIFN16B5 - D63A-4G	4.93		4 800	15	M01	
237.8	27.00	5	SIFN16B5.6 - D63A-4G	5.72		5 000	15	M01	
207.4	25.00	6	SIFN16B6.3 - D63A-4G	6.56		5 200	15	M01	
193.5	24.00	6	SIFN16B7.1 - D63A-4G	7.03		5 400	15	M01	
168.2	22.00	7	SIFN16B8 - D63A-4G	8.09		5 600	15	M01	
145.5	20.00	8	SIFN16B9 - D63A-4G	9.35		5 900	15	M01	
135.0	20.00	8	SIFN16B10 - D63A-4G	10.08		6 000	15	M01	
125.0	20.00	9	SIFN16B11.2 - D63A-4G	10.88		6 000	15	M01	
106.5	17.00	11	SIFN16B12.5 - D63A-4G	12.76		6 000	15	M01	
97.9	15.00	12	SIFN16B14 - D63A-4G	13.89		6 000	15	M01	
81.9	13.00	14	SIFN16B16 - D63A-4G	16.61		6 000	15	M01	
74.4	12.00	15	SIFN16B18 - D63A-4G	18.28		6 000	15	M01	
68.9	10.00	17	SIFN16C20 - D63A-4G	19.75		6 000	15	M01	
67.2	11.00	17	SIFN16B20 - D63A-4G	20.24		6 000	15	M01	
60.3	9.50	19	SIFN16B22.4 - D63A-4G	22.55		6 000	15	M01	
64.3	10.00	18	SIFN16C22.4 - D63A-4G	21.17		6 000	15	M01	
53.7	8.40	21	SIFN16B25 - D63A-4G	25.32		6 000	15	M01	
55.8	9.30	21	SIFN16C25 - D63A-4G	24.36		6 000	15	M01	
48.3	7.60	24	SIFN16B28 - D63A-4G	28.18		6 000	15	M01	
48.3	8.00	24	SIFN16C28 - D63A-4G	28.16		6 000	15	M01	
43.2	6.80	27	SIFN16B31.5 - D63A-4G	31.52		6 000	15	M01	
44.8	7.80	26	SIFN16C31.5 - D63A-4G	30.35		6 000	15	M01	
37.1	5.80	31	SIFN16B35.5 - D63A-4G	36.64		6 000	15	M01	
41.5	7.20	28	SIFN16C35.5 - D63A-4G	32.76		6 000	15	M01	
33.3	5.20	34	SIFN16B40 - D63A-4G	40.82		6 000	15	M01	
35.4	6.20	32	SIFN16C40 - D63A-4G	38.45		6 000	15	M01	
32.3	5.10	35	SIFN16B45 - D63A-4G	42.13		6 000	15	M01	
32.5	5.70	35	SIFN16C45 - D63A-4G	41.82		6 000	15	M01	
26.8	4.20	43	SIFN16B50 - D63A-4G	50.73		6 000	15	M01	
27.2	4.70	42	SIFN16C50 - D63A-4G	50.02		6 000	15	M01	
24.1	3.80	47	SIFN16B56 - D63A-4G	56.32		6 000	15	M01	
24.7	4.30	46	SIFN16C56 - D63A-4G	55.07		6 000	15	M01	
21.5	3.40	53	SIFN16B63 - D63A-4G	63.15		6 000	15	M01	
22.3	3.90	51	SIFN16C63 - D63A-4G	60.95		6 000	15	M01	
20.0	3.50	57	SIFN16C71 - D63A-4G	67.91		6 000	15	M01	
17.8	3.10	64	SIFN16C80 - D63A-4G	76.26		6 000	15	M01	
16.0	2.80	72	SIFN16C90 - D63A-4G	84.89		6 000	15	M01	
14.3	2.50	80	SIFN16C100 - D63A-4G	94.93		6 000	15	M01	
12.3	2.20	93	SIFN16C112 - D63A-4G	110.35		6 000	15	M01	
11.1	1.90	104	SIFN16C125 - D63A-4G	122.95		6 000	15	M01	
10.7	1.90	107	SIFN16C140 - D63A-4G	126.90		6 000	15	M01	
8.9	1.60	129	SIFN16C160 - D63A-4G	152.80		6 000	15	M01	
8.0	1.40	143	SIFN16C180 - D63A-4G	169.63		6 000	15	M01	
7.9	2.90	145	SIFN26C16B180 - D63A-4G	171.96		6 500	33	M06	
7.1	1.20	160	SIFN16C200 - D63A-4G	190.21		6 000	15	M01	
6.9	2.50	166	SIFN26C16B200 - D63A-4G	197.13		6 500	33	M06	
6.4	2.40	178	SIFN26C16B224 - D63A-4G	211.23		6 500	33	M06	

P 0.12 kW
n_1 1360 min^{-1}

$n_2$ex min^{-1}	SF	T_2m Nm	Type	iex	F_{rN} N	F_{rN-G} N	m kg		
5.6	2.10	205	SIFN26C16B250 - D63A-4G	243.10		6 500	33	M06	
4.8	1.80	237	SIFN26C16B280 - D63A-4G	281.05		6 500	33	M06	
4.5	1.60	255	SIFN26C16B315 - D63A-4G	302.87		6 500	33	M06	
4.2	1.50	276	SIFN26C16B355 - D63A-4G	326.98		6 500	33	M06	
3.7	2.70	307	SIFN36C16B355 - D63A-4G	364.61		11 000	53	M12	
3.5	1.30	323	SIFN26C16B400 - D63A-4G	383.72		6 500	33	M06	
3.5	2.50	331	SIFN36C16B400 - D63A-4G	392.92		11 000	53	M12	
3.3	1.20	352	SIFN26C16B450 - D63A-4G	417.41		6 500	33	M06	
3.2	2.30	357	SIFN36C16B450 - D63A-4G	424.21		11 000	53	M12	
2.7	1.00	421	SIFN26C16B500 - D63A-4G	499.23		6 500	33	M06	
2.7	2.00	419	SIFN36C16B500 - D63A-4G	497.82		11 000	53	M12	
2.5	0.91	463	SIFN26C16B560 - D63A-4G	549.58		6 500	33	M06	
2.5	1.80	456	SIFN36C16B560 - D63A-4G	541.52		11 000	53	M12	
2.2	0.82	513	SIFN26C16B630 - D63A-4G	608.32		6 500	33	M06	
2.1	1.50	546	SIFN36C16B630 - D63A-4G	647.67		11 000	53	M12	
2.2	3.00	529	SIFN46C16B630 - D63A-4G	627.74		21 000	72	M20	
1.9	1.40	601	SIFN36C16B710 - D63A-4G	712.99		11 000	53	M12	
2.0	2.70	585	SIFN46C16B710 - D63A-4G	694.84		21 000	72	M20	
1.7	1.20	665	SIFN36C16B800 - D63A-4G	789.20		11 000	53	M12	
1.8	2.50	652	SIFN46C16B800 - D63A-4G	774.13		21 000	72	M20	
1.5	1.10	741	SIFN36C16B900 - D63A-4G	879.26		11 000	53	M12	
1.6	2.20	732	SIFN46C16B900 - D63A-4G	869.28		21 000	72	M20	
1.4	0.99	832	SIFN36C16B1000 - D63A-4G	987.34		11 000	53	M12	
1.4	2.00	815	SIFN46C16B1000 - D63A-4G	967.66		21 000	72	M20	
1.2	0.89	926	SIFN36C16B1120 - D63A-4G	1099.08		11 000	53	M12	
1.3	1.80	912	SIFN46C16B1120 - D63A-4G	1082.17		21 000	72	M20	
1.2	3.00	947	SIFN56C16B1120 - D63A-4G	1123.99		25 500	113	M28	
1.1	1.50	1060	SIFN46C16B1250 - D63A-4G	1257.96		21 000	72	M20	
1.1	2.70	1055	SIFN56C16B1250 - D63A-4G	1252.24		25 500	113	M28	
1.0	1.40	1181	SIFN46C16B1400 - D63A-4G	1401.50		21 000	72	M20	
1.0	2.50	1139	SIFN56C16C1400 - D63A-4G	1352.25		25 500	113	M28	
0.9	1.30	1262	SIFN46C16C1600 - D63A-4G	1497.90		21 000	72	M20	
0.8	2.00	1424	SIFN56C16C1600 - D63A-4G	1689.48		25 500	113	M28	
0.7	1.00	1593	SIFN46C16C1800 - D63A-4G	1890.84		21 000	72	M20	
0.7	1.80	1576	SIFN56C16C1800 - D63A-4G	1870.05		25 500	113	M28	
0.7	0.93	1713	SIFN46C16C2000 - D63A-4G	2033.51		21 000	72	M20	
0.7	1.60	1755	SIFN56C16C2000 - D63A-4G	2083.46		25 500	113	M28	
0.7	2.90	1695	SIFN66C36B2000 - D63A-4G	2011.80		38 000	198	M36	
0.6	0.83	1924	SIFN46C16C2240 - D63A-4G	2283.46		21 000	72	M20	
0.6	1.40	1934	SIFN56C16C2240 - D63A-4G	2294.72		25 500	113	M28	
0.6	2.70	1883	SIFN66C36B2240 - D63A-4G	2234.89		38 000	198	M36	
0.5	1.30	2194	SIFN56C16C2500 - D63A-4G	2604.33		25 500	113	M28	
0.5	2.30	2132	SIFN66C36B2500 - D63A-4G	2530.65		38 000	198	M36	
0.5	1.10	2454	SIFN56C16C2800 - D63A-4G	2912.51		25 500	113	M28	
0.5	2.20	2325	SIFN66C36B2800 - D63A-4G	2759.62		38 000	198	M36	
0.5	1.10	2514	SIFN56C16C3150 - D63A-4G	2983.14		25 500	113	M28	
0.4	1.90	2586	SIFN66C36C3150 - D63A-4G	3069.27		38 000	198	M36	
0.4	1.00	2800	SIFN56C16C3550 - D63A-4G	3323.53		25 500	113	M28	
0.4	1.70	2929	SIFN66C36C3550 - D63A-4G	3476.10		38 000	198	M36	
0.3	0.81	3438	SIFN56C16C4000 - D63A-4G	4080.83		25 500	113	M28	
0.4	1.60	3194	SIFN66C36C4000 - D63A-4G	3790.55		38 000	198	M36	
0.4	2.80	3254	SIFN76C36C4000 - D63A-4G	3861.96		52 500	293	M46	

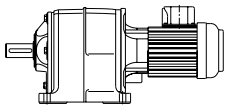

SI4

P 0.12 kW
n_1 1360 min^{-1}

$n_2$ex min^{-1}	SF	T_2m Nm	Type	i_{ex}	F_{rN} N	F_{rN-G} N	m kg		
0.3	1.40	3697	SIFN66C36C4500 - D63A-4G	4387.60		38 000	198	M36	
0.3	2.40	3685	SIFN76C36C4500 - D63A-4G	4373.86		52 500	293	M46	
0.3	1.20	4082	SIFN66C36C5000 - D63A-4G	4844.73		38 000	198	M36	
0.3	2.20	4019	SIFN76C36C5000 - D63A-4G	4769.52		52 500	293	M46	
0.2	1.00	4884	SIFN66C36C5600 - D63A-4G	5796.28		38 000	198	M36	
0.2	1.90	4652	SIFN76C36C5600 - D63A-4G	5520.77		52 500	293	M46	
0.2	0.92	5438	SIFN66C36C6300 - D63A-4G	6453.66		38 000	198	M36	
0.2	1.80	5136	SIFN76C36C6300 - D63A-4G	6095.96		52 500	293	M46	
0.2	2.80	5341	SIFN86C36C6300 - D63A-4G	6338.25		82 000	463	M55	
0.2	0.83	6015	SIFN66C36C7100 - D63A-4G	7139.32		38 000	198	M36	
0.2	1.50	6145	SIFN76C36C7100 - D63A-4G	7293.26		52 500	293	M46	
0.2	1.30	6842	SIFN76C36C8000 - D63A-4G	8120.42		52 500	293	M46	
0.2	1.20	7569	SIFN76C36C9000 - D63A-4G	8983.16		52 500	293	M46	
0.1	1.10	8408	SIFN76C36C10000 - D63A-4G	9979.31		52 500	293	M46	
0.1	3.00	8443	SIFN96C36C10000 - D63A-4G	10020.21		105 000	673	M64	

P 0.18 kW
n_1 1370 min^{-1}

$n_2$ex min^{-1}	SF	T_2m Nm	Type	i_{ex}	F_{rN} N	F_{rN-G} N	m kg		
489.2	28.00	4	SIFN16B2.8 - D63B-4G	2.80		3 900	15	M01	
426.7	26.00	4	SIFN16B3.15 - D63B-4G	3.21		4 100	15	M01	
398.3	25.00	4	SIFN16B3.55 - D63B-4G	3.44		4 200	15	M01	
346.0	23.00	5	SIFN16B4 - D63B-4G	3.96		4 400	15	M01	
299.3	21.00	6	SIFN16B4.5 - D63B-4G	4.58		4 600	15	M01	
277.8	20.00	6	SIFN16B5 - D63B-4G	4.93		4 700	15	M01	
239.5	18.00	7	SIFN16B5.6 - D63B-4G	5.72		5 000	15	M01	X
208.9	17.00	8	SIFN16B6.3 - D63B-4G	6.56		5 200	15	M01	
195.0	16.00	9	SIFN16B7.1 - D63B-4G	7.03		5 300	15	M01	X
169.4	15.00	10	SIFN16B8 - D63B-4G	8.09		5 600	15	M01	
146.5	14.00	12	SIFN16B9 - D63B-4G	9.35		5 800	15	M01	X
136.0	13.00	13	SIFN16B10 - D63B-4G	10.08		6 000	15	M01	
126.0	13.00	14	SIFN16B11.2 - D63B-4G	10.88		6 000	15	M01	X
107.3	11.00	16	SIFN16B12.5 - D63B-4G	12.76		6 000	15	M01	
98.7	10.00	17	SIFN16B14 - D63B-4G	13.89		6 000	15	M01	X
82.5	8.60	21	SIFN16B16 - D63B-4G	16.61		6 000	15	M01	
74.9	7.80	23	SIFN16B18 - D63B-4G	18.28		6 000	15	M01	
69.4	6.90	25	SIFN16C20 - D63B-4G	19.75		6 000	15	M01	
67.7	7.10	25	SIFN16B20 - D63B-4G	20.24		6 000	15	M01	X
60.8	6.40	28	SIFN16B22.4 - D63B-4G	22.55		6 000	15	M01	X
64.7	6.80	27	SIFN16C22.4 - D63B-4G	21.17		6 000	15	M01	X
54.1	5.70	32	SIFN16B25 - D63B-4G	25.32		6 000	15	M01	X
56.2	6.20	31	SIFN16C25 - D63B-4G	24.36		6 000	15	M01	
48.6	5.10	35	SIFN16B28 - D63B-4G	28.18		6 000	15	M01	
48.6	5.40	35	SIFN16C28 - D63B-4G	28.16		6 000	15	M01	X
43.5	4.60	40	SIFN16B31.5 - D63B-4G	31.52		6 000	15	M01	X
45.1	5.30	38	SIFN16C31.5 - D63B-4G	30.35		6 000	15	M01	
37.4	3.90	46	SIFN16B35.5 - D63B-4G	36.64		6 000	15	M01	

P 0.18 kW
n_1 1370 min^{-1}

$n_2$ex min^{-1}	SF	T_2m Nm	Type	iex	F_{rN} N	F_{rN-G} N	m kg		
41.8	4.90	41	SIFN16C35.5 - D63B-4G	32.76		6 000	15	M01	X
33.6	3.50	51	SIFN16B40 - D63B-4G	40.82		6 000	15	M01	X
35.6	4.10	48	SIFN16C40 - D63B-4G	38.45		6 000	15	M01	
32.5	3.40	53	SIFN16B45 - D63B-4G	42.13		6 000	15	M01	
32.8	3.80	52	SIFN16C45 - D63B-4G	41.82		6 000	15	M01	X
27.0	2.80	64	SIFN16B50 - D63B-4G	50.73		6 000	15	M01	X
27.4	3.20	63	SIFN16C50 - D63B-4G	50.02		6 000	15	M01	
24.3	2.50	71	SIFN16B56 - D63B-4G	56.32		6 000	15	M01	
24.9	2.90	69	SIFN16C56 - D63B-4G	55.07		6 000	15	M01	
21.7	2.30	79	SIFN16B63 - D63B-4G	63.15		6 000	15	M01	X
22.5	2.60	76	SIFN16C63 - D63B-4G	60.95		6 000	15	M01	X
20.2	2.30	85	SIFN16C71 - D63B-4G	67.91		6 000	15	M01	X
18.0	2.10	96	SIFN16C80 - D63B-4G	76.26		6 000	15	M01	X
16.1	1.90	107	SIFN16C90 - D63B-4G	84.89		6 000	15	M01	
14.4	1.70	119	SIFN16C100 - D63B-4G	94.93		6 000	15	M01	X
12.4	1.40	138	SIFN16C112 - D63B-4G	110.35		6 000	15	M01	
11.1	1.30	154	SIFN16C125 - D63B-4G	122.95		6 000	15	M01	X
11.3	2.80	152	SIFN26C125 - D63B-4G	121.16		6 500	23	M06	
10.8	1.30	159	SIFN16C140 - D63B-4G	126.90		6 000	15	M01	
9.8	2.40	175	SIFN26C140 - D63B-4G	139.43		6 500	23	M06	
9.0	1.00	192	SIFN16C160 - D63B-4G	152.80		6 000	15	M01	X
8.8	2.10	196	SIFN26C160 - D63B-4G	156.44		6 500	23	M06	
8.1	0.94	213	SIFN16C180 - D63B-4G	169.63		6 000	15	M01	
8.0	1.90	216	SIFN26C16B180 - D63B-4G	171.96		6 500	33	M06	
7.2	0.84	239	SIFN16C200 - D63B-4G	190.21		6 000	15	M01	X
6.9	1.70	247	SIFN26C16B200 - D63B-4G	197.13		6 500	33	M06	
6.5	1.60	265	SIFN26C16B224 - D63B-4G	211.23		6 500	33	M06	
6.1	2.90	280	SIFN36C16B224 - D63B-4G	223.09		11 000	53	M12	X
5.6	1.40	305	SIFN26C16B250 - D63B-4G	243.10		6 500	33	M06	
5.4	2.60	321	SIFN36C16B250 - D63B-4G	255.75		11 000	53	M12	
4.9	1.20	353	SIFN26C16B280 - D63B-4G	281.05		6 500	33	M06	
5.0	2.40	344	SIFN36C16B280 - D63B-4G	274.04		11 000	53	M12	X
4.5	1.10	380	SIFN26C16B315 - D63B-4G	302.87		6 500	33	M06	
4.3	2.10	396	SIFN36C16B315 - D63B-4G	315.39		11 000	53	M12	
4.2	1.00	410	SIFN26C16B355 - D63B-4G	326.98		6 500	33	M06	
3.8	1.80	457	SIFN36C16B355 - D63B-4G	364.61		11 000	53	M12	X
3.6	0.87	481	SIFN26C16B400 - D63B-4G	383.72		6 500	33	M06	
3.5	1.70	493	SIFN36C16B400 - D63B-4G	392.92		11 000	53	M12	
3.3	0.80	524	SIFN26C16B450 - D63B-4G	417.41		6 500	33	M06	
3.2	1.50	532	SIFN36C16B450 - D63B-4G	424.21		11 000	53	M12	X
3.1	2.90	550	SIFN46C16B450 - D63B-4G	438.29		21 000	72	M20	
2.8	1.30	625	SIFN36C16B500 - D63B-4G	497.82		11 000	53	M12	
2.9	2.70	598	SIFN46C16B500 - D63B-4G	476.78		21 000	72	M20	
2.5	1.20	679	SIFN36C16B560 - D63B-4G	541.52		11 000	53	M12	X
2.4	2.20	715	SIFN46C16B560 - D63B-4G	570.23		21 000	72	M20	
2.1	1.00	813	SIFN36C16B630 - D63B-4G	647.67		11 000	53	M12	
2.2	2.00	788	SIFN46C16B630 - D63B-4G	627.74		21 000	72	M20	
1.9	0.92	895	SIFN36C16B710 - D63B-4G	712.99		11 000	53	M12	
2.0	1.80	872	SIFN46C16B710 - D63B-4G	694.84		21 000	72	M20	
1.7	0.83	990	SIFN36C16B800 - D63B-4G	789.20		11 000	53	M12	X
1.8	1.60	971	SIFN46C16B800 - D63B-4G	774.13		21 000	72	M20	
1.8	2.90	974	SIFN56C16B800 - D63B-4G	776.71		25 500	113	M28	X

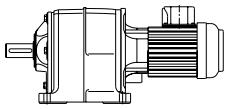

SI4

P 0.18 kW
n_1 1370 min^{-1}

$n_2$ex min^{-1}	SF	T_2m Nm	Type	iex	F_{rN} N	F_{rN-G} N	m kg		
1.6	1.50	1091	SIFN46C16B900 - D63B-4G	869.28		21 000	72	M20	
1.6	2.60	1085	SIFN56C16B900 - D63B-4G	864.61		25 500	113	M28	
1.4	1.30	1214	SIFN46C16B1000 - D63B-4G	967.66		21 000	72	M20	
1.4	2.30	1213	SIFN56C16B1000 - D63B-4G	966.92		25 500	113	M28	X
1.3	1.20	1358	SIFN46C16B1120 - D63B-4G	1082.17		21 000	72	M20	
1.2	2.00	1410	SIFN56C16B1120 - D63B-4G	1123.99		25 500	113	M28	
1.1	1.00	1578	SIFN46C16B1250 - D63B-4G	1257.96		21 000	72	M20	
1.1	1.80	1571	SIFN56C16B1250 - D63B-4G	1252.24		25 500	113	M28	X
1.0	0.91	1758	SIFN46C16B1400 - D63B-4G	1401.50		21 000	72	M20	
1.0	1.70	1697	SIFN56C16C1400 - D63B-4G	1352.25		25 500	113	M28	
1.0	2.90	1713	SIFN66C36B1400 - D63B-4G	1365.20		38 000	198	M36	
0.9	0.85	1879	SIFN46C16C1600 - D63B-4G	1497.90		21 000	72	M20	
0.8	1.30	2120	SIFN56C16C1600 - D63B-4G	1689.48		25 500	113	M28	
0.8	2.40	2049	SIFN66C36B1600 - D63B-4G	1633.34		38 000	198	M36	
0.7	1.20	2346	SIFN56C16C1800 - D63B-4G	1870.05		25 500	113	M28	X
0.8	2.20	2282	SIFN66C36B1800 - D63B-4G	1818.59		38 000	198	M36	
0.7	1.10	2614	SIFN56C16C2000 - D63B-4G	2083.46		25 500	113	M28	X
0.7	2.00	2524	SIFN66C36B2000 - D63B-4G	2011.80		38 000	198	M36	
0.6	0.97	2879	SIFN56C16C2240 - D63B-4G	2294.72		25 500	113	M28	
0.6	1.80	2804	SIFN66C36B2240 - D63B-4G	2234.89		38 000	198	M36	
0.5	0.86	3268	SIFN56C16C2500 - D63B-4G	2604.33		25 500	113	M28	
0.5	1.60	3175	SIFN66C36B2500 - D63B-4G	2530.65		38 000	198	M36	
0.6	2.90	3108	SIFN76C36B2500 - D63B-4G	2476.98		52 500	293	M46	
0.5	1.40	3462	SIFN66C36B2800 - D63B-4G	2759.62		38 000	198	M36	
0.5	2.60	3492	SIFN76C36B2800 - D63B-4G	2783.49		52 500	293	M46	
0.4	1.30	3851	SIFN66C36C3150 - D63B-4G	3069.27		38 000	198	M36	
0.4	2.30	3888	SIFN76C36B3150 - D63B-4G	3099.21		52 500	293	M46	
0.4	1.10	4361	SIFN66C36C3550 - D63B-4G	3476.10		38 000	198	M36	
0.4	2.10	4357	SIFN76C36B3550 - D63B-4G	3472.33		52 500	293	M46	
0.4	1.10	4756	SIFN66C36C4000 - D63B-4G	3790.55		38 000	198	M36	
0.4	1.90	4845	SIFN76C36C4000 - D63B-4G	3861.96		52 500	293	M46	
0.3	0.91	5505	SIFN66C36C4500 - D63B-4G	4387.60		38 000	198	M36	
0.3	1.60	5488	SIFN76C36C4500 - D63B-4G	4373.86		52 500	293	M46	
0.3	2.60	5812	SIFN86C36C4500 - D63B-4G	4632.23		82 000	463	M55	
0.3	0.82	6078	SIFN66C36C5000 - D63B-4G	4844.73		38 000	198	M36	
0.3	1.50	5984	SIFN76C36C5000 - D63B-4G	4769.52		52 500	293	M46	
0.3	2.30	6471	SIFN86C36C5000 - D63B-4G	5157.60		82 000	463	M55	
0.2	1.30	6927	SIFN76C36C5600 - D63B-4G	5520.77		52 500	293	M46	
0.2	2.10	7158	SIFN86C36C5600 - D63B-4G	5705.56		82 000	463	M55	
0.2	1.20	7648	SIFN76C36C6300 - D63B-4G	6095.96		52 500	293	M46	
0.2	1.90	7952	SIFN86C36C6300 - D63B-4G	6338.25		82 000	463	M55	
0.2	0.98	9151	SIFN76C36C7100 - D63B-4G	7293.26		52 500	293	M46	
0.2	2.70	9188	SIFN96C36C7100 - D63B-4G	7323.15		105 000	673	M64	
0.2	0.88	10188	SIFN76C36C8000 - D63B-4G	8120.42		52 500	293	M46	
0.2	2.40	10230	SIFN96C36C8000 - D63B-4G	8153.70		105 000	673	M64	
0.2	0.80	11271	SIFN76C36C9000 - D63B-4G	8983.16		52 500	293	M46	
0.2	2.20	11317	SIFN96C36C9000 - D63B-4G	9019.98		105 000	673	M64	
0.1	2.00	12572	SIFN96C36C10000 - D63B-4G	10020.21		105 000	673	M64	

P 0.25 kW
n_1 1400 min^{-1}

$n_2$ex min^{-1}	SF	T_2m Nm	Type	iex	F_{rN} N	F_{rN-G} N	m kg		
499.9	21.00	5	SIFN16B2.8 - D71A-4G	2.80		3 900	16	M01	
436.1	19.00	5	SIFN16B3.15 - D71A-4G	3.21		04 100	16	M01	
407.0	19.00	6	SIFN16B3.55 - D71A-4G	3.44		4 200	16	M01	
353.6	17.00	7	SIFN16B4 - D71A-4G	3.96		4 400	16	M01	
305.9	15.00	8	SIFN16B4.5 - D71A-4G	4.58		4 600	16	M01	
283.8	15.00	8	SIFN16B5 - D71A-4G	4.93		4 700	16	M01	
244.7	13.00	10	SIFN16B5.6 - D71A-4G	5.72		4 900	16	M01	X
213.5	12.00	11	SIFN16B6.3 - D71A-4G	6.56		5 200	16	M01	
199.2	12.00	12	SIFN16B7.1 - D71A-4G	7.03		5 300	16	M01	X
173.1	11.00	14	SIFN16B8 - D71A-4G	8.09		5 500	16	M01	
149.7	10.00	16	SIFN16B9 - D71A-4G	9.35		5 800	16	M01	X
139.0	9.90	17	SIFN16B10 - D71A-4G	10.08		5 900	16	M01	
128.7	9.70	19	SIFN16B11.2 - D71A-4G	10.88		6 000	16	M01	X
109.7	8.30	22	SIFN16B12.5 - D71A-4G	12.76		6 000	16	M01	
100.8	7.60	24	SIFN16B14 - D71A-4G	13.89		6 000	16	M01	X
84.3	6.40	28	SIFN16B16 - D71A-4G	16.61		6 000	16	M01	
76.6	5.80	31	SIFN16B18 - D71A-4G	18.28		6 000	16	M01	
70.9	5.00	34	SIFN16C20 - D71A-4G	19.75		6 000	16	M01	
69.2	5.20	35	SIFN16B20 - D71A-4G	20.24		6 000	16	M01	X
62.1	4.70	38	SIFN16B22.4 - D71A-4G	22.55		6 000	16	M01	X
66.1	5.00	36	SIFN16C22.4 - D71A-4G	21.17		6 000	16	M01	X
55.3	4.20	43	SIFN16B25 - D71A-4G	25.32		6 000	16	M01	X
57.5	4.60	42	SIFN16C25 - D71A-4G	24.36		6 000	16	M01	
49.7	3.70	48	SIFN16B28 - D71A-4G	28.18		6 000	16	M01	
49.7	4.00	48	SIFN16C28 - D71A-4G	28.16		6 000	16	M01	X
44.4	3.30	54	SIFN16B31.5 - D71A-4G	31.52		6 000	16	M01	X
46.1	3.90	52	SIFN16C31.5 - D71A-4G	30.35		6 000	16	M01	
38.2	2.90	62	SIFN16B35.5 - D71A-4G	36.64		6 000	16	M01	
42.7	3.60	56	SIFN16C35.5 - D71A-4G	32.76		6 000	16	M01	X
34.3	2.60	70	SIFN16B40 - D71A-4G	40.82		6 000	16	M01	X
36.4	3.10	66	SIFN16C40 - D71A-4G	38.45		6 000	16	M01	
33.2	2.50	72	SIFN16B45 - D71A-4G	42.13		6 000	16	M01	
33.5	2.80	71	SIFN16C45 - D71A-4G	41.82		6 000	16	M01	X
27.6	2.10	87	SIFN16B50 - D71A-4G	50.73		6 000	16	M01	X
28.0	2.30	85	SIFN16C50 - D71A-4G	50.02		6 000	16	M01	
24.9	1.90	96	SIFN16B56 - D71A-4G	56.32		6 000	16	M01	
25.4	2.10	94	SIFN16C56 - D71A-4G	55.07		6 000	16	M01	
22.2	1.70	108	SIFN16B63 - D71A-4G	63.15		6 000	16	M01	X
23.0	1.90	104	SIFN16C63 - D71A-4G	60.95		6 000	16	M01	X
20.6	1.70	116	SIFN16C71 - D71A-4G	67.91		6 000	16	M01	X
18.4	1.50	130	SIFN16C80 - D71A-4G	76.26		6 000	16	M01	X
16.5	1.40	145	SIFN16C90 - D71A-4G	84.89		6 000	16	M01	
15.9	2.80	150	SIFN26C90 - D71A-4G	87.84		6 500	24	M06	X
14.7	1.20	162	SIFN16C100 - D71A-4G	94.93		6 000	16	M01	X
14.3	2.50	167	SIFN26C100 - D71A-4G	98.16		6 500	24	M06	X
12.7	1.10	188	SIFN16C112 - D71A-4G	110.35		6 000	16	M01	
12.9	2.30	185	SIFN26C112 - D71A-4G	108.76		6 500	24	M06	X
11.4	0.95	210	SIFN16C125 - D71A-4G	122.95		6 000	16	M01	X
11.6	2.00	207	SIFN26C125 - D71A-4G	121.16		6 500	24	M06	
11.0	0.92	216	SIFN16C140 - D71A-4G	126.90		6 000	16	M01	
10.0	1.80	238	SIFN26C140 - D71A-4G	139.43		6 500	24	M06	X
8.9	1.60	267	SIFN26C160 - D71A-4G	156.44		6 500	24	M06	X

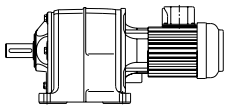

SI4

P 0.25 kW
n_1 1400 min^{-1}

$n_2$ex min^{-1}	SF	T_2m Nm	Type	iex	F_{rN} N	F_{rN-G} N	m kg		
8.4	2.90	285	SIFN36C160 - D71A-4G	166.99		11 000	44	M12	X
8.1	1.40	293	SIFN26C16B180 - D71A-4G	171.96		6 500	34	M06	
7.8	2.70	308	SIFN36C16B180 - D71A-4G	180.52		11 000	54	M12	
7.1	1.20	336	SIFN26C16B200 - D71A-4G	197.13		6 500	34	M06	
6.8	2.30	353	SIFN36C200 - D71A-4G	207.24		11 000	44	M12	
6.6	1.20	360	SIFN26C16B224 - D71A-4G	211.23		6 500	34	M06	
6.3	2.20	380	SIFN36C16B224 - D71A-4G	223.09		11 000	54	M12	X
5.8	1.00	415	SIFN26C16B250 - D71A-4G	243.10		6 500	34	M06	
5.5	1.90	436	SIFN36C16B250 - D71A-4G	255.75		11 000	54	M12	
5.0	0.88	479	SIFN26C16B280 - D71A-4G	281.05		6 500	34	M06	
5.1	1.80	467	SIFN36C16B280 - D71A-4G	274.04		11 000	54	M12	X
4.6	0.81	516	SIFN26C16B315 - D71A-4G	302.87		6 500	34	M06	
4.4	1.50	538	SIFN36C16B315 - D71A-4G	315.39		11 000	54	M12	
4.4	2.90	547	SIFN46C16B315 - D71A-4G	321.02		21 000	73	M20	
3.8	1.30	622	SIFN36C16B355 - D71A-4G	364.61		11 000	54	M12	X
4.0	2.70	590	SIFN46C16B355 - D71A-4G	345.94		21 000	73	M20	
3.6	1.20	670	SIFN36C16B400 - D71A-4G	392.92		11 000	54	M12	
3.7	2.50	637	SIFN46C16B400 - D71A-4G	373.48		21 000	73	M20	
3.3	1.10	723	SIFN36C16B450 - D71A-4G	424.21		11 000	54	M12	X
3.2	2.10	747	SIFN46C16B450 - D71A-4G	438.29		21 000	73	M20	
2.8	0.97	849	SIFN36C16B500 - D71A-4G	497.82		11 000	54	M12	
2.9	2.00	813	SIFN46C16B500 - D71A-4G	476.78		21 000	73	M20	
2.6	0.89	923	SIFN36C16B560 - D71A-4G	541.52		11 000	54	M12	X
2.5	1.60	972	SIFN46C16B560 - D71A-4G	570.23		21 000	73	M20	
2.5	2.90	956	SIFN56C16B560 - D71A-4G	560.89		25 500	114	M28	
2.2	1.50	1070	SIFN46C16B630 - D71A-4G	627.74		21 000	73	M20	
2.3	2.60	1059	SIFN56C16B630 - D71A-4G	620.84		25 500	114	M28	X
2.0	1.40	1185	SIFN46C16B710 - D71A-4G	694.84		21 000	73	M20	
2.0	2.40	1179	SIFN56C16B710 - D71A-4G	691.69		25 500	114	M28	X
1.8	1.20	1320	SIFN46C16B800 - D71A-4G	774.13		21 000	73	M20	
1.8	2.10	1324	SIFN56C16B800 - D71A-4G	776.71		25 500	114	M28	X
1.6	1.10	1482	SIFN46C16B900 - D71A-4G	869.28		21 000	73	M20	
1.6	1.90	1474	SIFN56C16B900 - D71A-4G	864.61		25 500	114	M28	
1.4	0.97	1650	SIFN46C16B1000 - D71A-4G	967.66		21 000	73	M20	
1.4	1.70	1649	SIFN56C16B1000 - D71A-4G	966.92		25 500	114	M28	X
1.4	3.00	1670	SIFN66C36B1000 - D71A-4G	979.54		38 000	199	M36	
1.3	0.87	1845	SIFN46C16B1120 - D71A-4G	1082.17		21 000	73	M20	
1.2	1.50	1917	SIFN56C16B1120 - D71A-4G	1123.99		25 500	114	M28	
1.3	2.70	1821	SIFN66C36B1120 - D71A-4G	1068.15		38 000	199	M36	
1.1	1.30	2135	SIFN56C16B1250 - D71A-4G	1252.24		25 500	114	M28	X
1.1	2.40	2108	SIFN66C36B1250 - D71A-4G	1236.39		38 000	199	M36	
1.0	1.20	2306	SIFN56C16C1400 - D71A-4G	1352.25		25 500	114	M28	
1.0	2.10	2328	SIFN66C36B1400 - D71A-4G	1365.20		38 000	199	M36	
0.8	0.97	2881	SIFN56C16C1600 - D71A-4G	1689.48		25 500	114	M28	
0.9	1.80	2785	SIFN66C36B1600 - D71A-4G	1633.34		38 000	199	M36	
0.7	0.88	3189	SIFN56C16C1800 - D71A-4G	1870.05		25 500	114	M28	X
0.8	1.60	3101	SIFN66C36B1800 - D71A-4G	1818.59		38 000	199	M36	
0.8	3.00	3036	SIFN76C36B1800 - D71A-4G	1780.55		52 500	294	M46	
0.7	1.50	3431	SIFN66C36B2000 - D71A-4G	2011.80		38 000	199	M36	
0.7	2.70	3324	SIFN76C36B2000 - D71A-4G	1949.38		52 500	294	M46	
0.6	1.30	3811	SIFN66C36B2240 - D71A-4G	2234.89		38 000	199	M36	
0.6	2.40	3828	SIFN76C36B2240 - D71A-4G	2244.83		52 500	294	M46	

P 0.25 kW
n_1 1400 min^{-1}

$n_2$ex min^{-1}	SF	T_2m Nm	Type	iex	F_{rN} N	F_{rN-G} N	m kg		
0.6	1.20	4315	SIFN66C36B2500 - D71A-4G	2530.65		38 000	199	M36	
0.6	2.10	4224	SIFN76C36B2500 - D71A-4G	2476.98		52 500	294	M46	
0.5	1.10	4706	SIFN66C36B2800 - D71A-4G	2759.62		38 000	199	M36	
0.5	1.90	4746	SIFN76C36B2800 - D71A-4G	2783.49		52 500	294	M46	
0.5	0.96	5234	SIFN66C36C3150 - D71A-4G	3069.27		38 000	199	M36	
0.5	1.70	5285	SIFN76C36B3150 - D71A-4G	3099.21		52 500	294	M46	
0.5	2.90	5166	SIFN86C36C3150 - D71A-4G	3029.31		82 000	464	M55	
0.4	0.84	5928	SIFN66C36C3550 - D71A-4G	3476.10		38 000	199	M36	
0.4	1.50	5921	SIFN76C36B3550 - D71A-4G	3472.33		52 500	294	M46	
0.4	2.50	5979	SIFN86C36C3550 - D71A-4G	3506.46		82 000	464	M55	
0.4	1.40	6586	SIFN76C36C4000 - D71A-4G	3861.96		52 500	294	M46	
0.4	2.30	6602	SIFN86C36C4000 - D71A-4G	3871.78		82 000	464	M55	
0.3	1.20	7458	SIFN76C36C4500 - D71A-4G	4373.86		52 500	294	M46	
0.3	1.90	7899	SIFN86C36C4500 - D71A-4G	4632.23		82 000	464	M55	
0.3	1.10	8133	SIFN76C36C5000 - D71A-4G	4769.52		52 500	294	M46	
0.3	1.70	8795	SIFN86C36C5000 - D71A-4G	5157.60		82 000	464	M55	
0.3	0.96	9414	SIFN76C36C5600 - D71A-4G	5520.77		52 500	294	M46	
0.2	1.50	9729	SIFN86C36C5600 - D71A-4G	5705.56		82 000	464	M55	
0.3	2.60	9453	SIFN96C36C5600 - D71A-4G	5543.39		105 000	674	M64	
0.2	0.87	10395	SIFN76C36C6300 - D71A-4G	6095.96		52 500	294	M46	
0.2	1.40	10808	SIFN86C36C6300 - D71A-4G	6338.25		82 000	464	M55	
0.2	2.40	10438	SIFN96C36C6300 - D71A-4G	6120.94		105 000	674	M64	
0.2	2.00	12488	SIFN96C36C7100 - D71A-4G	7323.15		105 000	674	M64	
0.2	1.80	13904	SIFN96C36C8000 - D71A-4G	8153.70		105 000	674	M64	
0.2	1.60	15381	SIFN96C36C9000 - D71A-4G	9019.98		105 000	674	M64	
0.1	1.50	17087	SIFN96C36C10000 - D71A-4G	10020.21		105 000	674	M64	

P 0.37 kW
n_1 1400 min^{-1}

$n_2$ex min^{-1}	SF	T_2m Nm	Type	iex	F_{rN} N	F_{rN-G} N	m kg		
499.9	14.00	7	SIFN16B2.8 - D71B-4G	2.80		3 900	17	M01	
436.1	13.00	8	SIFN16B3.15 - D71B-4G	3.21		4 100	17	M01	
407.0	13.00	9	SIFN16B3.55 - D71B-4G	3.44		4 100	17	M01	
353.6	12.00	10	SIFN16B4 - D71B-4G	3.96		4 300	17	M01	
305.9	10.00	12	SIFN16B4.5 - D71B-4G	4.58		4 500	17	M01	
283.8	10.00	12	SIFN16B5 - D71B-4G	4.93		4 600	17	M01	
244.7	9.00	14	SIFN16B5.6 - D71B-4G	5.72		4 900	17	M01	X
213.5	8.30	17	SIFN16B6.3 - D71B-4G	6.56		5 100	17	M01	
199.2	8.20	18	SIFN16B7.1 - D71B-4G	7.03		5 200	17	M01	X
173.1	7.50	20	SIFN16B8 - D71B-4G	8.09		5 500	17	M01	
149.7	6.80	24	SIFN16B9 - D71B-4G	9.35		5 700	17	M01	X
139.0	6.70	25	SIFN16B10 - D71B-4G	10.08		5 900	17	M01	
128.7	6.60	27	SIFN16B11.2 - D71B-4G	10.88		6 000	17	M01	X
109.7	5.60	32	SIFN16B12.5 - D71B-4G	12.76		6 000	17	M01	
100.8	5.10	35	SIFN16B14 - D71B-4G	13.89		6 000	17	M01	X
84.3	4.30	42	SIFN16B16 - D71B-4G	16.61		6 000	17	M01	
76.6	3.90	46	SIFN16B18 - D71B-4G	18.28		6 000	17	M01	
69.2	3.50	51	SIFN16B20 - D71B-4G	20.24		6 000	17	M01	X

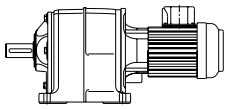

SI4

P 0.37 kW
n_1 1400 min^{-1}

$n_2$ex min^{-1}	SF	T_2m Nm	Type	iex	F_{rN} N	F_{rN-G} N	m kg		
62.1	3.20	57	SIFN16B22.4 - D71B-4G	22.55		6 000	17	M01	X
66.1	3.40	53	SIFN16C22.4 - D71B-4G	21.17		6 000	17	M01	X
55.3	2.80	64	SIFN16B25 - D71B-4G	25.32		6 000	17	M01	X
57.5	3.10	61	SIFN16C25 - D71B-4G	24.36		6 000	17	M01	
49.7	2.50	71	SIFN16B28 - D71B-4G	28.18		6 000	17	M01	
49.7	2.70	71	SIFN16C28 - D71B-4G	28.16		6 000	17	M01	X
44.4	2.30	80	SIFN16B31.5 - D71B-4G	31.52		6 000	17	M01	X
46.1	2.60	77	SIFN16C31.5 - D71B-4G	30.35		6 000	17	M01	
38.2	1.90	92	SIFN16B35.5 - D71B-4G	36.64		6 000	17	M01	
42.7	2.40	83	SIFN16C35.5 - D71B-4G	32.76		6 000	17	M01	X
34.3	1.70	103	SIFN16B40 - D71B-4G	40.82		6 000	17	M01	X
36.4	2.10	97	SIFN16C40 - D71B-4G	38.45		6 000	17	M01	
33.2	1.70	106	SIFN16B45 - D71B-4G	42.13		6 000	17	M01	
33.5	1.90	106	SIFN16C45 - D71B-4G	41.82		6 000	17	M01	X
27.6	1.40	128	SIFN16B50 - D71B-4G	50.73		6 000	17	M01	X
28.0	1.60	126	SIFN16C50 - D71B-4G	50.02		6 000	17	M01	
28.0	2.80	126	SIFN26B50 - D71B-4G	50.07		6 500	25	M06	X
24.9	1.30	142	SIFN16B56 - D71B-4G	56.32		6 000	17	M01	
25.2	3.00	140	SIFN26C56 - D71B-4G	55.60		6 500	25	M06	
22.2	1.10	159	SIFN16B63 - D71B-4G	63.15		6 000	17	M01	X
23.0	1.30	154	SIFN16C63 - D71B-4G	60.95		6 000	17	M01	X
21.7	2.60	163	SIFN26C63 - D71B-4G	64.64		6 500	25	M06	X
20.6	1.20	171	SIFN16C71 - D71B-4G	67.91		6 000	17	M01	X
19.5	2.30	182	SIFN26C71 - D71B-4G	71.97		6 500	25	M06	X
18.4	1.00	192	SIFN16C80 - D71B-4G	76.26		6 000	17	M01	X
17.7	2.10	200	SIFN26C80 - D71B-4G	79.24		6 500	25	M06	
16.5	0.93	214	SIFN16C90 - D71B-4G	84.89		6 000	17	M01	
15.9	1.90	222	SIFN26C90 - D71B-4G	87.84		6 500	25	M06	X
14.7	0.83	240	SIFN16C100 - D71B-4G	94.93		6 000	17	M01	X
14.3	1.70	248	SIFN26C100 - D71B-4G	98.16		6 500	25	M06	X
12.9	1.50	274	SIFN26C112 - D71B-4G	108.76		6 500	25	M06	X
11.9	2.80	296	SIFN36C112 - D71B-4G	117.28		11 000	45	M12	
11.6	1.40	306	SIFN26C125 - D71B-4G	121.16		6 500	25	M06	
10.8	2.50	327	SIFN36C125 - D71B-4G	129.74		11 000	45	M12	
10.0	1.20	352	SIFN26C140 - D71B-4G	139.43		6 500	25	M06	X
9.7	2.30	364	SIFN36C140 - D71B-4G	144.13		11 000	45	M12	X
8.9	1.10	395	SIFN26C160 - D71B-4G	156.44		6 500	25	M06	X
8.4	1.90	421	SIFN36C160 - D71B-4G	166.99		11 000	45	M12	X
8.1	0.97	434	SIFN26C16B180 - D71B-4G	171.96		6 500	35	M06	
7.8	1.80	456	SIFN36C16B180 - D71B-4G	180.52		11 000	55	M12	
7.1	0.84	498	SIFN26C16B200 - D71B-4G	197.13		6 500	35	M06	
6.8	1.60	523	SIFN36C200 - D71B-4G	207.24		11 000	45	M12	
6.3	1.50	563	SIFN36C16B224 - D71B-4G	223.09		11 000	55	M12	X
6.2	2.80	568	SIFN46C16B224 - D71B-4G	225.17		21 000	74	M20	
5.5	1.30	645	SIFN36C16B250 - D71B-4G	255.75		11 000	55	M12	
5.8	2.60	609	SIFN46C16B250 - D71B-4G	241.27		21 000	74	M20	
5.1	1.20	692	SIFN36C16B280 - D71B-4G	274.04		11 000	55	M12	X
5.0	2.30	701	SIFN46C16B280 - D71B-4G	277.68		21 000	74	M20	
4.4	1.00	796	SIFN36C16B315 - D71B-4G	315.39		11 000	55	M12	
4.4	2.00	810	SIFN46C16B315 - D71B-4G	321.02		21 000	74	M20	
3.8	0.89	920	SIFN36C16B355 - D71B-4G	364.61		11 000	55	M12	X
4.0	1.80	873	SIFN46C16B355 - D71B-4G	345.94		21 000	74	M20	

P 0.37 kW
n_1 1400 min^{-1}

$n_2$ex min^{-1}	SF	T_2m Nm	Type	iex	F_{rN} N	F_{rN-G} N	m kg		
3.6	0.83	992	SIFN36C16B400 - D71B-4G	392.92		11 000	55	M12	
3.7	1.70	943	SIFN46C16B400 - D71B-4G	373.48		21 000	74	M20	
3.6	2.80	988	SIFN56C16B400 - D71B-4G	391.62		25 500	115	M28	
3.2	1.40	1106	SIFN46C16B450 - D71B-4G	438.29		21 000	74	M20	
3.3	2.60	1075	SIFN56C16B450 - D71B-4G	426.00		25 500	115	M28	X
2.9	1.30	1203	SIFN46C16B500 - D71B-4G	476.78		21 000	74	M20	
2.7	2.20	1286	SIFN56C16B500 - D71B-4G	509.50		25 500	115	M28	
2.5	1.10	1439	SIFN46C16B560 - D71B-4G	570.23		21 000	74	M20	
2.5	2.00	1416	SIFN56C16B560 - D71B-4G	560.89		25 500	115	M28	
2.2	1.00	1584	SIFN46C16B630 - D71B-4G	627.74		21 000	74	M20	
2.3	1.80	1567	SIFN56C16B630 - D71B-4G	620.84		25 500	115	M28	X
2.0	0.91	1754	SIFN46C16B710 - D71B-4G	694.84		21 000	74	M20	
2.0	1.60	1746	SIFN56C16B710 - D71B-4G	691.69		25 500	115	M28	X
2.0	2.80	1795	SIFN66C36B710 - D71B-4G	711.36		38 000	200	M36	
1.8	0.82	1954	SIFN46C16B800 - D71B-4G	774.13		21 000	74	M20	
1.8	1.40	1960	SIFN56C16B800 - D71B-4G	776.71		25 500	115	M28	X
1.7	2.50	2033	SIFN66C36B800 - D71B-4G	805.65		38 000	200	M36	
1.6	1.30	2182	SIFN56C16B900 - D71B-4G	864.61		25 500	115	M28	
1.6	2.30	2183	SIFN66C36B900 - D71B-4G	864.90		38 000	200	M36	
1.4	1.10	2440	SIFN56C16B1000 - D71B-4G	966.92		25 500	115	M28	X
1.4	2.00	2472	SIFN66C36B1000 - D71B-4G	979.54		38 000	200	M36	
1.2	0.99	2837	SIFN56C16B1120 - D71B-4G	1123.99		25 500	115	M28	
1.3	1.90	2696	SIFN66C36B1120 - D71B-4G	1068.15		38 000	200	M36	
1.1	0.89	3160	SIFN56C16B1250 - D71B-4G	1252.24		25 500	115	M28	X
1.1	1.60	3120	SIFN66C36B1250 - D71B-4G	1236.39		38 000	200	M36	
1.1	2.80	3205	SIFN76C36B1250 - D71B-4G	1269.92		52 500	295	M46	
1.0	0.82	3413	SIFN56C16C1400 - D71B-4G	1352.25		25 500	115	M28	
1.0	1.50	3445	SIFN66C36B1400 - D71B-4G	1365.20		38 000	200	M36	
1.0	2.50	3657	SIFN76C36B1400 - D71B-4G	1448.88		52 500	295	M46	
0.9	1.20	4122	SIFN66C36B1600 - D71B-4G	1633.34		38 000	200	M36	
0.9	2.20	4045	SIFN76C36B1600 - D71B-4G	1602.81		52 500	295	M46	
0.8	1.10	4590	SIFN66C36B1800 - D71B-4G	1818.59		38 000	200	M36	
0.8	2.00	4494	SIFN76C36B1800 - D71B-4G	1780.55		52 500	295	M46	
0.7	0.98	5077	SIFN66C36B2000 - D71B-4G	2011.80		38 000	200	M36	
0.7	1.80	4920	SIFN76C36B2000 - D71B-4G	1949.38		52 500	295	M46	
0.7	3.00	5010	SIFN86C36B2000 - D71B-4G	1985.27		82 000	465	M55	
0.6	0.89	5640	SIFN66C36B2240 - D71B-4G	2234.89		38 000	200	M36	
0.6	1.60	5665	SIFN76C36B2240 - D71B-4G	2244.83		52 500	295	M46	
0.6	2.70	5566	SIFN86C36B2240 - D71B-4G	2205.41		82 000	465	M55	
0.6	1.40	6251	SIFN76C36B2500 - D71B-4G	2476.98		52 500	295	M46	
0.6	2.40	6190	SIFN86C36C2500 - D71B-4G	2452.88		82 000	465	M55	
0.5	1.30	7025	SIFN76C36B2800 - D71B-4G	2783.49		52 500	295	M46	
0.5	2.10	7011	SIFN86C36C2800 - D71B-4G	2778.01		82 000	465	M55	
0.5	1.20	7822	SIFN76C36B3150 - D71B-4G	3099.21		52 500	295	M46	
0.5	2.00	7645	SIFN86C36C3150 - D71B-4G	3029.31		82 000	465	M55	
0.4	1.00	8763	SIFN76C36B3550 - D71B-4G	3472.33		52 500	295	M46	
0.4	1.70	8849	SIFN86C36C3550 - D71B-4G	3506.46		82 000	465	M55	
0.4	2.80	8799	SIFN96C36B3550 - D71B-4G	3486.56		105 000	675	M64	
0.4	0.92	9747	SIFN76C36C4000 - D71B-4G	3861.96		52 500	295	M46	
0.4	1.50	9771	SIFN86C36C4000 - D71B-4G	3871.78		82 000	465	M55	
0.4	2.60	9787	SIFN96C36C4000 - D71B-4G	3877.79		105 000	675	M64	
0.3	0.82	11039	SIFN76C36C4500 - D71B-4G	4373.86		52 500	295	M46	

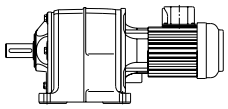

P 0.37 kW
n_1 1400 min^{-1}

$n_2$ex min^{-1}	SF	T_2m Nm	Type	iex	F_{rN} N	F_{rN-G} N	m kg		
0.3	1.30	11691	SIFN86C36C4500 - D71B-4G	4632.23		82 000	465	M55	
0.3	2.30	11084	SIFN96C36C4500 - D71B-4G	4391.79		105 000	675	M64	
0.3	1.20	13016	SIFN86C36C5000 - D71B-4G	5157.60		82 000	465	M55	
0.3	2.10	12086	SIFN96C36C5000 - D71B-4G	4789.07		105 000	675	M64	
0.2	1.00	14399	SIFN86C36C5600 - D71B-4G	5705.56		82 000	465	M55	
0.3	1.80	13990	SIFN96C36C5600 - D71B-4G	5543.39		105 000	675	M64	
0.2	0.94	15996	SIFN86C36C6300 - D71B-4G	6338.25		82 000	465	M55	
0.2	1.60	15448	SIFN96C36C6300 - D71B-4G	6120.94		105 000	675	M64	
0.2	1.40	18482	SIFN96C36C7100 - D71B-4G	7323.15		105 000	675	M64	
0.2	1.20	20578	SIFN96C36C8000 - D71B-4G	8153.70		105 000	675	M64	
0.2	1.10	22764	SIFN96C36C9000 - D71B-4G	9019.98		105 000	675	M64	
0.1	0.99	25288	SIFN96C36C10000 - D71B-4G	10020.21		105 000	675	M64	

P 0.55 kW
n_1 1420 min^{-1}

$n_2$ex min^{-1}	SF	T_2m Nm	Type	iex	F_{rN} N	F_{rN-G} N	m kg		
507.1	9.70	10	SIFN16B2.8 - D80A-4G	2.80		3 800	19	M01	
442.3	8.80	12	SIFN16B3.15 - D80A-4G	3.21		4 000	19	M01	
412.8	8.60	13	SIFN16B3.55 - D80A-4G	3.44		4 100	19	M01	
358.7	7.90	15	SIFN16B4 - D80A-4G	3.96		4 300	19	M01	
310.2	7.10	17	SIFN16B4.5 - D80A-4G	4.58		4 500	19	M01	
287.9	6.90	18	SIFN16B5 - D80A-4G	4.93		4 600	19	M01	
248.2	6.10	21	SIFN16B5.6 - D80A-4G	5.72		4 800	19	M01	X
216.5	5.60	24	SIFN16B6.3 - D80A-4G	6.56		5 000	19	M01	
202.1	5.60	26	SIFN16B7.1 - D80A-4G	7.03		5 100	19	M01	X
175.6	5.10	30	SIFN16B8 - D80A-4G	8.09		5 400	19	M01	
151.9	4.70	35	SIFN16B9 - D80A-4G	9.35		5 600	19	M01	X
140.9	4.60	37	SIFN16B10 - D80A-4G	10.08		5 700	19	M01	
130.5	4.50	40	SIFN16B11.2 - D80A-4G	10.88		5 900	19	M01	X
111.2	3.80	47	SIFN16B12.5 - D80A-4G	12.76		6 000	19	M01	
102.3	3.50	51	SIFN16B14 - D80A-4G	13.89		6 000	19	M01	X
85.5	2.90	61	SIFN16B16 - D80A-4G	16.61		6 000	19	M01	
77.7	2.70	68	SIFN16B18 - D80A-4G	18.28		6 000	19	M01	
70.2	2.40	75	SIFN16B20 - D80A-4G	20.24		6 000	19	M01	X
63.0	2.20	83	SIFN16B22.4 - D80A-4G	22.55		6 000	19	M01	X
56.1	1.90	94	SIFN16B25 - D80A-4G	25.32		6 000	19	M01	X
58.3	2.10	90	SIFN16C25 - D80A-4G	24.36		6 000	19	M01	
50.4	1.70	104	SIFN16B28 - D80A-4G	28.18		6 000	19	M01	
45.1	1.50	117	SIFN16B31.5 - D80A-4G	31.52		6 000	19	M01	X
46.8	1.80	112	SIFN16C31.5 - D80A-4G	30.35		6 000	19	M01	
38.8	1.30	136	SIFN16B35.5 - D80A-4G	36.64		6 000	19	M01	
43.3	1.70	121	SIFN16C35.5 - D80A-4G	32.76		6 000	19	M01	X
40.8	2.80	129	SIFN26B35.5 - D80A-4G	34.81		6 500	27	M06	
34.8	1.20	151	SIFN16B40 - D80A-4G	40.82		6 000	19	M01	X
36.9	1.40	142	SIFN16C40 - D80A-4G	38.45		6 000	19	M01	
36.6	2.50	143	SIFN26B40 - D80A-4G	38.78		6 500	27	M06	
36.7	2.90	143	SIFN26C40 - D80A-4G	38.71		6 500	27	M06	

P 0.55 kW
n_1 1420 min^{-1}

$n_2$ex min^{-1}	SF	T_2m Nm	Type	iex	F_{rN} N	F_{rN-G} N	m kg		
33.7	1.20	156	SIFN16B45 - D80A-4G	42.13		6 000	19	M01	
31.8	2.20	165	SIFN26B45 - D80A-4G	44.63		6 500	27	M06	
32.0	2.60	164	SIFN26C45 - D80A-4G	44.40		6 500	27	M06	
28.0	0.96	188	SIFN16B50 - D80A-4G	50.73		6 000	19	M01	X
28.4	1.10	185	SIFN16C50 - D80A-4G	50.02		6 000	19	M01	
28.4	1.90	185	SIFN26B50 - D80A-4G	50.07		6 500	27	M06	
27.6	2.20	190	SIFN26C50 - D80A-4G	51.42		6 500	27	M06	
25.2	0.86	208	SIFN16B56 - D80A-4G	56.32		6 000	19	M01	
25.8	0.98	204	SIFN16C56 - D80A-4G	55.07		6 000	19	M01	
25.5	2.00	206	SIFN26C56 - D80A-4G	55.60		6 500	27	M06	
23.3	0.89	225	SIFN16C63 - D80A-4G	60.95		6 000	19	M01	X
22.0	1.80	239	SIFN26C63 - D80A-4G	64.64		6 500	27	M06	
20.9	0.80	251	SIFN16C71 - D80A-4G	67.91		6 000	19	M01	X
19.7	1.60	266	SIFN26C71 - D80A-4G	71.97		6 500	27	M06	
17.9	1.40	293	SIFN26C80 - D80A-4G	79.24		6 500	27	M06	
17.8	2.80	295	SIFN36C80 - D80A-4G	79.73		11 000	47	M12	
16.2	1.30	325	SIFN26C90 - D80A-4G	87.84		6 500	27	M06	
16.1	2.50	326	SIFN36C90 - D80A-4G	88.04		11 000	47	M12	
14.5	1.20	363	SIFN26C100 - D80A-4G	98.16		6 500	27	M06	
13.5	2.10	390	SIFN36C100 - D80A-4G	105.33		11 000	47	M12	
13.1	1.00	402	SIFN26C112 - D80A-4G	108.76		6 500	27	M06	
12.1	1.90	434	SIFN36C112 - D80A-4G	117.28		11 000	47	M12	
11.7	0.94	448	SIFN26C125 - D80A-4G	121.16		6 500	27	M06	
10.9	1.70	480	SIFN36C125 - D80A-4G	129.74		11 000	47	M12	
10.2	0.81	516	SIFN26C140 - D80A-4G	139.43		6 500	27	M06	
9.9	1.50	533	SIFN36C140 - D80A-4G	144.13		11 000	47	M12	
8.5	1.30	618	SIFN36C160 - D80A-4G	166.99		11 000	47	M12	
9.1	2.80	580	SIFN46C160 - D80A-4G	156.72		21 000	66	M20	
7.9	1.20	668	SIFN36C16B180 - D80A-4G	180.52		11 000	57	M12	
8.1	2.50	650	SIFN46C180 - D80A-4G	175.71		21 000	66	M20	
6.9	1.10	767	SIFN36C200 - D80A-4G	207.24		11 000	47	M12	
7.2	2.20	726	SIFN46C16B200 - D80A-4G	196.41		21 000	76	M20	
6.4	0.99	825	SIFN36C16B224 - D80A-4G	223.09		11 000	57	M12	X
6.3	1.90	833	SIFN46C16B224 - D80A-4G	225.17		21 000	76	M20	
5.6	0.87	946	SIFN36C16B250 - D80A-4G	255.75		11 000	57	M12	
5.9	1.80	892	SIFN46C16B250 - D80A-4G	241.27		21 000	76	M20	
5.2	0.81	1014	SIFN36C16B280 - D80A-4G	274.04		11 000	57	M12	X
5.1	1.60	1027	SIFN46C16B280 - D80A-4G	277.68		21 000	76	M20	
5.0	2.60	1061	SIFN56C16B280 - D80A-4G	286.83		25 500	117	M28	X
4.4	1.30	1187	SIFN46C16B315 - D80A-4G	321.02		21 000	76	M20	
4.6	2.40	1143	SIFN56C16B315 - D80A-4G	309.10		25 500	117	M28	
4.1	1.30	1280	SIFN46C16B355 - D80A-4G	345.94		21 000	76	M20	
4.3	2.30	1234	SIFN56C16B355 - D80A-4G	333.71		25 500	117	M28	X
3.8	1.20	1381	SIFN46C16B400 - D80A-4G	373.48		21 000	76	M20	
3.6	1.90	1448	SIFN56C16B400 - D80A-4G	391.62		25 500	117	M28	
3.2	0.99	1621	SIFN46C16B450 - D80A-4G	438.29		21 000	76	M20	
3.3	1.80	1576	SIFN56C16B450 - D80A-4G	426.00		25 500	117	M28	X
3.0	0.91	1763	SIFN46C16B500 - D80A-4G	476.78		21 000	76	M20	
2.8	1.50	1884	SIFN56C16B500 - D80A-4G	509.50		25 500	117	M28	
2.8	2.60	1895	SIFN66C36B500 - D80A-4G	512.37		38 000	202	M36	
2.5	1.30	2075	SIFN56C16B560 - D80A-4G	560.89		25 500	117	M28	
2.6	2.50	2035	SIFN66C36B560 - D80A-4G	550.14		38 000	202	M36	

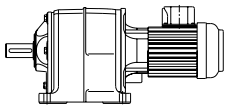

SI4

P 0.55 kW
n_1 1420 min^{-1}

$n_2$ex min^{-1}	SF	T_2m Nm	Type	iex	F_{rN} N	F_{rN-G} N	m kg		
2.3	1.20	2296	SIFN56C16B630 - D80A-4G	620.84		25 500	117	M28	X
2.2	2.10	2352	SIFN66C36B630 - D80A-4G	635.98		38 000	202	M36	
2.1	1.10	2558	SIFN56C16B710 - D80A-4G	691.69		25 500	117	M28	X
2.0	1.90	2631	SIFN66C36B710 - D80A-4G	711.36		38 000	202	M36	
1.8	0.97	2873	SIFN56C16B800 - D80A-4G	776.71		25 500	117	M28	X
1.8	1.70	2980	SIFN66C36B800 - D80A-4G	805.65		38 000	202	M36	
1.6	0.88	3198	SIFN56C16B900 - D80A-4G	864.61		25 500	117	M28	
1.6	1.60	3199	SIFN66C36B900 - D80A-4G	864.90		38 000	202	M36	
1.5	2.60	3446	SIFN76C36B900 - D80A-4G	931.69		52 500	297	M46	
1.4	1.40	3623	SIFN66C36B1000 - D80A-4G	979.54		38 000	202	M36	
1.4	2.50	3643	SIFN76C36B1000 - D80A-4G	985.04		52 500	297	M46	
1.3	1.30	3951	SIFN66C36B1120 - D80A-4G	1068.15		38 000	202	M36	
1.3	2.20	4023	SIFN76C36B1120 - D80A-4G	1087.67		52 500	297	M46	
1.1	1.10	4573	SIFN66C36B1250 - D80A-4G	1236.39		38 000	202	M36	
1.1	1.90	4697	SIFN76C36B1250 - D80A-4G	1269.92		52 500	297	M46	
1.0	0.99	5049	SIFN66C36B1400 - D80A-4G	1365.20		38 000	202	M36	
1.0	1.70	5359	SIFN76C36B1400 - D80A-4G	1448.88		52 500	297	M46	
1.0	2.80	5321	SIFN86C36B1400 - D80A-4G	1438.59		82 000	467	M55	
0.9	0.83	6041	SIFN66C36B1600 - D80A-4G	1633.34		38 000	202	M36	
0.9	1.50	5928	SIFN76C36B1600 - D80A-4G	1602.81		52 500	297	M46	
0.9	2.50	5924	SIFN86C36B1600 - D80A-4G	1601.76		82 000	467	M55	
0.8	1.40	6586	SIFN76C36B1800 - D80A-4G	1780.55		52 500	297	M46	
0.8	2.30	6638	SIFN86C36B1800 - D80A-4G	1794.60		82 000	467	M55	
0.7	1.20	7210	SIFN76C36B2000 - D80A-4G	1949.38		52 500	297	M46	
0.7	2.00	7343	SIFN86C36B2000 - D80A-4G	1985.27		82 000	467	M55	
0.6	1.10	8303	SIFN76C36B2240 - D80A-4G	2244.83		52 500	297	M46	
0.6	1.80	8157	SIFN86C36B2240 - D80A-4G	2205.41		82 000	467	M55	
0.6	3.00	8337	SIFN96C36B2240 - D80A-4G	2254.03		105 000	677	M64	
0.6	0.98	9162	SIFN76C36B2500 - D80A-4G	2476.98		52 500	297	M46	
0.6	1.70	9072	SIFN86C36C2500 - D80A-4G	2452.88		82 000	467	M55	
0.6	2.70	9199	SIFN96C36B2500 - D80A-4G	2487.13		105 000	677	M64	
0.5	0.87	10295	SIFN76C36B2800 - D80A-4G	2783.49		52 500	297	M46	
0.5	1.50	10275	SIFN86C36C2800 - D80A-4G	2778.01		82 000	467	M55	
0.5	2.40	10337	SIFN96C36B2800 - D80A-4G	2794.90		105 000	677	M64	
0.5	1.30	11204	SIFN86C36C3150 - D80A-4G	3029.31		82 000	467	M55	
0.5	2.20	11510	SIFN96C36B3150 - D80A-4G	3111.91		105 000	677	M64	
0.4	1.20	12969	SIFN86C36C3550 - D80A-4G	3506.46		82 000	467	M55	
0.4	1.90	12896	SIFN96C36B3550 - D80A-4G	3486.56		105 000	677	M64	
0.4	1.00	14320	SIFN86C36C4000 - D80A-4G	3871.78		82 000	467	M55	
0.4	1.70	14343	SIFN96C36C4000 - D80A-4G	3877.79		105 000	677	M64	
0.3	0.88	17133	SIFN86C36C4500 - D80A-4G	4632.23		82 000	467	M55	
0.3	1.50	16244	SIFN96C36C4500 - D80A-4G	4391.79		105 000	677	M64	
0.3	1.40	17713	SIFN96C36C5000 - D80A-4G	4789.07		105 000	677	M64	
0.3	1.20	20503	SIFN96C36C5600 - D80A-4G	5543.39		105 000	677	M64	
0.2	1.10	22639	SIFN96C36C6300 - D80A-4G	6120.94		105 000	677	M64	
0.2	0.92	27086	SIFN96C36C7100 - D80A-4G	7323.15		105 000	677	M64	
0.2	0.83	30158	SIFN96C36C8000 - D80A-4G	8153.70		105 000	677	M64	

P 0.75 kW
n_1 1415 min^{-1}

$n_2$ex min^{-1}	SF	T_2m Nm	Type	iex	F_{rN} N	F_{rN-G} N	m kg		
505.3	7.10	14	SIFN16B2.8 - D80B-4G	2.80		3 800	20	M01	
440.8	6.50	16	SIFN16B3.15 - D80B-4G	3.21		4 000	20	M01	
411.3	6.30	17	SIFN16B3.55 - D80B-4G	3.44		4 000	20	M01	
357.4	5.70	20	SIFN16B4 - D80B-4G	3.96		4 200	20	M01	
309.2	5.20	23	SIFN16B4.5 - D80B-4G	4.58		4 400	20	M01	
286.9	5.00	25	SIFN16B5 - D80B-4G	4.93		4 500	20	M01	
247.4	4.50	29	SIFN16B5.6 - D80B-4G	5.72		4 800	20	M01	X
215.8	4.10	33	SIFN16B6.3 - D80B-4G	6.56		5 000	20	M01	
201.4	4.10	36	SIFN16B7.1 - D80B-4G	7.03		5 100	20	M01	X
175.0	3.70	41	SIFN16B8 - D80B-4G	8.09		5 300	20	M01	
151.3	3.40	47	SIFN16B9 - D80B-4G	9.35		5 500	20	M01	X
140.4	3.30	51	SIFN16B10 - D80B-4G	10.08		5 600	20	M01	
130.1	3.30	55	SIFN16B11.2 - D80B-4G	10.88		5 700	20	M01	X
110.9	2.80	65	SIFN16B12.5 - D80B-4G	12.76		6 000	20	M01	
101.9	2.60	70	SIFN16B14 - D80B-4G	13.89		6 000	20	M01	X
85.2	2.10	84	SIFN16B16 - D80B-4G	16.61		6 000	20	M01	
77.4	1.90	93	SIFN16B18 - D80B-4G	18.28		6 000	20	M01	
69.9	1.80	102	SIFN16B20 - D80B-4G	20.24		6 000	20	M01	X
62.8	1.60	114	SIFN16B22.4 - D80B-4G	22.55		6 000	20	M01	X
55.9	1.40	128	SIFN16B25 - D80B-4G	25.32		6 000	20	M01	X
55.8	2.80	128	SIFN26B25 - D80B-4G	25.36		6 500	28	M06	
50.2	1.30	143	SIFN16B28 - D80B-4G	28.18		6 000	20	M01	
50.3	2.50	142	SIFN26B28 - D80B-4G	28.12		6 500	28	M06	X
50.0	2.90	143	SIFN26C28 - D80B-4G	28.31		6 500	28	M06	
44.9	1.10	160	SIFN16B31.5 - D80B-4G	31.52		6 000	20	M01	X
46.6	1.30	154	SIFN16C31.5 - D80B-4G	30.35		6 000	20	M01	
45.0	2.30	159	SIFN26B31.5 - D80B-4G	31.42		6 500	28	M06	X
47.1	2.80	152	SIFN26C31.5 - D80B-4G	30.06		6 500	28	M06	
38.6	0.97	185	SIFN16B35.5 - D80B-4G	36.64		6 000	20	M01	
43.2	1.20	166	SIFN16C35.5 - D80B-4G	32.76		6 000	20	M01	X
40.6	2.00	176	SIFN26B35.5 - D80B-4G	34.81		6 500	28	M06	X
39.0	2.30	183	SIFN26C35.5 - D80B-4G	36.25		6 500	28	M06	
34.7	0.87	207	SIFN16B40 - D80B-4G	40.82		6 000	20	M01	X
36.8	1.00	195	SIFN16C40 - D80B-4G	38.45		6 000	20	M01	
36.5	1.80	196	SIFN26B40 - D80B-4G	38.78		6 500	28	M06	
36.6	2.10	196	SIFN26C40 - D80B-4G	38.71		6 500	28	M06	
33.6	0.84	213	SIFN16B45 - D80B-4G	42.13		6 000	20	M01	
31.7	1.60	226	SIFN26B45 - D80B-4G	44.63		6 500	28	M06	X
31.9	1.90	225	SIFN26C45 - D80B-4G	44.40		6 500	28	M06	X
28.3	1.40	253	SIFN26B50 - D80B-4G	50.07		6 500	28	M06	X
27.5	1.60	260	SIFN26C50 - D80B-4G	51.42		6 500	28	M06	
28.2	2.80	254	SIFN36B50 - D80B-4G	50.15		11 000	48	M12	X
25.5	1.50	281	SIFN26C56 - D80B-4G	55.60		6 500	28	M06	
24.4	2.40	294	SIFN36B56 - D80B-4G	58.11		11 000	48	M12	
25.4	2.90	282	SIFN36C56 - D80B-4G	55.78		11 000	48	M12	X
21.9	1.30	327	SIFN26C63 - D80B-4G	64.64		6 500	28	M06	X
22.4	2.60	320	SIFN36C63 - D80B-4G	63.17		11 000	48	M12	X
19.7	1.20	364	SIFN26C71 - D80B-4G	71.97		6 500	28	M06	X
20.5	2.40	349	SIFN36C71 - D80B-4G	68.88		11 000	48	M12	X
17.9	1.00	401	SIFN26C80 - D80B-4G	79.24		6 500	28	M06	
17.7	2.00	404	SIFN36C80 - D80B-4G	79.73		11 000	48	M12	X
16.1	0.94	445	SIFN26C90 - D80B-4G	87.84		6 500	28	M06	X

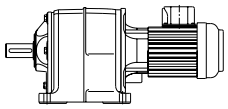

SI4

P 0.75 kW
n_1 1415 min^{-1}

$n_2$ex min^{-1}	SF	T_2m Nm	Type	iex	F_{rN} N	F_{rN-G} N	m kg		
16.1	1.80	446	SIFN36C90 - D80B-4G	88.04		11 000	48	M12	X
14.4	0.85	497	SIFN26C100 - D80B-4G	98.16		6 500	28	M06	X
13.4	1.50	533	SIFN36C100 - D80B-4G	105.33		11 000	48	M12	
12.1	1.40	594	SIFN36C112 - D80B-4G	117.28		11 000	48	M12	
10.9	1.20	657	SIFN36C125 - D80B-4G	129.74		11 000	48	M12	
11.8	2.60	605	SIFN46C125 - D80B-4G	119.59		21 000	67	M20	
9.8	1.10	730	SIFN36C140 - D80B-4G	144.13		11 000	48	M12	X
10.8	2.40	665	SIFN46C140 - D80B-4G	131.33		21 000	67	M20	
8.5	0.97	845	SIFN36C160 - D80B-4G	166.99		11 000	48	M12	X
9.0	2.00	793	SIFN46C160 - D80B-4G	156.72		21 000	67	M20	
7.8	0.90	914	SIFN36C16B180 - D80B-4G	180.52		11 000	58	M12	
8.1	1.80	889	SIFN46C180 - D80B-4G	175.71		21 000	67	M20	
7.2	1.60	994	SIFN46C16B200 - D80B-4G	196.41		21 000	77	M20	
7.0	2.70	1018	SIFN56C16B200 - D80B-4G	201.19		25 500	118	M28	
6.3	1.40	1140	SIFN46C16B224 - D80B-4G	225.17		21 000	77	M20	
6.6	2.60	1091	SIFN56C16B224 - D80B-4G	215.58		25 500	118	M28	X
5.9	1.30	1221	SIFN46C16B250 - D80B-4G	241.27		21 000	77	M20	
5.7	2.20	1256	SIFN56C16B250 - D80B-4G	248.11		25 500	118	M28	
5.1	1.10	1405	SIFN46C16B280 - D80B-4G	277.68		21 000	77	M20	
4.9	1.90	1452	SIFN56C16B280 - D80B-4G	286.83		25 500	118	M28	X
4.4	0.98	1625	SIFN46C16B315 - D80B-4G	321.02		21 000	77	M20	
4.6	1.80	1564	SIFN56C16B315 - D80B-4G	309.10		25 500	118	M28	
4.1	0.91	1751	SIFN46C16B355 - D80B-4G	345.94		21 000	77	M20	
4.2	1.70	1689	SIFN56C16B355 - D80B-4G	333.71		25 500	118	M28	X
3.9	2.70	1838	SIFN66C36B355 - D80B-4G	363.09		38 000	203	M36	
3.8	0.85	1890	SIFN46C16B400 - D80B-4G	373.48		21 000	77	M20	
3.6	1.40	1982	SIFN56C16B400 - D80B-4G	391.62		25 500	118	M28	
3.7	2.60	1960	SIFN66C36B400 - D80B-4G	387.33		38 000	203	M36	
3.3	1.30	2156	SIFN56C16B450 - D80B-4G	426.00		25 500	118	M28	X
3.2	2.30	2220	SIFN66C36B450 - D80B-4G	438.67		38 000	203	M36	
2.8	1.10	2579	SIFN56C16B500 - D80B-4G	509.50		25 500	118	M28	
2.8	1.90	2593	SIFN66C36B500 - D80B-4G	512.37		38 000	203	M36	
2.5	0.99	2839	SIFN56C16B560 - D80B-4G	560.89		25 500	118	M28	
2.6	1.80	2785	SIFN66C36B560 - D80B-4G	550.14		38 000	203	M36	
2.3	0.89	3142	SIFN56C16B630 - D80B-4G	620.84		25 500	118	M28	X
2.2	1.60	3219	SIFN66C36B630 - D80B-4G	635.98		38 000	203	M36	
2.3	2.80	3178	SIFN76C36B630 - D80B-4G	627.78		52 500	298	M46	
2.0	0.80	3501	SIFN56C16B710 - D80B-4G	691.69		25 500	118	M28	X
2.0	1.40	3601	SIFN66C36B710 - D80B-4G	711.36		38 000	203	M36	
2.1	2.60	3488	SIFN76C36B710 - D80B-4G	689.07		52 500	298	M46	
1.8	1.20	4078	SIFN66C36B800 - D80B-4G	805.65		38 000	203	M36	
1.8	2.30	3950	SIFN76C36B800 - D80B-4G	780.40		52 500	298	M46	
1.6	1.10	4378	SIFN66C36B900 - D80B-4G	864.90		38 000	203	M36	
1.5	1.90	4716	SIFN76C36B900 - D80B-4G	931.69		52 500	298	M46	
1.4	1.00	4958	SIFN66C36B1000 - D80B-4G	979.54		38 000	203	M36	
1.4	1.80	4986	SIFN76C36B1000 - D80B-4G	985.04		52 500	298	M46	
1.4	3.00	4950	SIFN86C36B1000 - D80B-4G	978.04		82 000	468	M55	
1.3	0.92	5406	SIFN66C36B1120 - D80B-4G	1068.15		38 000	203	M36	
1.3	1.60	5505	SIFN76C36B1120 - D80B-4G	1087.67		52 500	298	M46	
1.2	2.60	5820	SIFN86C36B1120 - D80B-4G	1149.77		82 000	468	M55	
1.1	0.80	6258	SIFN66C36B1250 - D80B-4G	1236.39		38 000	203	M36	
1.1	1.40	6428	SIFN76C36B1250 - D80B-4G	1269.92		52 500	298	M46	

P 0.75 kW
n_1 1415 min^{-1}

$n_2$ex min^{-1}	SF	T_2m Nm	Type	iex	F_{rN} N	F_{rN-G} N	m kg		
1.1	2.30	6480	SIFN86C36B1250 - D80B-4G	1280.17		82 000	468	M55	
1.0	1.20	7333	SIFN76C36B1400 - D80B-4G	1448.88		52 500	298	M46	
1.0	2.10	7281	SIFN86C36B1400 - D80B-4G	1438.59		82 000	468	M55	
0.9	1.10	8113	SIFN76C36B1600 - D80B-4G	1602.81		52 500	298	M46	
0.9	1.90	8107	SIFN86C36B1600 - D80B-4G	1601.76		82 000	468	M55	
0.9	3.00	8338	SIFN96C36B1600 - D80B-4G	1647.33		105 000	678	M64	
0.8	1.00	9012	SIFN76C36B1800 - D80B-4G	1780.55		52 500	298	M46	
0.8	1.70	9083	SIFN86C36B1800 - D80B-4G	1794.60		82 000	468	M55	
0.8	2.70	9284	SIFN96C36B1800 - D80B-4G	1834.16		105 000	678	M64	
0.7	0.91	9867	SIFN76C36B2000 - D80B-4G	1949.38		52 500	298	M46	
0.7	1.50	10048	SIFN86C36B2000 - D80B-4G	1985.27		82 000	468	M55	
0.7	2.40	10270	SIFN96C36B2000 - D80B-4G	2029.03		105 000	678	M64	
0.6	1.30	11163	SIFN86C36B2240 - D80B-4G	2205.41		82 000	468	M55	
0.6	2.20	11409	SIFN96C36B2240 - D80B-4G	2254.03		105 000	678	M64	
0.6	1.20	12415	SIFN86C36C2500 - D80B-4G	2452.88		82 000	468	M55	
0.6	2.00	12589	SIFN96C36B2500 - D80B-4G	2487.13		105 000	678	M64	
0.5	1.10	14061	SIFN86C36C2800 - D80B-4G	2778.01		82 000	468	M55	
0.5	1.80	14146	SIFN96C36B2800 - D80B-4G	2794.90		105 000	678	M64	
0.5	0.98	15333	SIFN86C36C3150 - D80B-4G	3029.31		82 000	468	M55	
0.5	1.60	15751	SIFN96C36B3150 - D80B-4G	3111.91		105 000	678	M64	
0.4	0.85	17748	SIFN86C36C3550 - D80B-4G	3506.46		82 000	468	M55	
0.4	1.40	17647	SIFN96C36B3550 - D80B-4G	3486.56		105 000	678	M64	
0.4	1.30	19627	SIFN96C36C4000 - D80B-4G	3877.79		105 000	678	M64	
0.3	1.10	22229	SIFN96C36C4500 - D80B-4G	4391.79		105 000	678	M64	
0.3	1.00	24240	SIFN96C36C5000 - D80B-4G	4789.07		105 000	678	M64	
0.3	0.89	28058	SIFN96C36C5600 - D80B-4G	5543.39		105 000	678	M64	
0.2	0.81	30981	SIFN96C36C6300 - D80B-4G	6120.94		105 000	678	M64	

P 1.1 kW
n_1 1410 min^{-1}

$n_2$ex min^{-1}	SF	T_2m Nm	Type	iex	F_{rN} N	F_{rN-G} N	m kg		
503.5	4.80	21	SIFN16B2.8 - D90S-4G	2.80		3 700	25	M01	
439.2	4.40	24	SIFN16B3.15 - D90S-4G	3.21		3 900	25	M01	
409.9	4.30	26	SIFN16B3.55 - D90S-4G	3.44		4 000	25	M01	
356.1	3.90	29	SIFN16B4 - D90S-4G	3.96		4 100	25	M01	
308.1	3.50	34	SIFN16B4.5 - D90S-4G	4.58		4 300	25	M01	
285.9	3.40	37	SIFN16B5 - D90S-4G	4.93		4 400	25	M01	
246.5	3.10	43	SIFN16B5.6 - D90S-4G	5.72		4 600	25	M01	X
215.0	2.80	49	SIFN16B6.3 - D90S-4G	6.56		4 800	25	M01	
200.7	2.80	52	SIFN16B7.1 - D90S-4G	7.03		4 900	25	M01	X
174.4	2.50	60	SIFN16B8 - D90S-4G	8.09		5 100	25	M01	
150.8	2.30	70	SIFN16B9 - D90S-4G	9.35		5 300	25	M01	X
140.0	2.30	75	SIFN16B10 - D90S-4G	10.08		5 400	25	M01	
129.6	2.20	81	SIFN16B11.2 - D90S-4G	10.88		5 500	25	M01	X
110.5	1.90	95	SIFN16B12.5 - D90S-4G	12.76		5 800	25	M01	
101.5	1.70	103	SIFN16B14 - D90S-4G	13.89		5 900	25	M01	X
84.9	1.50	124	SIFN16B16 - D90S-4G	16.61		6 000	25	M01	
85.7	2.90	123	SIFN26B16 - D90S-4G	16.46		6 300	33	M06	

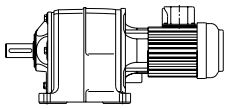

SI4

P 1.1 kW
n_1 1410 min^{-1}

$n_2$ex min^{-1}	SF	T_2m Nm	Type	iex	F_{rN} N	F_{rN-G} N	m kg		
77.1	1.30	136	SIFN16B18 - D90S-4G	18.28		6 000	25	M01	
79.2	2.70	133	SIFN26B18 - D90S-4G	17.80		6 500	33	M06	
82.5	2.90	127	SIFN26C18 - D90S-4G	17.09		6 400	33	M06	
69.7	1.20	151	SIFN16B20 - D90S-4G	20.24		6 000	25	M01	X
68.2	2.30	154	SIFN26B20 - D90S-4G	20.69		6 500	33	M06	X
74.0	2.70	142	SIFN26C20 - D90S-4G	19.06		6 500	33	M06	
62.5	1.10	168	SIFN16B22.4 - D90S-4G	22.55		6 000	25	M01	X
61.2	2.10	172	SIFN26B22.4 - D90S-4G	23.03		6 500	33	M06	X
62.7	2.50	168	SIFN26C22.4 - D90S-4G	22.49		6 500	33	M06	
55.7	0.95	189	SIFN16B25 - D90S-4G	25.32		6 000	25	M01	X
55.6	1.90	189	SIFN26B25 - D90S-4G	25.36		6 500	33	M06	
56.0	2.20	188	SIFN26C25 - D90S-4G	25.20		6 500	33	M06	
50.0	0.86	210	SIFN16B28 - D90S-4G	28.18		6 000	25	M01	
50.1	1.70	209	SIFN26B28 - D90S-4G	28.12		6 500	33	M06	X
49.8	2.00	211	SIFN26C28 - D90S-4G	28.31		6 500	33	M06	
46.5	0.88	226	SIFN16C31.5 - D90S-4G	30.35		6 000	25	M01	
44.9	1.50	234	SIFN26B31.5 - D90S-4G	31.42		6 500	33	M06	X
46.9	1.90	224	SIFN26C31.5 - D90S-4G	30.06		6 500	33	M06	
43.0	0.82	244	SIFN16C35.5 - D90S-4G	32.76		6 000	25	M01	X
40.5	1.40	259	SIFN26B35.5 - D90S-4G	34.81		6 500	33	M06	X
38.9	1.60	270	SIFN26C35.5 - D90S-4G	36.25		6 500	33	M06	
38.5	2.60	273	SIFN36B35.5 - D90S-4G	36.65		11 000	53	M12	
38.7	3.00	271	SIFN36C35.5 - D90S-4G	36.41		11 000	53	M12	
36.4	1.20	289	SIFN26B40 - D90S-4G	38.78		6 500	33	M06	
36.4	1.50	288	SIFN26C40 - D90S-4G	38.71		6 500	33	M06	
34.6	2.40	304	SIFN36B40 - D90S-4G	40.81		11 000	53	M12	
36.2	2.80	291	SIFN36C40 - D90S-4G	39.00		11 000	53	M12	X
31.6	1.10	332	SIFN26B45 - D90S-4G	44.63		6 500	33	M06	X
31.8	1.30	331	SIFN26C45 - D90S-4G	44.40		6 500	33	M06	X
31.2	2.10	336	SIFN36B45 - D90S-4G	45.14		11 000	53	M12	
30.9	2.40	340	SIFN36C45 - D90S-4G	45.60		11 000	53	M12	X
28.2	0.97	373	SIFN26B50 - D90S-4G	50.07		6 500	33	M06	X
27.4	1.10	383	SIFN26C50 - D90S-4G	51.42		6 500	33	M06	
28.1	1.90	374	SIFN36B50 - D90S-4G	50.15		11 000	53	M12	X
28.7	2.20	366	SIFN36C50 - D90S-4G	49.12		11 000	53	M12	X
25.4	1.00	414	SIFN26C56 - D90S-4G	55.60		6 500	33	M06	
24.3	1.70	433	SIFN36B56 - D90S-4G	58.11		11 000	53	M12	
25.3	2.00	416	SIFN36C56 - D90S-4G	55.78		11 000	53	M12	X
21.8	0.87	482	SIFN26C63 - D90S-4G	64.64		6 500	33	M06	X
22.3	1.70	471	SIFN36C63 - D90S-4G	63.17		11 000	53	M12	X
20.5	1.60	513	SIFN36C71 - D90S-4G	68.88		11 000	53	M12	X
17.7	1.40	594	SIFN36C80 - D90S-4G	79.73		11 000	53	M12	X
18.8	2.90	559	SIFN46C80 - D90S-4G	74.99		21 000	72	M20	
16.0	1.30	656	SIFN36C90 - D90S-4G	88.04		11 000	53	M12	X
16.8	2.60	624	SIFN46C90 - D90S-4G	83.75		21 000	72	M20	
13.4	1.00	785	SIFN36C100 - D90S-4G	105.33		11 000	53	M12	
14.8	2.20	712	SIFN46C100 - D90S-4G	95.56		21 000	72	M20	
12.0	0.94	874	SIFN36C112 - D90S-4G	117.28		11 000	53	M12	
13.6	2.10	772	SIFN46C112 - D90S-4G	103.60		21 000	72	M20	
10.9	0.85	967	SIFN36C125 - D90S-4G	129.74		11 000	53	M12	
11.8	1.80	891	SIFN46C125 - D90S-4G	119.59		21 000	72	M20	
11.4	3.00	925	SIFN56C125 - D90S-4G	124.11		25 500	113	M28	

P 1.1 kW
n_1 1410 min^{-1}

$n_2$ex min^{-1}	SF	T_2m Nm	Type	iex	F_{rN} N	F_{rN-G} N	m kg		
10.7	1.60	978	SIFN46C140 - D90S-4G	131.33		21 000	72	M20	
10.2	2.70	1031	SIFN56C140 - D90S-4G	138.44		25 500	113	M28	
9.0	1.40	1168	SIFN46C160 - D90S-4G	156.72		21 000	72	M20	
9.2	2.40	1147	SIFN56C160 - D90S-4G	153.96		25 500	113	M28	
8.0	1.20	1309	SIFN46C180 - D90S-4G	175.71		21 000	72	M20	
8.0	2.10	1307	SIFN56C16B180 - D90S-4G	175.50		25 500	123	M28	X
7.2	1.10	1463	SIFN46C16B200 - D90S-4G	196.41		21 000	82	M20	
7.0	1.90	1499	SIFN56C16B200 - D90S-4G	201.19		25 500	123	M28	
6.3	0.95	1677	SIFN46C16B224 - D90S-4G	225.17		21 000	82	M20	
6.5	1.70	1606	SIFN56C16B224 - D90S-4G	215.58		25 500	123	M28	X
5.8	0.89	1797	SIFN46C16B250 - D90S-4G	241.27		21 000	82	M20	
5.7	1.50	1848	SIFN56C16B250 - D90S-4G	248.11		25 500	123	M28	
5.8	2.80	1818	SIFN66C36B250 - D90S-4G	244.01		38 000	208	M36	
4.9	1.30	2137	SIFN56C16B280 - D90S-4G	286.83		25 500	123	M28	X
5.0	2.40	2110	SIFN66C36B280 - D90S-4G	283.24		38 000	208	M36	
4.6	1.20	2303	SIFN56C16B315 - D90S-4G	309.10		25 500	123	M28	
4.4	2.10	2363	SIFN66C36B315 - D90S-4G	317.13		38 000	208	M36	
4.2	1.10	2486	SIFN56C16B355 - D90S-4G	333.71		25 500	123	M28	X
3.9	1.80	2705	SIFN66C36B355 - D90S-4G	363.09		38 000	208	M36	
3.6	0.96	2917	SIFN56C16B400 - D90S-4G	391.62		25 500	123	M28	
3.6	1.70	2886	SIFN66C36B400 - D90S-4G	387.33		38 000	208	M36	
3.5	3.00	3019	SIFN76C36B400 - D90S-4G	405.24		52 500	303	M46	
3.3	0.88	3174	SIFN56C16B450 - D90S-4G	426.00		25 500	123	M28	X
3.2	1.50	3268	SIFN66C36B450 - D90S-4G	438.67		38 000	208	M36	
3.1	2.70	3351	SIFN76C36B450 - D90S-4G	449.84		52 500	303	M46	
2.8	1.30	3817	SIFN66C36B500 - D90S-4G	512.37		38 000	208	M36	
2.9	2.40	3679	SIFN76C36B500 - D90S-4G	493.78		52 500	303	M46	
2.6	1.20	4098	SIFN66C36B560 - D90S-4G	550.14		38 000	208	M36	
2.5	2.20	4130	SIFN76C36B560 - D90S-4G	554.31		52 500	303	M46	
2.2	1.10	4738	SIFN66C36B630 - D90S-4G	635.98		38 000	208	M36	
2.2	1.90	4677	SIFN76C36B630 - D90S-4G	627.78		52 500	303	M46	
2.0	0.94	5299	SIFN66C36B710 - D90S-4G	711.36		38 000	208	M36	
2.0	1.80	5133	SIFN76C36B710 - D90S-4G	689.07		52 500	303	M46	
2.0	2.90	5137	SIFN86C36B710 - D90S-4G	689.53		82 000	473	M55	
1.8	0.83	6002	SIFN66C36B800 - D90S-4G	805.65		38 000	208	M36	
1.8	1.50	5814	SIFN76C36B800 - D90S-4G	780.40		52 500	303	M46	
1.8	2.60	5773	SIFN86C36B800 - D90S-4G	774.86		82 000	473	M55	
1.5	1.30	6941	SIFN76C36B900 - D90S-4G	931.69		52 500	303	M46	
1.6	2.30	6484	SIFN86C36B900 - D90S-4G	870.34		82 000	473	M55	
1.4	1.20	7338	SIFN76C36B1000 - D90S-4G	985.04		52 500	303	M46	
1.4	2.10	7286	SIFN86C36B1000 - D90S-4G	978.04		82 000	473	M55	
1.3	1.10	8103	SIFN76C36B1120 - D90S-4G	1087.67		52 500	303	M46	
1.2	1.80	8566	SIFN86C36B1120 - D90S-4G	1149.77		82 000	473	M55	
1.1	0.95	9461	SIFN76C36B1250 - D90S-4G	1269.92		52 500	303	M46	
1.1	1.60	9537	SIFN86C36B1250 - D90S-4G	1280.17		82 000	473	M55	
1.1	2.70	9290	SIFN96C36B1250 - D90S-4G	1246.98		105 000	683	M64	
1.0	0.83	10794	SIFN76C36B1400 - D90S-4G	1448.88		52 500	303	M46	
1.0	1.40	10717	SIFN86C36B1400 - D90S-4G	1438.59		82 000	473	M55	
1.0	2.40	10258	SIFN96C36B1400 - D90S-4G	1376.90		105 000	683	M64	
0.9	1.30	11933	SIFN86C36B1600 - D90S-4G	1601.76		82 000	473	M55	
0.9	2.00	12272	SIFN96C36B1600 - D90S-4G	1647.33		105 000	683	M64	
0.8	1.10	13369	SIFN86C36B1800 - D90S-4G	1794.60		82 000	473	M55	

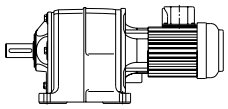

SI4

P 1.1 kW
n_1 1410 min^{-1}

$n_2$ex min^{-1}	SF	T_2m Nm	Type	iex	F_{rN} N	F_{rN-G} N	m kg		
0.8	1.80	13664	SIFN96C36B1800 - D90S-4G	1834.16		105 000	683	M64	
0.7	1.00	14790	SIFN86C36B2000 - D90S-4G	1985.27		82 000	473	M55	
0.7	1.70	15116	SIFN96C36B2000 - D90S-4G	2029.03		105 000	683	M64	
0.6	0.91	16430	SIFN86C36B2240 - D90S-4G	2205.41		82 000	473	M55	
0.6	1.50	16792	SIFN96C36B2240 - D90S-4G	2254.03		105 000	683	M64	
0.6	0.82	18274	SIFN86C36C2500 - D90S-4G	2452.88		82 000	473	M55	
0.6	1.30	18529	SIFN96C36B2500 - D90S-4G	2487.13		105 000	683	M64	
0.5	1.20	20821	SIFN96C36B2800 - D90S-4G	2794.90		105 000	683	M64	
0.5	1.10	23183	SIFN96C36B3150 - D90S-4G	3111.91		105 000	683	M64	
0.4	0.96	25974	SIFN96C36B3550 - D90S-4G	3486.56		105 000	683	M64	
0.4	0.87	28889	SIFN96C36C4000 - D90S-4G	3877.79		105 000	683	M64	

P 1.5 kW
n_1 1410 min^{-1}

$n_2$ex min^{-1}	SF	T_2m Nm	Type	iex	F_{rN} N	F_{rN-G} N	m kg		
503.5	3.50	28	SIFN16B2.8 - D90L-4G	2.80		3 600	26	M01	
439.2	3.20	33	SIFN16B3.15 - D90L-4G	3.21		3 800	26	M01	
409.9	3.10	35	SIFN16B3.55 - D90L-4G	3.44		3 900	26	M01	
356.1	2.90	40	SIFN16B4 - D90L-4G	3.96		4 000	26	M01	
308.1	2.60	46	SIFN16B4.5 - D90L-4G	4.58		4 200	26	M01	
285.9	2.50	50	SIFN16B5 - D90L-4G	4.93		4 200	26	M01	
246.5	2.20	58	SIFN16B5.6 - D90L-4G	5.72		4 500	26	M01	X
215.0	2.10	67	SIFN16B6.3 - D90L-4G	6.56		4 700	26	M01	
200.7	2.00	71	SIFN16B7.1 - D90L-4G	7.03		4 800	26	M01	X
174.4	1.90	82	SIFN16B8 - D90L-4G	8.09		4 900	26	M01	
150.8	1.70	95	SIFN16B9 - D90L-4G	9.35		5 100	26	M01	X
140.0	1.70	102	SIFN16B10 - D90L-4G	10.08		5 200	26	M01	
129.6	1.60	110	SIFN16B11.2 - D90L-4G	10.88		5 300	26	M01	X
110.5	1.40	130	SIFN16B12.5 - D90L-4G	12.76		5 500	26	M01	
113.8	2.90	126	SIFN26B12.5 - D90L-4G	12.39		5 700	34	M06	
101.5	1.30	141	SIFN16B14 - D90L-4G	13.89		5 600	26	M01	X
99.2	2.50	144	SIFN26B14 - D90L-4G	14.21		5 900	34	M06	X
84.9	1.10	169	SIFN16B16 - D90L-4G	16.61		5 800	26	M01	
85.7	2.20	167	SIFN26B16 - D90L-4G	16.46		6 100	34	M06	
77.1	0.97	186	SIFN16B18 - D90L-4G	18.28		5 900	26	M01	
79.2	2.00	181	SIFN26B18 - D90L-4G	17.80		6 200	34	M06	
69.7	0.88	206	SIFN16B20 - D90L-4G	20.24		6 000	26	M01	X
68.2	1.70	210	SIFN26B20 - D90L-4G	20.69		6 400	34	M06	X
74.0	2.00	194	SIFN26C20 - D90L-4G	19.06		6 300	34	M06	
66.6	0.84	215	SIFN16C22.4 - D90L-4G	21.17		6 000	26	M01	X
61.2	1.50	234	SIFN26B22.4 - D90L-4G	23.03		6 500	34	M06	X
62.7	1.80	229	SIFN26C22.4 - D90L-4G	22.49		6 500	34	M06	
55.6	1.40	258	SIFN26B25 - D90L-4G	25.36		6 500	34	M06	
56.0	1.60	256	SIFN26C25 - D90L-4G	25.20		6 500	34	M06	
58.8	3.00	243	SIFN36B25 - D90L-4G	23.97		11 000	54	M12	X
50.1	1.30	286	SIFN26B28 - D90L-4G	28.12		6 500	34	M06	X
49.8	1.50	288	SIFN26C28 - D90L-4G	28.31		6 500	34	M06	

P 1.5 kW
n_1 1410 min^{-1}

$n_2$ex min^{-1}	SF	T_2m Nm	Type	iex	F_{rN} N	F_{rN-G} N	m kg		
50.8	2.60	282	SIFN36B28 - D90L-4G	27.74		11 000	54	M12	X
44.9	1.10	319	SIFN26B31.5 - D90L-4G	31.42		6 500	34	M06	X
46.9	1.40	305	SIFN26C31.5 - D90L-4G	30.06		6 500	34	M06	
46.0	2.30	311	SIFN36B31.5 - D90L-4G	30.63		11 000	54	M12	X
43.0	2.50	333	SIFN36C31.5 - D90L-4G	32.80		11 000	54	M12	
40.5	1.00	354	SIFN26B35.5 - D90L-4G	34.81		6 500	34	M06	X
38.5	1.90	372	SIFN36B35.5 - D90L-4G	36.65		11 000	54	M12	
38.7	2.20	370	SIFN36C35.5 - D90L-4G	36.41		11 000	54	M12	
36.4	0.91	394	SIFN26B40 - D90L-4G	38.78		6 500	34	M06	
36.4	1.10	393	SIFN26C40 - D90L-4G	38.71		6 500	34	M06	
34.6	1.70	415	SIFN36B40 - D90L-4G	40.81		11 000	54	M12	
36.2	2.10	396	SIFN36C40 - D90L-4G	39.00		11 000	54	M12	X
31.8	0.93	451	SIFN26C45 - D90L-4G	44.40		6 500	34	M06	X
31.2	1.60	459	SIFN36B45 - D90L-4G	45.14		11 000	54	M12	
30.9	1.80	463	SIFN36C45 - D90L-4G	45.60		11 000	54	M12	X
30.3	3.00	472	SIFN46B45 - D90L-4G	46.48		21 000	73	M20	X
27.4	0.80	522	SIFN26C50 - D90L-4G	51.42		6 500	34	M06	
28.1	1.40	509	SIFN36B50 - D90L-4G	50.15		11 000	54	M12	X
28.7	1.60	499	SIFN36C50 - D90L-4G	49.12		11 000	54	M12	X
27.1	2.60	529	SIFN46B50 - D90L-4G	52.12		21 000	73	M20	
24.3	1.20	590	SIFN36B56 - D90L-4G	58.11		11 000	54	M12	
25.3	1.40	567	SIFN36C56 - D90L-4G	55.78		11 000	54	M12	X
27.1	3.00	529	SIFN46C56 - D90L-4G	52.10		21 000	73	M20	X
22.3	1.30	642	SIFN36C63 - D90L-4G	63.17		11 000	54	M12	X
23.6	2.60	606	SIFN46C63 - D90L-4G	59.67		21 000	73	M20	X
20.5	1.20	700	SIFN36C71 - D90L-4G	68.88		11 000	54	M12	X
20.1	2.20	712	SIFN46C71 - D90L-4G	70.07		21 000	73	M20	X
17.7	1.00	810	SIFN36C80 - D90L-4G	79.73		11 000	54	M12	X
18.8	2.10	762	SIFN46C80 - D90L-4G	74.99		21 000	73	M20	X
16.0	0.92	894	SIFN36C90 - D90L-4G	88.04		11 000	54	M12	X
16.8	1.90	851	SIFN46C90 - D90L-4G	83.75		21 000	73	M20	
14.8	1.60	971	SIFN46C100 - D90L-4G	95.56		21 000	73	M20	X
14.5	2.80	986	SIFN56C100 - D90L-4G	97.06		25 500	114	M28	
13.6	1.50	1052	SIFN46C112 - D90L-4G	103.60		21 000	73	M20	X
13.4	2.60	1069	SIFN56C112 - D90L-4G	105.19		25 500	114	M28	
11.8	1.30	1215	SIFN46C125 - D90L-4G	119.59		21 000	73	M20	X
11.4	2.20	1261	SIFN56C125 - D90L-4G	124.11		25 500	114	M28	X
10.7	1.20	1334	SIFN46C140 - D90L-4G	131.33		21 000	73	M20	X
10.2	2.00	1406	SIFN56C140 - D90L-4G	138.44		25 500	114	M28	X
9.0	1.00	1592	SIFN46C160 - D90L-4G	156.72		21 000	73	M20	X
9.2	1.80	1564	SIFN56C160 - D90L-4G	153.96		25 500	114	M28	
8.0	0.90	1785	SIFN46C180 - D90L-4G	175.71		21 000	73	M20	
8.0	1.60	1783	SIFN56C16B180 - D90L-4G	175.50		25 500	124	M28	X
7.9	2.70	1823	SIFN66C36B180 - D90L-4G	179.42		38 000	209	M36	
7.2	0.80	1995	SIFN46C16B200 - D90L-4G	196.41		21 000	83	M20	
7.0	1.40	2044	SIFN56C16B200 - D90L-4G	201.19		25 500	124	M28	
7.0	2.50	2039	SIFN66C36B200 - D90L-4G	200.69		38 000	209	M36	
6.5	1.30	2190	SIFN56C16B224 - D90L-4G	215.58		25 500	124	M28	X
6.5	2.30	2201	SIFN66C36B224 - D90L-4G	216.68		38 000	209	M36	
5.7	1.10	2520	SIFN56C16B250 - D90L-4G	248.11		25 500	124	M28	
5.8	2.00	2479	SIFN66C36B250 - D90L-4G	144.01		38 000	209	M36	
4.9	0.96	2914	SIFN56C16B280 - D90L-4G	186.83		25 500	124	M28	X

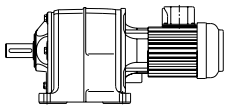

SI4

P 1.5 kW
n_1 1410 min^{-1}

$n_2$ex min^{-1}	SF	T_2m Nm	Type	iex	F_{rN} N	F_{rN-G} N	m kg		
5.0	1.70	2877	SIFN66C36B280 - D90L-4G	283.24		38 000	209	M36	
4.6	0.89	3140	SIFN56C16B315 - D90L-4G	309.10		25 500	124	M28	
4.4	1.60	3222	SIFN66C36B315 - D90L-4G	317.13		38 000	209	M36	
4.4	2.80	3224	SIFN76C36B315 - D90L-4G	317.39		52 500	304	M46	
4.2	0.83	3390	SIFN56C16B355 - D90L-4G	333.71		25 500	124	M28	X
3.9	1.40	3689	SIFN66C36B355 - D90L-4G	363.09		38 000	209	M36	
3.8	2.40	3724	SIFN76C36B355 - D90L-4G	366.58		52 500	304	M46	
3.6	1.30	3935	SIFN66C36B400 - D90L-4G	387.33		38 000	209	M36	
3.5	2.20	4117	SIFN76C36B400 - D90L-4G	405.24		52 500	304	M46	
3.2	1.10	4456	SIFN66C36B450 - D90L-4G	438.67		38 000	209	M36	
3.1	2.00	4570	SIFN76C36B450 - D90L-4G	449.84		52 500	304	M46	
2.8	0.96	5205	SIFN66C36B500 - D90L-4G	512.37		38 000	209	M36	
2.9	1.80	5016	SIFN76C36B500 - D90L-4G	493.78		52 500	304	M46	
2.8	3.00	5057	SIFN86C36B500 - D90L-4G	497.77		82 000	474	M55	
2.6	0.89	5589	SIFN66C36B560 - D90L-4G	550.14		38 000	209	M36	
2.5	1.60	5631	SIFN76C36B560 - D90L-4G	554.31		52 500	304	M46	
2.5	2.60	5682	SIFN86C36B560 - D90L-4G	559.36		82 000	474	M55	
2.2	1.40	6378	SIFN76C36B630 - D90L-4G	627.78		52 500	304	M46	
2.3	2.40	6185	SIFN86C36B630 - D90L-4G	608.83		82 000	474	M55	
2.0	1.30	7000	SIFN76C36B710 - D90L-4G	689.07		52 500	304	M46	
2.0	2.10	7005	SIFN86C36B710 - D90L-4G	689.53		82 000	474	M55	
1.8	1.10	7928	SIFN76C36B800 - D90L-4G	780.40		52 500	304	M46	
1.8	1.90	7872	SIFN86C36B800 - D90L-4G	774.86		82 000	474	M55	
1.5	0.95	9465	SIFN76C36B900 - D90L-4G	931.69		52 500	304	M46	
1.6	1.70	8842	SIFN86C36B900 - D90L-4G	870.34		82 000	474	M55	
1.6	2.80	8862	SIFN96C36B900 - D90L-4G	872.30		105 000	684	M64	
1.4	0.90	10007	SIFN76C36B1000 - D90L-4G	985.04		52 500	304	M46	
1.4	1.50	9936	SIFN86C36B1000 - D90L-4G	978.04		82 000	474	M55	
1.4	2.50	10036	SIFN96C36B1000 - D90L-4G	987.93		105 000	684	M64	
1.3	0.81	11049	SIFN76C36B1120 - D90L-4G	1087.67		52 500	304	M46	
1.2	1.30	11680	SIFN86C36B1120 - D90L-4G	1149.77		82 000	474	M55	
1.3	2.30	11074	SIFN96C36B1120 - D90L-4G	1090.09		105 000	684	M64	
1.1	1.20	13005	SIFN86C36B1250 - D90L-4G	1280.17		82 000	474	M55	
1.1	2.00	12668	SIFN96C36B1250 - D90L-4G	1246.98		105 000	684	M64	
1.0	1.00	14614	SIFN86C36B1400 - D90L-4G	1438.59		82 000	474	M55	
1.0	1.80	13988	SIFN96C36B1400 - D90L-4G	1376.90		105 000	684	M64	
0.9	0.92	16272	SIFN86C36B1600 - D90L-4G	1601.76		82 000	474	M55	
0.9	1.50	16735	SIFN96C36B1600 - D90L-4G	1647.33		105 000	684	M64	
0.8	0.82	18231	SIFN86C36B1800 - D90L-4G	1794.60		82 000	474	M55	
0.8	1.30	18633	SIFN96C36B1800 - D90L-4G	1834.16		105 000	684	M64	
0.7	1.20	20613	SIFN96C36B2000 - D90L-4G	2029.03		105 000	684	M64	
0.6	1.10	22898	SIFN96C36B2240 - D90L-4G	2254.03		105 000	684	M64	
0.6	0.99	25266	SIFN96C36B2500 - D90L-4G	2487.13		105 000	684	M64	
0.5	0.88	28393	SIFN96C36B2800 - D90L-4G	2794.90		105 000	684	M64	

P 2.2 kW
n_1 1420 min^{-1}

$n_2$ex min^{-1}	SF	T_2m Nm	Type	iex	F_{rN} N	F_{rN-G} N	m kg		
507.1	2.40	41	SIFN16B2.8 - D100A-4G	2.80		3 500	29	M01	
442.3	2.20	47	SIFN16B3.15 - D100A-4G	3.21		3 600	29	M01	
412.8	2.20	51	SIFN16B3.55 - D100A-4G	3.44		3 700	29	M01	
358.7	2.00	59	SIFN16B4 - D100A-4G	3.96		3 800	29	M01	
345.7	3.00	61	SIFN26B4 - D100A-4G	4.11		4 000	37	M06	
310.2	1.80	68	SIFN16B4.5 - D100A-4G	4.58		4 000	29	M01	
307.7	2.70	68	SIFN26B4.5 - D100A-4G	4.62		4 100	37	M06	
287.9	1.70	73	SIFN16B5 - D100A-4G	4.93		4 000	29	M01	
289.8	2.60	72	SIFN26B5 - D100A-4G	4.90		4 200	37	M06	
248.2	1.50	85	SIFN16B5.6 - D100A-4G	5.72		4 300	29	M01	
216.5	1.40	97	SIFN16B6.3 - D100A-4G	6.56		4 400	29	M01	
232.8	3.00	90	SIFN26B6.3 - D100A-4G	6.10		4 500	37	M06	
202.1	1.40	104	SIFN16B7.1 - D100A-4G	7.03		4 500	29	M01	
197.2	2.70	107	SIFN26B7.1 - D100A-4G	7.20		4 700	37	M06	
175.6	1.30	120	SIFN16B8 - D100A-4G	8.09		4 600	29	M01	
176.1	2.60	119	SIFN26B8 - D100A-4G	8.06		4 900	37	M06	
151.9	1.20	138	SIFN16B9 - D100A-4G	9.35		4 800	29	M01	
156.7	2.40	134	SIFN26B9 - D100A-4G	9.06		5 000	37	M06	
140.9	1.10	149	SIFN16B10 - D100A-4G	10.08		4 800	29	M01	
147.6	2.40	142	SIFN26B10 - D100A-4G	9.62		5 100	37	M06	
130.5	1.10	161	SIFN16B11.2 - D100A-4G	10.88		4 900	29	M01	
122.4	2.10	172	SIFN26B11.2 - D100A-4G	11.60		5 300	37	M06	
111.2	0.95	189	SIFN16B12.5 - D100A-4G	12.76		5 000	29	M01	
114.6	2.00	183	SIFN26B12.5 - D100A-4G	12.39		5 300	37	M06	
102.3	0.88	205	SIFN16B14 - D100A-4G	13.89		5 100	29	M01	
99.9	1.70	210	SIFN26B14 - D100A-4G	14.21		5 500	37	M06	X
86.3	1.50	244	SIFN26B16 - D100A-4G	16.46		5 600	37	M06	
90.2	2.90	233	SIFN36C16 - D100A-4G	15.74		11 000	57	M12	
79.8	1.40	263	SIFN26B18 - D100A-4G	17.80		5 700	37	M06	
77.7	2.60	270	SIFN36C18 - D100A-4G	18.27		11 000	57	M12	
83.1	2.80	253	SIFN36B18 - D100A-4G	17.09		11 000	57	M12	X
68.6	1.20	306	SIFN26B20 - D100A-4G	20.69		5 800	37	M06	X
74.5	1.40	282	SIFN26C20 - D100A-4G	19.06		5 700	37	M06	
73.2	2.50	287	SIFN36B20 - D100A-4G	19.41		11 000	57	M12	X
61.6	1.10	341	SIFN26B22.4 - D100A-4G	23.03		5 800	37	M06	X
63.1	1.30	333	SIFN26C22.4 - D100A-4G	22.49		5 800	37	M06	
64.6	2.20	325	SIFN36B22.4 - D100A-4G	21.98		11 000	57	M12	X
56.0	0.96	375	SIFN26B25 - D100A-4G	25.36		5 900	37	M06	
56.4	1.10	373	SIFN26C25 - D100A-4G	25.20		5 900	37	M06	
59.2	2.00	355	SIFN36B25 - D100A-4G	23.97		11 000	57	M12	X
50.5	0.87	416	SIFN26B28 - D100A-4G	28.12		5 900	37	M06	X
50.2	1.00	419	SIFN26C28 - D100A-4G	28.31		5 900	37	M06	
51.2	1.80	410	SIFN36B28 - D100A-4G	27.74		11 000	57	M12	X
47.2	0.94	445	SIFN26C31.5 - D100A-4G	30.06		6 000	37	M06	
46.4	1.60	453	SIFN36B31.5 - D100A-4G	30.63		11 000	57	M12	X
38.7	1.30	542	SIFN36B35.5 - D100A-4G	36.65		11 000	57	M12	
39.0	1.50	539	SIFN36C35.5 - D100A-4G	36.41		11 000	57	M12	
40.0	2.70	525	SIFN46B35.5 - D100A-4G	35.47		21 000	76	M20	X
34.8	1.20	604	SIFN36B40 - D100A-4G	40.81		11 000	57	M12	
36.4	1.40	577	SIFN36C40 - D100A-4G	39.00		11 000	57	M12	X
36.5	2.40	576	SIFN46B40 - D100A-4G	38.96		21 000	76	M20	X
37.5	2.90	561	SIFN46C40 - D100A-4G	37.89		21 000	76	M20	

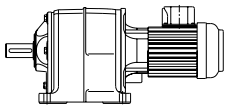

SI4

P 2.2 kW
n_1 1420 min^{-1}

$n_2$ex min^{-1}	SF	T_2m Nm	Type	iex	F_{rN} N	F_{rN-G} N	m kg		
31.5	1.10	668	SIFN36B45 - D100A-4G	45.14		11 000	57	M12	
30.5	2.00	688	SIFN46B45 - D100A-4G	46.48		21 000	76	M20	X
34.1	2.60	617	SIFN46C45 - D100A-4G	41.69		21 000	76	M20	
28.3	0.97	742	SIFN36B50 - D100A-4G	50.15		11 000	57	M12	X
28.9	1.10	727	SIFN36C50 - D100A-4G	49.12		11 000	57	M12	X
27.2	1.80	771	SIFN46B50 - D100A-4G	52.12		21 000	76	M20	
30.2	2.30	695	SIFN46C50 - D100A-4G	46.97		21 000	76	M20	
24.4	0.84	860	SIFN36B56 - D100A-4G	58.11		11 000	57	M12	
25.5	0.99	825	SIFN36C56 - D100A-4G	55.78		11 000	57	M12	X
27.3	2.10	771	SIFN46C56 - D100A-4G	52.10		21 000	76	M20	X
22.5	0.88	935	SIFN36C63 - D100A-4G	63.17		11 000	57	M12	X
23.8	1.80	883	SIFN46C63 - D100A-4G	59.67		21 000	76	M20	X
20.6	0.80	1019	SIFN36C71 - D100A-4G	68.88		11 000	57	M12	X
20.3	1.50	1037	SIFN46C71 - D100A-4G	70.07		21 000	76	M20	X
21.0	2.80	1003	SIFN56C71 - D100A-4G	67.77		25 500	117	M28	X
18.9	1.40	1109	SIFN46C80 - D100A-4G	74.99		21 000	76	M20	X
18.4	2.50	1142	SIFN56C80 - D100A-4G	77.16		25 500	117	M28	
17.0	1.30	1239	SIFN46C90 - D100A-4G	83.75		21 000	76	M20	
16.8	2.20	1252	SIFN56C90 - D100A-4G	84.66		25 500	117	M28	
14.9	1.10	1414	SIFN46C100 - D100A-4G	95.56		21 000	76	M20	X
14.6	1.90	1436	SIFN56C100 - D100A-4G	97.06		25 500	117	M28	
13.7	1.00	1533	SIFN46C112 - D100A-4G	103.60		21 000	76	M20	X
13.5	1.80	1556	SIFN56C112 - D100A-4G	105.19		25 500	117	M28	
11.9	0.90	1769	SIFN46C125 - D100A-4G	119.59		21 000	76	M20	X
11.4	1.50	1836	SIFN56C125 - D100A-4G	124.11		25 500	117	M28	X
11.9	2.80	1767	SIFN66C125 - D100A-4G	119.46		38 000	174	M36	
10.8	0.82	1943	SIFN46C140 - D100A-4G	131.33		21 000	76	M20	X
10.3	1.40	2048	SIFN56C140 - D100A-4G	138.44		25 500	117	M28	X
10.4	2.50	2023	SIFN66C140 - D100A-4G	136.74		38 000	174	M36	
9.2	1.20	2278	SIFN56C160 - D100A-4G	153.96		25 500	117	M28	
9.5	2.30	2210	SIFN66C160 - D100A-4G	149.41		38 000	174	M36	
8.1	1.10	2596	SIFN56C16B180 - D100A-4G	175.50		25 500	127	M28	
8.1	1.90	2604	SIFN66C180 - D100A-4G	176.00		38 000	174	M36	
7.1	0.94	2977	SIFN56C16B200 - D100A-4G	201.19		25 500	127	M28	
7.3	1.70	2868	SIFN66C200 - D100A-4G	193.85		38 000	174	M36	
6.6	0.88	3189	SIFN56C16B224 - D100A-4G	215.58		25 500	127	M28	
6.6	1.60	3185	SIFN66C224 - D100A-4G	215.26		38 000	174	M36	
6.3	2.70	3339	SIFN76C36B224 - D100A-4G	225.66		52 500	307	M46	
5.8	1.40	3610	SIFN66C36B250 - D100A-4G	244.01		38 000	212	M36	
5.6	2.40	3738	SIFN76C36B250 - D100A-4G	252.66		52 500	307	M46	
5.0	1.20	4190	SIFN66C36B280 - D100A-4G	283.24		38 000	212	M36	
4.9	2.10	4280	SIFN76C36B280 - D100A-4G	289.28		52 500	307	M46	
4.5	1.10	4692	SIFN66C36B315 - D100A-4G	317.13		38 000	212	M36	
4.5	1.90	4696	SIFN76C36B315 - D100A-4G	317.39		52 500	307	M46	
3.9	0.93	5372	SIFN66C36B355 - D100A-4G	363.09		38 000	212	M36	
3.9	1.70	5423	SIFN76C36B355 - D100A-4G	366.58		52 500	307	M46	
4.0	2.80	5297	SIFN86C36B355 - D100A-4G	358.05		82 000	477	M55	
3.7	0.87	5730	SIFN66C36B400 - D100A-4G	387.33		38 000	212	M36	
3.5	1.50	5995	SIFN76C36B400 - D100A-4G	405.24		52 500	307	M46	
3.6	2.60	5880	SIFN86C36B400 - D100A-4G	397.46		82 000	477	M55	
3.2	1.40	6655	SIFN76C36B450 - D100A-4G	449.84		52 500	307	M46	
3.2	2.30	6608	SIFN86C36B450 - D100A-4G	446.64		82 000	477	M55	

P 2.2 kW
n_1 1420 min^{-1}

$n_2$ex min^{-1}	SF	T_2m Nm	Type	iex	F_{rN} N	F_{rN-G} N	m kg		
2.9	1.20	7305	SIFN76C36B500 - D100A-4G	493.78		52 500	307	M46	
2.9	2.00	7364	SIFN86C36B500 - D100A-4G	497.77		82 000	477	M55	
2.6	1.10	8201	SIFN76C36B560 - D100A-4G	554.31		52 500	307	M46	
2.5	1.80	8276	SIFN86C36B560 - D100A-4G	559.36		82 000	477	M55	
2.5	3.00	8425	SIFN96C36B560 - D100A-4G	569.46		105 000	687	M64	
2.3	0.97	9288	SIFN76C36B630 - D100A-4G	627.78		52 500	307	M46	
2.3	1.70	9007	SIFN86C36B630 - D100A-4G	608.83		82 000	477	M55	
2.3	2.80	9024	SIFN96C36B630 - D100A-4G	609.91		105 000	687	M64	
2.1	0.88	10195	SIFN76C36B710 - D100A-4G	689.07		52 500	307	M46	
2.1	1.50	10201	SIFN86C36B710 - D100A-4G	689.53		82 000	477	M55	
2.0	2.40	10551	SIFN96C36B710 - D100A-4G	713.17		105 000	687	M64	
1.8	1.30	11464	SIFN86C36B800 - D100A-4G	774.86		82 000	477	M55	
1.8	2.10	11642	SIFN96C36B800 - D100A-4G	786.93		105 000	687	M64	
1.6	1.20	12876	SIFN86C36B900 - D100A-4G	870.34		82 000	477	M55	
1.6	1.90	12905	SIFN96C36B900 - D100A-4G	872.30		105 000	687	M64	
1.5	1.00	14470	SIFN86C36B1000 - D100A-4G	978.04		82 000	477	M55	
1.4	1.70	14616	SIFN96C36B1000 - D100A-4G	987.93		105 000	687	M64	
1.2	0.88	17011	SIFN86C36B1120 - D100A-4G	1149.77		82 000	477	M55	
1.3	1.60	16128	SIFN96C36B1120 - D100A-4G	1090.09		105 000	687	M64	
1.1	1.40	18449	SIFN96C36B1250 - D100A-4G	1246.98		105 000	687	M64	
1.0	1.20	20371	SIFN96C36B1400 - D100A-4G	1376.90		105 000	687	M64	
0.9	1.00	24372	SIFN96C36B1600 - D100A-4G	1647.33		105 000	687	M64	
0.8	0.92	27136	SIFN96C36B1800 - D100A-4G	1834.16		105 000	687	M64	
0.7	0.83	30019	SIFN96C36B2000 - D100A-4G	2029.03		105 000	687	M64	

P 3.0 kW
n_1 1425 min^{-1}

$n_2$ex min^{-1}	SF	T_2m Nm	Type	iex	F_{rN} N	F_{rN-G} N	m kg		
508.9	1.80	56	SIFN16B2.8 - D100B-4G	2.80		3 400	31	M01	
511.5	2.40	56	SIFN26B2.8 - D100B-4G	2.79		3 500	39	M06	
443.9	1.60	65	SIFN16B3.15 - D100B-4G	3.21		3 500	31	M01	
458.8	2.40	62	SIFN26B3.15 - D100B-4G	3.11		3 600	39	M06	
414.2	1.60	69	SIFN16B3.55 - D100B-4G	3.44		3 500	31	M01	
388.6	2.40	74	SIFN26B3.55 - D100B-4G	3.67		3 800	39	M06	
359.9	1.40	80	SIFN16B4 - D100B-4G	3.96		3 600	31	M01	
347.0	2.20	83	SIFN26B4 - D100B-4G	4.11		3 800	39	M06	
311.3	1.30	92	SIFN16B4.5 - D100B-4G	4.58		3 700	31	M01	
308.8	2.00	93	SIFN26B4.5 - D100B-4G	4.62		4 000	39	M06	
288.9	1.30	99	SIFN16B5 - D100B-4G	4.93		3 800	31	M01	
290.8	1.90	99	SIFN26B5 - D100B-4G	4.90		4 000	39	M06	
249.1	1.10	115	SIFN16B5.6 - D100B-4G	5.72		4 100	31	M01	
260.5	2.40	110	SIFN26B5.6 - D100B-4G	5.47		4 200	39	M06	
217.3	1.00	132	SIFN16B6.3 - D100B-4G	6.56		4 200	31	M01	
233.6	2.20	123	SIFN26B6.3 - D100B-4G	6.10		4 300	39	M06	
202.8	1.00	141	SIFN16B7.1 - D100B-4G	7.03		4 200	31	M01	
197.9	2.00	145	SIFN26B7.1 - D100B-4G	7.20		4 500	39	M06	
176.2	0.94	163	SIFN16B8 - D100B-4G	8.09		4 300	31	M01	

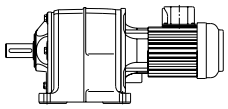

SI4

P 3.0 kW
n_1 1425 min^{-1}

$n_2$ex min^{-1}	SF	T_2m Nm	Type	iex	F_{rN} N	F_{rN-G} N	m kg		
176.7	1.90	162	SIFN26B8 - D100B-4G	8.06		4 600	39	M06	
152.4	0.86	188	SIFN16B9 - D100B-4G	9.35		4 400	31	M01	
157.2	1.80	182	SIFN26B9 - D100B-4G	9.06		4 700	39	M06	
141.4	0.84	203	SIFN16B10 - D100B-4G	10.08		4 400	31	M01	
148.1	1.80	193	SIFN26B10 - D100B-4G	9.62		4 700	39	M06	
131.0	0.82	219	SIFN16B11.2 - D100B-4G	10.88		4 400	31	M01	
122.8	1.50	233	SIFN26B11.2 - D100B-4G	11.60		4 900	39	M06	
115.0	1.40	249	SIFN26B12.5 - D100B-4G	12.39		4 900	39	M06	
112.5	2.80	255	SIFN36B12.5 - D100B-4G	12.67		11 000	59	M12	
100.3	1.30	286	SIFN26B14 - D100B-4G	14.21		5 000	39	M06	X
105.0	2.60	273	SIFN36B14 - D100B-4G	13.57		11 000	59	M12	X
86.6	1.10	331	SIFN26B16 - D100B-4G	16.46		5 100	39	M06	
90.6	2.10	316	SIFN36C16 - D100B-4G	15.74		11 000	59	M12	
89.8	2.30	319	SIFN36B16 - D100B-4G	15.87		11 000	59	M12	X
80.1	1.00	358	SIFN26B18 - D100B-4G	17.80		5 100	39	M06	
78.0	1.90	367	SIFN36C18 - D100B-4G	18.27		11 000	59	M12	
83.4	2.10	344	SIFN36B18 - D100B-4G	17.09		11 000	59	M12	X
68.9	0.87	416	SIFN26B20 - D100B-4G	20.69		5 100	39	M06	X
74.8	1.00	383	SIFN26C20 - D100B-4G	19.06		5 100	39	M06	
73.4	1.80	390	SIFN36B20 - D100B-4G	19.41		11 000	59	M12	X
63.3	0.93	452	SIFN26C22.4 - D100B-4G	22.49		5 100	39	M06	
64.8	1.60	442	SIFN36B22.4 - D100B-4G	21.98		11 000	59	M12	X
56.6	0.83	507	SIFN26C25 - D100B-4G	25.20		5 100	39	M06	
59.5	1.50	482	SIFN36B25 - D100B-4G	23.97		11 000	59	M12	X
57.4	2.80	499	SIFN46B25 - D100B-4G	24.84		19 400	78	M20	
60.7	3.00	472	SIFN46C25 - D100B-4G	23.48		19 100	78	M20	
51.4	1.30	558	SIFN36B28 - D100B-4G	27.74		11 000	59	M12	X
50.3	2.50	570	SIFN46B28 - D100B-4G	28.34		20 100	78	M20	X
53.5	2.80	535	SIFN46C28 - D100B-4G	26.62		19 800	78	M20	
46.5	1.20	616	SIFN36B31.5 - D100B-4G	30.63		11 000	59	M12	X
46.4	2.30	618	SIFN46B31.5 - D100B-4G	30.73		20 500	78	M20	X
47.6	2.70	602	SIFN46C31.5 - D100B-4G	29.94		20 400	78	M20	
38.9	0.98	737	SIFN36B35.5 - D100B-4G	36.65		11 000	59	M12	
39.1	1.10	732	SIFN36C35.5 - D100B-4G	36.41		11 000	59	M12	
40.2	2.00	713	SIFN46B35.5 - D100B-4G	35.47		21 000	78	M20	X
41.5	2.30	690	SIFN46C35.5 - D100B-4G	34.34		21 000	78	M20	
34.9	0.88	820	SIFN36B40 - D100B-4G	40.81		11 000	59	M12	
36.5	1.00	784	SIFN36C40 - D100B-4G	39.00		11 000	59	M12	X
36.6	1.80	783	SIFN46B40 - D100B-4G	38.96		21 000	78	M20	X
37.6	2.10	762	SIFN46C40 - D100B-4G	37.89		21 000	78	M20	
35.5	3.00	806	SIFN56B40 - D100B-4G	40.09		22 900 119	119	M28	X
31.2	0.89	917	SIFN36C45 - D100B-4G	45.60		11 000	59	M12	X
30.7	1.50	935	SIFN46B45 - D100B-4G	46.48		21 000	78	M20	X
34.2	1.90	838	SIFN46C45 - D100B-4G	41.69		21 000	78	M20	
32.0	2.70	896	SIFN56B45 - D100B-4G	44.58		23 500 119	119	M28	
29.0	0.83	987	SIFN36C50 - D100B-4G	49.12		11 000	59	M12	X
27.3	1.30	1048	SIFN46B50 - D100B-4G	52.12		21 000	78	M20	
30.3	1.70	944	SIFN46C50 - D100B-4G	46.97		21 000	78	M20	
30.3	3.00	947	SIFN56C50 - D100B-4G	47.10		23 900 119	119	M28	
27.4	1.50	1047	SIFN46C56 - D100B-4G	52.10		21 000	78	M20	X
27.3	2.70	1050	SIFN56C56 - D100B-4G	52.21		24 500 119	119	M28	
23.9	1.30	1200	SIFN46C63 - D100B-4G	59.67		21 000	78	M20	X

P 3.0 kW
n_1 1425 min^{-1}

$n_2$ex min^{-1}	SF	T_2m Nm	Type	iex	F_{rN} N	F_{rN-G} N	m kg		
23.7	2.30	1208	SIFN56C63 - D100B-4G	60.09		25 300	119	M28	X
20.3	1.10	1409	SIFN46C71 - D100B-4G	70.07		21 000	78	M20	X
21.0	2.10	1363	SIFN56C71 - D100B-4G	67.77		25 500	119	M28	X
19.0	1.10	1508	SIFN46C80 - D100B-4G	74.99		21 000	78	M20	X
18.5	1.80	1551	SIFN56C80 - D100B-4G	77.16		25 500	119	M28	
17.0	0.95	1684	SIFN46C90 - D100B-4G	83.75		21 000	78	M20	
16.8	1.60	1702	SIFN56C90 - D100B-4G	84.66		25 500	119	M28	
16.4	2.90	1744	SIFN66C90 - D100B-4G	86.77		38 000	176	M36	X
14.9	0.83	1921	SIFN46C100 - D100B-4G	95.56		21 000	78	M20	X
14.7	1.40	1951	SIFN56C100 - D100B-4G	97.06		25 500	119	M28	
14.8	2.60	1939	SIFN66C100 - D100B-4G	96.46		38 000	176	M36	X
13.5	1.30	2115	SIFN56C112 - D100B-4G	105.19		25 500	119	M28	
13.0	2.30	2200	SIFN66C112 - D100B-4G	109.44		38 000	176	M36	X
11.5	1.10	2495	SIFN56C125 - D100B-4G	124.11		25 500	119	M28	X
11.9	2.10	2402	SIFN66C125 - D100B-4G	119.46		38 000	176	M36	
10.3	1.00	2783	SIFN56C140 - D100B-4G	138.44		25 500	119	M28	X
10.4	1.80	2749	SIFN66C140 - D100B-4G	136.74		38 000	176	M36	X
9.3	0.90	3095	SIFN56C160 - D100B-4G	153.96		25 500	119	M28	
9.5	1.70	3004	SIFN66C160 - D100B-4G	149.41		38 000	176	M36	
8.1	1.40	3538	SIFN66C180 - D100B-4G	176.00		38 000	176	M36	
7.4	1.30	3897	SIFN66C200 - D100B-4G	193.85		38 000	176	M36	
7.3	2.30	3908	SIFN76C36B200 - D100B-4G	194.40		52 500	309	M46	
6.6	1.20	4328	SIFN66C224 - D100B-4G	215.26		38 000	176	M36	
6.3	2.00	4537	SIFN76C36B224 - D100B-4G	225.66		52 500	309	M46	
5.8	1.00	4905	SIFN66C36B250 - D100B-4G	244.01		38 000	214	M36	
5.6	1.80	5079	SIFN76C36B250 - D100B-4G	252.66		52 500	309	M46	
5.6	2.90	5138	SIFN86C36B250 - D100B-4G	255.59		82 000	479	M55	
5.0	0.88	5694	SIFN66C36B280 - D100B-4G	283.24		38 000	214	M36	
4.9	1.50	5816	SIFN76C36B280 - D100B-4G	289.28		52 500	309	M46	
5.1	2.70	5638	SIFN86C36B280 - D100B-4G	280.43		82 000	479	M55	
4.5	1.40	6381	SIFN76C36B315 - D100B-4G	317.39		52 500	309	M46	
4.4	2.30	6512	SIFN86C36B315 - D100B-4G	323.90		82 000	479	M55	
3.9	1.20	7370	SIFN76C36B355 - D100B-4G	366.58		52 500	309	M46	
4.0	2.10	7198	SIFN86C36B355 - D100B-4G	358.05		82 000	479	M55	
3.5	1.10	8147	SIFN76C36B400 - D100B-4G	405.24		52 500	309	M46	
3.6	1.90	7990	SIFN86C36B400 - D100B-4G	397.46		82 000	479	M55	
3.2	1.00	9043	SIFN76C36B450 - D100B-4G	449.84		52 500	309	M46	
3.2	1.70	8979	SIFN86C36B450 - D100B-4G	446.64		82 000	479	M55	
3.1	2.70	9329	SIFN96C36B450 - D100B-4G	464.07		105 000	689	M64	
2.9	0.91	9927	SIFN76C36B500 - D100B-4G	493.78		52 500	309	M46	
2.9	1.50	10007	SIFN86C36B500 - D100B-4G	497.77		82 000	479	M55	
2.8	2.40	10313	SIFN96C36B500 - D100B-4G	513.00		105 000	689	M64	
2.6	0.81	11144	SIFN76C36B560 - D100B-4G	554.31		52 500	309	M46	
2.5	1.30	11245	SIFN86C36B560 - D100B-4G	559.36		82 000	479	M55	
2.5	2.20	11448	SIFN96C36B560 - D100B-4G	569.46		105 000	689	M64	
2.3	1.20	12240	SIFN86C36B630 - D100B-4G	608.83		82 000	479	M55	
2.3	2.00	12262	SIFN96C36B630 - D100B-4G	609.91		105 000	689	M64	
2.1	1.10	13862	SIFN86C36B710 - D100B-4G	689.53		82 000	479	M55	
2.0	1.70	14338	SIFN96C36B710 - D100B-4G	713.17		105 000	689	M64	
1.8	0.96	15578	SIFN86C36B800 - D100B-4G	774.86		82 000	479	M55	
1.8	1.60	15820	SIFN96C36B800 - D100B-4G	786.93		105 000	689	M64	
1.6	0.86	17497	SIFN86C36B900 - D100B-4G	870.34		82 000	479	M55	

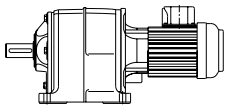

SI4

P 3.0 kW
n_1 1425 min^{-1}

$n_2$ex min^{-1}	SF	T_2m Nm	Type	i_{ex}	F_{rN} N	F_{rN-G} N	m kg		
1.6	1.40	17537	SIFN96C36B900 - D100B-4G	872.30		105 000	689	M64	
1.4	1.30	19861	SIFN96C36B1000 - D100B-4G	987.93		105 000	689	M64	
1.3	1.10	21915	SIFN96C36B1120 - D100B-4G	1090.09		105 000	689	M64	
1.1	1.00	25069	SIFN96C36B1250 - D100B-4G	1246.98		105 000	689	M64	
1.0	0.90	27681	SIFN96C36B1400 - D100B-4G	1376.90		105 000	689	M64	

P 4.0 kW
n_1 1420 min^{-1}

$n_2$ex min^{-1}	SF	T_2m Nm	Type	i_{ex}	F_{rN} N	F_{rN-G} N	m kg		
507.1	1.30	75	SIFN16B2.8 - D112M-4G	2.80		3 200	37	M01	
509.7	1.80	75	SIFN26B2.8 - D112M-4G	2.79		3 400	45	M06	
442.3	1.20	86	SIFN16B3.15 - D112M-4G	3.21		3 300	37	M01	
457.2	1.80	84	SIFN26B3.15 - D112M-4G	3.11		3 500	45	M06	
412.8	1.20	93	SIFN16B3.55 - D112M-4G	3.44		3 300	37	M01	
387.3	1.80	99	SIFN26B3.55 - D112M-4G	3.67		3 600	45	M06	
358.7	1.10	106	SIFN16B4 - D112M-4G	3.96		3 400	37	M01	
345.7	1.70	110	SIFN26B4 - D112M-4G	4.11		3 700	45	M06	
310.2	0.97	123	SIFN16B4.5 - D112M-4G	4.58		3 400	37	M01	
307.7	1.50	124	SIFN26B4.5 - D112M-4G	4.62		3 700	45	M06	
287.9	0.94	133	SIFN16B5 - D112M-4G	4.93		3 500	37	M01	
289.8	1.40	132	SIFN26B5 - D112M-4G	4.90		3 800	45	M06	
248.2	0.84	154	SIFN16B5.6 - D112M-4G	5.72		3 800	37	M01	
259.6	1.80	147	SIFN26B5.6 - D112M-4G	5.47		4 000	45	M06	
232.8	1.70	164	SIFN26B6.3 - D112M-4G	6.10		4 100	45	M06	
197.2	1.50	194	SIFN26B7.1 - D112M-4G	7.20		4 200	45	M06	
199.5	3.00	191	SIFN36B7.1 - D112M-4G	7.12		9 400	65	M12	
176.1	1.40	217	SIFN26B8 - D112M-4G	8.06		4 300	45	M06	
174.3	2.80	219	SIFN36B8 - D112M-4G	8.15		9 700	65	M12	
156.7	1.30	244	SIFN26B9 - D112M-4G	9.06		4 300	45	M06	
158.8	2.70	240	SIFN36B9 - D112M-4G	8.94		10 000	65	M12	
147.6	1.30	259	SIFN26B10 - D112M-4G	9.62		4 300	45	M06	
137.5	2.40	278	SIFN36B10 - D112M-4G	10.33		10 300	65	M12	
122.4	1.20	312	SIFN26B11.2 - D112M-4G	11.60		4 400	45	M06	
124.4	2.30	307	SIFN36B11.2 - D112M-4G	11.41		10 600	65	M12	
114.6	1.10	333	SIFN26B12.5 - D112M-4G	12.39		4 400	45	M06	
112.1	2.10	341	SIFN36B12.5 - D112M-4G	12.67		10 900	65	M12	
99.9	0.94	382	SIFN26B14 - D112M-4G	14.21		4 400	45	M06	
104.6	2.00	365	SIFN36B14 - D112M-4G	13.57		11 000	65	M12	
86.3	0.81	443	SIFN26B16 - D112M-4G	16.46		4 400	45	M06	
89.5	1.70	427	SIFN36B16 - D112M-4G	15.87		11 000	65	M12	
83.1	0.80	460	SIFN26C18 - D112M-4G	17.09		4 400	45	M06	
77.7	1.40	491	SIFN36C18 - D112M-4G	18.27		11 000	65	M12	
83.1	1.60	460	SIFN36B18 - D112M-4G	17.09		11 000	65	M12	
80.2	2.90	476	SIFN46B18 - D112M-4G	17.70		17 200	84	M20	X
73.2	1.40	522	SIFN36B20 - D112M-4G	19.41		11 000	65	M12	
68.3	2.50	559	SIFN46B20 - D112M-4G	20.78		18 000	84	M20	X
78.1	2.70	489	SIFN46C20 - D112M-4G	18.19		17 400	84	M20	X

P 4.0 kW
n_1 1420 min^{-1}

$n_2$ex min^{-1}	SF	T_2m Nm	Type	iex	F_{rN} N	F_{rN-G} N	m kg		
64.6	1.20	591	SIFN36B22.4 - D112M-4G	21.98		11 000	65	M12	
63.8	2.30	598	SIFN46B22.4 - D112M-4G	22.24		18 300	84	M20	X
69.6	2.60	549	SIFN46C22.4 - D112M-4G	20.40		17 900	84	M20	X
59.2	1.10	645	SIFN36B25 - D112M-4G	23.97		11 000	65	M12	
57.2	2.10	668	SIFN46B25 - D112M-4G	24.84		18 800	84	M20	
51.2	0.96	746	SIFN36B28 - D112M-4G	27.74		11 000	65	M12	
50.1	1.80	762	SIFN46B28 - D112M-4G	28.34		19 400	84	M20	X
53.3	2.10	716	SIFN46C28 - D112M-4G	26.62		19 100	84	M20	X
46.4	0.87	824	SIFN36B31.5 - D112M-4G	30.63		11 000	65	M12	
46.2	1.70	827	SIFN46B31.5 - D112M-4G	30.73		19 800	84	M20	X
47.4	2.00	805	SIFN46C31.5 - D112M-4G	29.94		19 700	84	M20	
46.6	2.90	819	SIFN56B31.5 - D112M-4G	30.46		20 700	125	M28	
39.0	0.84	979	SIFN36C35.5 - D112M-4G	36.41		11 000	65	M12	
40.0	1.50	954	SIFN46B35.5 - D112M-4G	35.47		20 400	84	M20	X
41.4	1.70	924	SIFN46C35.5 - D112M-4G	34.34		20 300	84	M20	
39.5	2.50	967	SIFN56B35.5 - D112M-4G	35.94		21 500	125	M28	X
41.2	3.00	928	SIFN56C35.5 - D112M-4G	34.48		21 300	125	M28	X
36.5	1.30	1048	SIFN46B40 - D112M-4G	38.96		20 800	84	M20	X
37.5	1.60	1019	SIFN46C40 - D112M-4G	37.89		20 700	84	M20	X
35.4	2.20	1078	SIFN56B40 - D112M-4G	40.09		22 000	125	M28	X
37.0	2.70	1031	SIFN56C40 - D112M-4G	38.33		21 800	125	M28	X
30.5	1.10	1250	SIFN46B45 - D112M-4G	46.48		21 000	84	M20	X
34.1	1.40	1121	SIFN46C45 - D112M-4G	41.69		21 000	84	M20	
31.8	2.00	1199	SIFN56B45 - D112M-4G	44.58		22 600	125	M28	
32.5	2.40	1174	SIFN56C45 - D112M-4G	43.63		22 500	125	M28	
27.2	1.00	1402	SIFN46B50 - D112M-4G	52.12		21 000	84	M20	
30.2	1.30	1263	SIFN46C50 - D112M-4G	46.97		21 000	84	M20	X
30.1	2.20	1267	SIFN56C50 - D112M-4G	47.10		22 800	125	M28	X
27.3	1.10	1401	SIFN46C56 - D112M-4G	52.10		21 000	84	M20	X
27.2	2.00	1404	SIFN56C56 - D112M-4G	52.21		23 300	125	M28	
26.4	2.60	1448	SIFN66B56 - D112M-4G	53.82		38 000	182	M36	
23.8	1.00	1605	SIFN46C63 - D112M-4G	59.67		21 000	84	M20	X
23.6	1.70	1616	SIFN56C63 - D112M-4G	60.09		24 000	125	M28	X
22.5	2.90	1697	SIFN66C63 - D112M-4G	63.10		38 000	182	M36	
20.3	0.85	1885	SIFN46C71 - D112M-4G	70.07		21 000	84	M20	X
21.0	1.50	1823	SIFN56C71 - D112M-4G	67.77		24 500	125	M28	X
19.4	2.50	1967	SIFN66C71 - D112M-4G	73.11		38 000	182	M36	
18.4	1.30	2076	SIFN56C80 - D112M-4G	77.16		25 000	125	M28	
17.5	2.30	2185	SIFN66C80 - D112M-4G	81.23		38 000	182	M36	
16.8	1.20	2277	SIFN56C90 - D112M-4G	84.66		25 400	125	M28	
16.4	2.10	2334	SIFN66C90 - D112M-4G	86.77		38 000	182	M36	
14.6	1.10	2611	SIFN56C100 - D112M-4G	97.06		25 500	125	M28	
14.7	1.90	2595	SIFN66C100 - D112M-4G	96.46		38 000	182	M36	
13.5	0.99	2829	SIFN56C112 - D112M-4G	105.19		25 500	125	M28	
13.0	1.70	2944	SIFN66C112 - D112M-4G	109.44		38 000	182	M36	
12.8	3.00	2983	SIFN76C112 - D112M-4G	110.90		52 500	277	M46	
11.4	0.84	3339	SIFN56C125 - D112M-4G	124.11		25 500	125	M28	X
11.9	1.60	3213	SIFN66C125 - D112M-4G	119.46		38 000	182	M36	
11.8	2.80	3235	SIFN76C125 - D112M-4G	120.26		52 500	277	M46	
10.4	1.40	3678	SIFN66C140 - D112M-4G	136.74		38 000	182	M36	
10.0	2.40	3819	SIFN76C140 - D112M-4G	141.97		52 500	277	M46	
9.5	1.20	4019	SIFN66C160 - D112M-4G	149.41		38 000	182	M36	

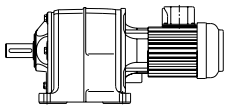

SI4

P 4.0 kW
n_1 1420 min^{-1}

$n_2$ex min^{-1}	SF	T_2m Nm	Type	iex	F_{rN} N	F_{rN-G} N	m kg		
9.1	2.10	4215	SIFN76C160 - D112M-4G	156.70		52 500	277	M46	
8.1	1.10	4734	SIFN66C180 - D112M-4G	176.00		38 000	182	M36	
8.1	1.90	4691	SIFN76C180 - D112M-4G	174.37		52 500	277	M46	
7.3	0.96	5214	SIFN66C200 - D112M-4G	193.85		38 000	182	M36	
7.3	1.70	5229	SIFN76C36B200 - D112M-4G	194.40		52 500	315	M46	
7.1	2.80	5363	SIFN86C36B200 - D112M-4G	199.38		82 000	485	M55	
6.6	0.86	5790	SIFN66C224 - D112M-4G	215.26		38 000	182	M36	
6.3	1.50	6070	SIFN76C36B224 - D112M-4G	225.66		52 500	315	M46	
6.4	2.50	6005	SIFN86C36B224 - D112M-4G	223.24		82 000	485	M55	
5.6	1.30	6796	SIFN76C36B250 - D112M-4G	252.66		52 500	315	M46	
5.6	2.20	6875	SIFN86C36B250 - D112M-4G	255.59		82 000	485	M55	
4.9	1.20	7781	SIFN76C36B280 - D112M-4G	289.28		52 500	315	M46	
5.1	2.00	7543	SIFN86C36B280 - D112M-4G	280.43		82 000	485	M55	
4.5	1.10	8538	SIFN76C36B315 - D112M-4G	317.39		52 500	315	M46	
4.4	1.70	8713	SIFN86C36B315 - D112M-4G	323.90		82 000	485	M55	
4.4	2.90	8604	SIFN96C36B315 - D112M-4G	319.84		105 000	695	M64	
3.9	0.91	9861	SIFN76C36B355 - D112M-4G	366.58		52 500	315	M46	
4.0	1.60	9631	SIFN86C36B355 - D112M-4G	358.05		82 000	485	M55	
3.9	2.50	9851	SIFN96C36B355 - D112M-4G	366.20		105 000	695	M64	
3.5	0.83	10901	SIFN76C36B400 - D112M-4G	405.24		52 500	315	M46	
3.6	1.40	10691	SIFN86C36B400 - D112M-4G	397.46		82 000	485	M55	
3.5	2.30	10808	SIFN96C36B400 - D112M-4G	401.79		105 000	695	M64	
3.2	1.20	12014	SIFN86C36B450 - D112M-4G	446.64		82 000	485	M55	
3.1	2.00	12483	SIFN96C36B450 - D112M-4G	464.07		105 000	695	M64	
2.9	1.10	13390	SIFN86C36B500 - D112M-4G	497.77		82 000	485	M55	
2.8	1.80	13799	SIFN96C36B500 - D112M-4G	513.00		105 000	695	M64	
2.5	1.00	15047	SIFN86C36B560 - D112M-4G	559.36		82 000	485	M55	
2.5	1.60	15318	SIFN96C36B560 - D112M-4G	569.46		105 000	695	M64	
2.3	0.92	16377	SIFN86C36B630 - D112M-4G	608.83		82 000	485	M55	
2.3	1.50	16406	SIFN96C36B630 - D112M-4G	609.91		105 000	695	M64	
2.1	0.81	18548	SIFN86C36B710 - D112M-4G	689.53		82 000	485	M55	
2.0	1.30	19184	SIFN96C36B710 - D112M-4G	713.17		105 000	695	M64	
1.8	1.20	21168	SIFN96C36B800 - D112M-4G	786.93		105 000	695	M64	
1.6	1.10	23464	SIFN96C36B900 - D112M-4G	872.30		105 000	695	M64	
1.4	0.94	26575	SIFN96C36B1000 - D112M-4G	987.93		105 000	695	M64	
1.3	0.85	29323	SIFN96C36B1120 - D112M-4G	1090.09		105 000	695	M64	

P 5.5 kW
n_1 1440 min^{-1}

$n_2$ex min^{-1}	SF	T_2m Nm	Type	iex	F_{rN} N	F_{rN-G} N	m kg		
516.9	1.30	102	SIFN26B2.8 - D132S-4G	2.79		3 200	56	M06	
517.2	2.50	102	SIFN36B2.8 - D132S-4G	2.78		6 900	76	M12	
463.6	1.30	113	SIFN26B3.15 - D132S-4G	3.11		3 200	56	M06	
445.6	2.50	118	SIFN36B3.15 - D132S-4G	3.23		7 200	76	M12	
392.7	1.30	134	SIFN26B3.55 - D132S-4G	3.67		3 300	56	M06	
398.0	2.50	132	SIFN36B3.55 - D132S-4G	3.62		7 400	76	M12	
350.6	1.20	150	SIFN26B4 - D132S-4G	4.11		3 300	56	M06	

P 5.5 kW
n_1 1440 min^{-1}

$n_2$ex min^{-1}	SF	T_2m Nm	Type	iex	F_{rN} N	F_{rN-G} N	m kg		
347.6	2.40	151	SIFN36B4 - D132S-4G	4.14		7 700	76	M12	
312.0	1.10	168	SIFN26B4.5 - D132S-4G	4.62		3 400	56	M06	
316.8	2.40	166	SIFN36B4.5 - D132S-4G	4.55		7 900	76	M12	
293.9	1.00	179	SIFN26B5 - D132S-4G	4.90		3 400	56	M06	
274.3	2.50	191	SIFN36B5 - D132S-4G	5.25		8 200	76	M12	
263.2	1.30	200	SIFN26B5.6 - D132S-4G	5.47		3 700	56	M06	
263.0	2.60	200	SIFN36B5.6 - D132S-4G	5.48		8 400	76	M12	X
236.1	1.20	222	SIFN26B6.3 - D132S-4G	6.10		3 700	56	M06	
226.6	2.40	232	SIFN36B6.3 - D132S-4G	6.36		8 800	76	M12	
200.0	1.10	263	SIFN26B7.1 - D132S-4G	7.20		3 800	56	M06	
202.4	2.20	260	SIFN36B7.1 - D132S-4G	7.12		9 000	76	M12	X
178.6	1.00	294	SIFN26B8 - D132S-4G	8.06		3 800	56	M06	
176.7	2.10	297	SIFN36B8 - D132S-4G	8.15		9 300	76	M12	
158.9	0.98	331	SIFN26B9 - D132S-4G	9.06		3 800	56	M06	
161.1	2.00	326	SIFN36B9 - D132S-4G	8.94		9 500	76	M12	
149.7	0.97	351	SIFN26B10 - D132S-4G	9.62		3 800	56	M06	
139.5	1.80	377	SIFN36B10 - D132S-4G	10.33		9 800	76	M12	X
124.1	0.85	423	SIFN26B11.2 - D132S-4G	11.60		3 700	56	M06	
126.2	1.70	416	SIFN36B11.2 - D132S-4G	11.41		10 000	76	M12	
116.2	0.80	452	SIFN26B12.5 - D132S-4G	12.39		3 700	56	M06	
113.7	1.60	462	SIFN36B12.5 - D132S-4G	12.67		10 200	76	M12	
116.4	2.90	451	SIFN46B12.5 - D132S-4G	12.37		15 100	95	M20	
106.1	1.50	495	SIFN36B14 - D132S-4G	13.57		10 400	76	M12	
103.4	2.80	508	SIFN46B14 - D132S-4G	13.93		15 600	95	M20	
90.8	1.20	579	SIFN36B16 - D132S-4G	15.87		10 700	76	M12	
93.2	2.50	564	SIFN46B16 - D132S-4G	15.45		16 000	95	M20	X
78.8	1.00	666	SIFN36C18 - D132S-4G	18.27		10 900	76	M12	
84.3	1.20	623	SIFN36B18 - D132S-4G	17.09		10 800	76	M12	
81.4	2.20	646	SIFN46B18 - D132S-4G	17.70		16 500	95	M20	X
74.2	1.00	708	SIFN36B20 - D132S-4G	19.41		11 000	76	M12	
69.3	1.80	758	SIFN46B20 - D132S-4G	20.78		17 100	95	M20	X
79.1	2.00	664	SIFN46C20 - D132S-4G	18.19		16 600	95	M20	
65.5	0.90	802	SIFN36B22.4 - D132S-4G	21.98		11 000	76	M12	
64.7	1.70	811	SIFN46B22.4 - D132S-4G	22.24		17 400	95	M20	X
70.6	1.90	744	SIFN46C22.4 - D132S-4G	20.40		17 100	95	M20	
64.4	2.90	815	SIFN56B22.4 - D132S-4G	22.35		18 300	136	M28	
60.1	0.82	874	SIFN36B25 - D132S-4G	23.97		11 000	76	M12	
58.0	1.50	906	SIFN46B25 - D132S-4G	24.84		17 800	95	M20	
58.7	2.70	894	SIFN56B25 - D132S-4G	24.52		18 600	136	M28	
50.8	1.40	1034	SIFN46B28 - D132S-4G	28.34		18 300	95	M20	X
51.2	2.30	1025	SIFN56B28 - D132S-4G	28.11		19 200	136	M28	
53.3	2.50	986	SIFN56C28 - D132S-4G	27.03		19 100	136	M28	
46.9	1.20	1121	SIFN46B31.5 - D132S-4G	30.73		18 500	95	M20	X
48.1	1.50	1092	SIFN46C31.5 - D132S-4G	29.94		18 500	95	M20	
47.3	2.20	1111	SIFN56B31.5 - D132S-4G	30.46		19 600	136	M28	
40.6	1.10	1294	SIFN46B35.5 - D132S-4G	35.47		19 000	95	M20	X
41.9	1.30	1252	SIFN46C35.5 - D132S-4G	34.34		19 000	95	M20	
40.1	1.80	1311	SIFN56B35.5 - D132S-4G	35.94		20 200	136	M28	X
41.8	2.20	1258	SIFN56C35.5 - D132S-4G	34.48		20 100	136	M28	
37.0	0.99	1421	SIFN46B40 - D132S-4G	38.96		19 300	95	M20	X
38.0	1.20	1382	SIFN46C40 - D132S-4G	37.89		19 300	95	M20	
35.9	1.60	1462	SIFN56B40 - D132S-4G	40.09		20 600	136	M28	X

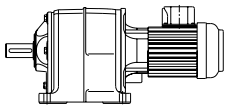

SI4

P 5.5 kW
n_1 1440 min^{-1}

$n_2$ex min^{-1}	SF	T_2m Nm	Type	iex	F_{rN} N	F_{rN-G} N	m kg		
37.6	2.00	1398	SIFN56C40 - D132S-4G	38.33		20 500	136	M28	
38.6	3.00	1362	SIFN66B40 - D132S-4G	37.35		38 000	193	M36	
31.0	0.83	1695	SIFN46B45 - D132S-4G	46.48		19 800	95	M20	X
34.5	1.10	1521	SIFN46C45 - D132S-4G	41.69		19 500	95	M20	
32.3	1.50	1626	SIFN56B45 - D132S-4G	44.58		21 000	136	M28	
33.0	1.80	1591	SIFN56C45 - D132S-4G	43.63		21 000	136	M28	
32.7	2.60	1605	SIFN66B45 - D132S-4G	44.00		38 000	193	M36	
30.7	0.93	1713	SIFN46C50 - D132S-4G	46.97		19 900	95	M20	
30.6	1.60	1718	SIFN56C50 - D132S-4G	47.10		21 200	136	M28	
29.7	2.30	1768	SIFN66B50 - D132S-4G	48.46		38 000	193	M36	
28.5	2.70	1840	SIFN66C50 - D132S-4G	50.46		38 000	193	M36	
27.6	0.84	1900	SIFN46C56 - D132S-4G	52.10		20 100	95	M20	X
27.6	1.50	1904	SIFN56C56 - D132S-4G	52.21		21 600	136	M28	
26.8	1.90	1963	SIFN66B56 - D132S-4G	53.82		38 000	193	M36	
26.2	2.50	2007	SIFN66C56 - D132S-4G	55.03		38 000	193	M36	
24.0	1.30	2192	SIFN56C63 - D132S-4G	60.09		22 000	136	M28	X
22.8	2.20	2301	SIFN66C63 - D132S-4G	63.10		38 000	193	M36	
21.2	1.10	2472	SIFN56C71 - D132S-4G	67.77		22 200	136	M28	X
19.7	1.90	2666	SIFN66C71 - D132S-4G	73.11		38 000	193	M36	
18.7	0.99	2814	SIFN56C80 - D132S-4G	77.16		22 500	136	M28	
17.7	1.70	2963	SIFN66C80 - D132S-4G	81.23		38 000	193	M36	
17.0	0.91	3088	SIFN56C90 - D132S-4G	84.66		22 600	136	M28	
16.6	1.60	3165	SIFN66C90 - D132S-4G	86.77		38 000	193	M36	
16.4	2.80	3208	SIFN76C90 - D132S-4G	87.97		52 500	288	M46	
14.9	1.40	3518	SIFN66C100 - D132S-4G	96.46		38 000	193	M36	
14.2	2.40	3701	SIFN76C100 - D132S-4G	101.47		52 500	288	M46	
13.2	1.30	3991	SIFN66C112 - D132S-4G	109.44		38 000	193	M36	
13.0	2.20	4045	SIFN76C112 - D132S-4G	110.90		52 500	288	M46	
12.1	1.10	4357	SIFN66C125 - D132S-4G	119.46		38 000	193	M36	
12.0	2.10	4386	SIFN76C125 - D132S-4G	120.26		52 500	288	M46	
10.5	1.00	4987	SIFN66C140 - D132S-4G	136.74		38 000	193	M36	
10.1	1.70	5178	SIFN76C140 - D132S-4G	141.97		52 500	288	M46	
10.7	3.00	4930	SIFN86C36B140 - D132S-4G	135.18		82 000	496	M55	
9.6	0.92	5449	SIFN66C160 - D132S-4G	149.41		38 000	193	M36	
9.2	1.60	5715	SIFN76C160 - D132S-4G	156.70		52 500	288	M46	
9.2	2.60	5723	SIFN86C36B160 - D132S-4G	156.91		82 000	496	M55	
8.3	1.40	6360	SIFN76C180 - D132S-4G	174.37		52 500	288	M46	
8.2	2.30	6408	SIFN86C36B180 - D132S-4G	175.69		82 000	496	M55	
7.4	1.30	7090	SIFN76C36B200 - D132S-4G	194.40		52 500	326	M46	
7.2	2.10	7272	SIFN86C36B200 - D132S-4G	199.38		82 000	496	M55	
6.4	1.10	8230	SIFN76C36B224 - D132S-4G	225.66		52 500	326	M46	
6.5	1.80	8142	SIFN86C36B224 - D132S-4G	223.24		82 000	496	M55	
5.7	0.98	9215	SIFN76C36B250 - D132S-4G	252.66		52 500	326	M46	
5.6	1.60	9322	SIFN86C36B250 - D132S-4G	255.59		82 000	496	M55	
5.9	2.80	8976	SIFN96C36B250 - D132S-4G	246.10		105 000	706	M64	
5.0	0.85	10551	SIFN76C36B280 - D132S-4G	289.28		52 500	326	M46	
5.1	1.50	10228	SIFN86C36B280 - D132S-4G	280.43		82 000	496	M55	
5.0	2.40	10419	SIFN96C36B280 - D132S-4G	285.66		105 000	706	M64	
4.4	1.30	11814	SIFN86C36B315 - D132S-4G	323.90		82 000	496	M55	
4.5	2.10	11666	SIFN96C36B315 - D132S-4G	319.84		105 000	706	M64	
4.0	1.10	13059	SIFN86C36B355 - D132S-4G	358.05		82 000	496	M55	
3.9	1.90	13356	SIFN96C36B355 - D132S-4G	366.20		105 000	706	M64	

P 5.5 kW
n_1 1440 min^{-1}

$n_2$ex min^{-1}	SF	T_2m Nm	Type	i_{ex}	F_{rN} N	F_{rN-G} N	m kg		
3.6	1.00	14497	SIFN86C36B400 - D132S-4G	397.46		82 000	496	M55	
3.6	1.70	14654	SIFN96C36B400 - D132S-4G	401.79		105 000	706	M64	
3.2	0.92	16290	SIFN86C36B450 - D132S-4G	446.64		82 000	496	M55	
3.1	1.50	16926	SIFN96C36B450 - D132S-4G	464.07		105 000	706	M64	
2.9	0.83	18155	SIFN86C36B500 - D132S-4G	497.77		82 000	496	M55	
2.8	1.30	18711	SIFN96C36B500 - D132S-4G	513.00		105 000	706	M64	
2.5	1.20	20770	SIFN96C36B560 - D132S-4G	569.46		105 000	706	M64	
2.4	1.10	22245	SIFN96C36B630 - D132S-4G	609.91		105 000	706	M64	
2.0	0.96	26012	SIFN96C36B710 - D132S-4G	713.17		105 000	706	M64	
1.8	0.87	28702	SIFN96C36B800 - D132S-4G	786.93		105 000	706	M64	

P 7.5 kW
n_1 1445 min^{-1}

$n_2$ex min^{-1}	SF	T_2m Nm	Type	i_{ex}	F_{rN} N	F_{rN-G} N	m kg		
518.7	0.98	138	SIFN26B2.8 - D132MA-4G	2.79		2 900	57	M06	
519.0	1.80	138	SIFN36B2.8 - D132MA-4G	2.78		6 700	77	M12	
515.2	2.70	139	SIFN46B2.8 - D132MA-4G	2.80		9 600	96	M20	
465.2	0.97	154	SIFN26B3.15 - D132MA-4G	3.11		2 900	57	M06	
447.1	1.80	160	SIFN36B3.15 - D132MA-4G	3.23		7 000	77	M12	
459.4	2.70	156	SIFN46B3.15 - D132MA-4G	3.15		9 900	96	M20	
394.1	0.99	182	SIFN26B3.55 - D132MA-4G	3.67		2 900	57	M06	
399.3	1.80	179	SIFN36B3.55 - D132MA-4G	3.62		7 200	77	M12	
399.1	2.70	179	SIFN46B3.55 - D132MA-4G	3.62		10 300	96	M20	
351.8	0.91	204	SIFN26B4 - D132MA-4G	4.11		2 900	57	M06	
348.8	1.80	205	SIFN36B4 - D132MA-4G	4.14		7 400	77	M12	
352.1	2.70	203	SIFN46B4 - D132MA-4G	4.10		10 700	96	M20	
313.1	0.81	229	SIFN26B4.5 - D132MA-4G	4.62		2 900	57	M06	
317.9	1.80	225	SIFN36B4.5 - D132MA-4G	4.55		7 500	77	M12	
313.0	2.70	229	SIFN46B4.5 - D132MA-4G	4.62		11 000	96	M20	
275.2	1.80	260	SIFN36B5 - D132MA-4G	5.25		7 800	77	M12	
273.0	2.70	262	SIFN46B5 - D132MA-4G	5.29		11 500	96	M20	
264.2	0.96	271	SIFN26B5.6 - D132MA-4G	5.47		3 200	57	M06	
263.9	1.90	271	SIFN36B5.6 - D132MA-4G	5.48		8 100	77	M12	X
236.9	0.91	302	SIFN26B6.3 - D132MA-4G	6.10		3 200	57	M06	
227.4	1.70	315	SIFN36B6.3 - D132MA-4G	6.36		8 400	77	M12	
238.8	3.00	300	SIFN46B6.3 - D132MA-4G	6.05		12 100	96	M20	X
200.7	0.81	357	SIFN26B7.1 - D132MA-4G	7.20		3 200	57	M06	
203.1	1.60	353	SIFN36B7.1 - D132MA-4G	7.12		8 600	77	M12	X
207.5	2.80	345	SIFN46B7.1 - D132MA-4G	6.97		12 600	96	M20	
177.4	1.50	404	SIFN36B8 - D132MA-4G	8.15		8 800	77	M12	
183.0	2.70	391	SIFN46B8 - D132MA-4G	7.90		13 000	96	M20	X
161.6	1.50	443	SIFN36B9 - D132MA-4G	8.94		9 000	77	M12	
162.7	2.60	440	SIFN46B9 - D132MA-4G	8.88		13 400	96	M20	
140.0	1.30	512	SIFN36B10 - D132MA-4G	10.33		9 200	77	M12	X
141.9	2.40	505	SIFN46B10 - D132MA-4G	10.18		13 800	96	M20	
126.6	1.30	566	SIFN36B11.2 - D132MA-4G	11.41		9 300	77	M12	
128.6	2.30	557	SIFN46B11.2 - D132MA-4G	11.24		14 200	96	M20	X

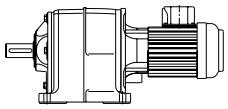

SI4

P 7.5 kW
n_1 1445 min^{-1}

$n_2$ex min^{-1}	SF	T_2m Nm	Type	iex	F_{rN} N	F_{rN-G} N	m kg		
114.1	1.10	628	SIFN36B12.5 - D132MA-4G	12.67		9 500	77	M12	
116.9	2.10	613	SIFN46B12.5 - D132MA-4G	12.37		14 500	96	M20	
106.5	1.10	673	SIFN36B14 - D132MA-4G	13.57		9 500	77	M12	
103.7	2.00	690	SIFN46B14 - D132MA-4G	13.93		14 900	96	M20	X
91.1	0.92	786	SIFN36B16 - D132MA-4G	15.87		9 700	77	M12	
93.5	1.80	766	SIFN46B16 - D132MA-4G	15.45		15 200	96	M20	X
84.5	0.85	847	SIFN36B18 - D132MA-4G	17.09		9 700	77	M12	
81.6	1.60	877	SIFN46B18 - D132MA-4G	17.70		15 600	96	M20	
84.7	2.50	846	SIFN56C18 - D132MA-4G	17.07		16 300	137	M28	X
83.0	2.80	863	SIFN56B18 - D132MA-4G	17.40		16 400	137	M28	X
69.5	1.40	1030	SIFN46B20 - D132MA-4G	20.78		16 100	96	M20	
73.6	2.50	973	SIFN56B20 - D132MA-4G	19.63		16 800	137	M28	
65.0	1.30	1102	SIFN46B22.4 - D132MA-4G	22.24		16 300	96	M20	
64.7	2.20	1108	SIFN56B22.4 - D132MA-4G	22.35		17 300	137	M28	
58.2	1.10	1231	SIFN46B25 - D132MA-4G	24.84		16 500	96	M20	
58.9	2.00	1215	SIFN56B25 - D132MA-4G	24.52		17 600	137	M28	
51.0	1.00	1405	SIFN46B28 - D132MA-4G	28.34		16 800	96	M20	
51.4	1.70	1393	SIFN56B28 - D132MA-4G	28.11		18 000	137	M28	
53.5	1.90	1340	SIFN56C28 - D132MA-4G	27.03		17 900	137	M28	
52.8	3.00	1356	SIFN66B28 - D132MA-4G	27.36		38 000	194	M36	
47.0	0.92	1523	SIFN46B31.5 - D132MA-4G	30.73		17 000	96	M20	
48.3	1.10	1484	SIFN46C31.5 - D132MA-4G	29.94		17 000	96	M20	
47.4	1.60	1510	SIFN56B31.5 - D132MA-4G	30.46		18 200	137	M28	
48.4	2.80	1480	SIFN66B31.5 - D132MA-4G	29.86		38 000	194	M36	
44.1	3.00	1624	SIFN66C31.5 - D132MA-4G	32.77		38 000	194	M36	
40.7	0.80	1758	SIFN46B35.5 - D132MA-4G	35.47		17 200	96	M20	
42.1	0.94	1702	SIFN46C35.5 - D132MA-4G	34.34		17 300	96	M20	
40.2	1.30	1781	SIFN56B35.5 - D132MA-4G	35.94		18 700	137	M28	
41.9	1.60	1709	SIFN56C35.5 - D132MA-4G	34.48		18 600	137	M28	X
42.3	2.40	1694	SIFN66B35.5 - D132MA-4G	34.18		38 000	194	M36	
39.4	2.80	1817	SIFN66C35.5 - D132MA-4G	36.65		38 000	194	M36	
38.1	0.85	1878	SIFN46C40 - D132MA-4G	37.89		17 400	96	M20	X
36.0	1.20	1987	SIFN56B40 - D132MA-4G	40.09		18 900	137	M28	
37.7	1.50	1900	SIFN56C40 - D132MA-4G	38.33		18 800	137	M28	X
38.7	2.20	1851	SIFN66B40 - D132MA-4G	37.35		38 000	194	M36	
36.5	2.50	1961	SIFN66C40 - D132MA-4G	39.57		38 000	194	M36	
32.4	1.10	2210	SIFN56B45 - D132MA-4G	44.58		19 100	137	M28	
33.1	1.30	2162	SIFN56C45 - D132MA-4G	43.63		19 100	137	M28	
32.8	1.90	2181	SIFN66B45 - D132MA-4G	44.00		38 000	194	M36	
32.4	2.30	2209	SIFN66C45 - D132MA-4G	44.56		38 000	194	M36	
30.7	1.20	2335	SIFN56C50 - D132MA-4G	47.10		19 200	137	M28	X
29.8	1.70	2402	SIFN66B50 - D132MA-4G	48.46		38 000	194	M36	
28.6	2.00	2501	SIFN66C50 - D132MA-4G	50.46		38 000	194	M36	
27.7	1.10	2588	SIFN56C56 - D132MA-4G	52.21		19 300	137	M28	
26.9	1.40	2667	SIFN66B56 - D132MA-4G	53.82		38 000	194	M36	
26.3	1.80	2727	SIFN66C56 - D132MA-4G	55.03		38 000	194	M36	
24.0	0.94	2978	SIFN56C63 - D132MA-4G	60.09		19 400	137	M28	X
22.9	1.60	3127	SIFN66C63 - D132MA-4G	63.10		38 000	194	M36	
23.4	2.90	3063	SIFN76C63 - D132MA-4G	61.80		52 500	289	M46	
21.3	0.83	3359	SIFN56C71 - D132MA-4G	67.77		19 300	137	M28	
19.8	1.40	3623	SIFN66C71 - D132MA-4G	73.11		38 000	194	M36	
20.9	2.60	3432	SIFN76C71 - D132MA-4G	69.24		52 500	289	M46	

P 7.5 kW
n_1 1445 min^{-1}

$n_2$ex min^{-1}	SF	T_2m Nm	Type	iex	F_{rN} N	F_{rN-G} N	m kg		
17.8	1.20	4026	SIFN66C80 - D132MA-4G	81.23		38 000	194	M36	
18.5	2.30	3874	SIFN76C80 - D132MA-4G	78.17		52 500	289	M46	
16.7	1.20	4301	SIFN66C90 - D132MA-4G	86.77		38 000	194	M36	
16.4	2.10	4360	SIFN76C90 - D132MA-4G	87.97		52 500	289	M46	
15.0	1.00	4781	SIFN66C100 - D132MA-4G	96.46		38 000	194	M36	
14.2	1.80	5029	SIFN76C100 - D132MA-4G	101.47		52 500	289	M46	
14.5	3.00	4933	SIFN86C100 - D132MA-4G	99.53		82 000	459	M55	
13.2	0.92	5424	SIFN66C112 - D132MA-4G	109.44		38 000	194	M36	
13.0	1.60	5497	SIFN76C112 - D132MA-4G	110.90		52 500	289	M46	
13.0	2.70	5489	SIFN86C112 - D132MA-4G	110.75		82 000	459	M55	
12.1	0.84	5921	SIFN66C125 - D132MA-4G	119.46		38 000	194	M36	
12.0	1.50	5960	SIFN76C125 - D132MA-4G	120.26		52 500	289	M46	
11.7	2.30	6120	SIFN86C36B125 - D132MA-4G	123.47		82 000	497	M55	
10.2	1.30	7037	SIFN76C140 - D132MA-4G	141.97		52 500	289	M46	
10.7	2.20	6700	SIFN86C36B140 - D132MA-4G	135.18		82 000	497	M55	
9.2	1.20	7767	SIFN76C160 - D132MA-4G	156.70		52 500	289	M46	
9.2	1.90	7777	SIFN86C36B160 - D132MA-4G	156.91		82 000	497	M55	
8.3	1.00	8643	SIFN76C180 - D132MA-4G	174.37		52 500	289	M46	
8.2	1.70	8708	SIFN86C36B180 - D132MA-4G	175.69		82 000	497	M55	
8.3	2.90	8678	SIFN96C180 - D132MA-4G	175.09		105 000	669	M64	
7.4	0.93	9635	SIFN76C36B200 - D132MA-4G	194.40		52 500	327	M46	
7.2	1.50	9882	SIFN86C36B200 - D132MA-4G	199.38		82 000	497	M55	
7.4	2.30	9675	SIFN96C36B200 - D132MA-4G	195.20		105 000	707	M64	
6.4	0.80	11184	SIFN76C36B224 - D132MA-4G	225.66		52 500	327	M46	
6.5	1.40	11065	SIFN86C36B224 - D132MA-4G	223.24		82 000	497	M55	
6.8	2.30	10592	SIFN96C36B224 - D132MA-4G	213.71		105 000	707	M64	
5.7	1.20	12668	SIFN86C36B250 - D132MA-4G	255.59		82 000	497	M55	
5.9	2.00	12197	SIFN96C36B250 - D132MA-4G	246.10		105 000	707	M64	
5.2	1.10	13899	SIFN86C36B280 - D132MA-4G	280.43		82 000	497	M55	
5.1	1.80	14159	SIFN96C36B280 - D132MA-4G	285.66		105 000	707	M64	
4.5	0.93	16054	SIFN86C36B315 - D132MA-4G	323.90		82 000	497	M55	
4.5	1.60	15853	SIFN96C36B315 - D132MA-4G	319.84		105 000	707	M64	
4.0	0.85	17746	SIFN86C36B355 - D132MA-4G	358.05		82 000	497	M55	
3.9	1.40	18150	SIFN96C36B355 - D132MA-4G	366.20		105 000	707	M64	
3.6	1.30	19914	SIFN96C36B400 - D132MA-4G	401.79		105 000	707	M64	
3.1	1.10	23001	SIFN96C36B450 - D132MA-4G	464.07		105 000	707	M64	
2.8	0.98	25426	SIFN96C36B500 - D132MA-4G	513.00		105 000	707	M64	
2.5	0.89	28225	SIFN96C36B560 - D132MA-4G	569.46		105 000	707	M64	
2.4	0.83	30230	SIFN96C36B630 - D132MA-4G	609.91		105 000	707	M64	

P 9.0 kW
n_1 1435 min^{-1}

$n_2$ex min^{-1}	SF	T_2m Nm	Type	iex	F_{rN} N	F_{rN-G} N	m kg		
515.1	0.81	167	SIFN26B2.8 - D132MB-4G	2.79		2 700	59	M06	
515.4	1.50	167	SIFN36B2.8 - D132MB-4G	2.78		6 600	79	M12	
511.6	2.20	168	SIFN46B2.8 - D132MB-4G	2.80		9 500	98	M20	
462.0	0.81	186	SIFN26B3.15 - D132MB-4G	3.11		2 700	59	M06	

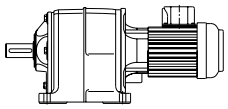

SI4

P 9.0 kW
n_1 1435 min^{-1}

$n_2$ex min^{-1}	SF	T_2m Nm	Type	iex	F_{rN} N	F_{rN-G} N	m kg		
444.0	1.50	194	SIFN36B3.15 - D132MB-4G	3.23		6 800	79	M12	
456.2	2.20	188	SIFN46B3.15 - D132MB-4G	3.15		9 800	98	M20	
391.4	0.82	220	SIFN26B3.55 - D132MB-4G	3.67		2 700	59	M06	
396.6	1.50	217	SIFN36B3.55 - D132MB-4G	3.62		7 000	79	M12	
396.4	2.20	217	SIFN46B3.55 - D132MB-4G	3.62		10 200	98	M20	
346.4	1.50	248	SIFN36B4 - D132MB-4G	4.14		7 200	79	M12	
349.6	2.20	246	SIFN46B4 - D132MB-4G	4.10		10 500	98	M20	
315.7	1.50	272	SIFN36B4.5 - D132MB-4G	4.55		7 300	79	M12	
310.8	2.20	276	SIFN46B4.5 - D132MB-4G	4.62		10 900	98	M20	
273.3	1.50	314	SIFN36B5 - D132MB-4G	5.25		7 500	79	M12	
271.1	2.20	317	SIFN46B5 - D132MB-4G	5.29		11 300	98	M20	
262.1	1.60	328	SIFN36B5.6 - D132MB-4G	5.48		7 900	79	M12	
265.9	2.60	323	SIFN46B5.6 - D132MB-4G	5.40		11 500	98	M20	
225.8	1.40	381	SIFN36B6.3 - D132MB-4G	6.36		8 100	79	M12	
237.1	2.50	362	SIFN46B6.3 - D132MB-4G	6.05		11 900	98	M20	
201.7	1.40	426	SIFN36B7.1 - D132MB-4G	7.12		8 300	79	M12	
206.0	2.30	417	SIFN46B7.1 - D132MB-4G	6.97		12 300	98	M20	
176.1	1.30	488	SIFN36B8 - D132MB-4G	8.15		8 400	79	M12	
181.7	2.20	473	SIFN46B8 - D132MB-4G	7.90		12 700	98	M20	
160.5	1.20	535	SIFN36B9 - D132MB-4G	8.94		8 600	79	M12	
161.6	2.10	532	SIFN46B9 - D132MB-4G	8.88		13 100	98	M20	
139.0	1.10	618	SIFN36B10 - D132MB-4G	10.33		8 700	79	M12	
140.9	2.00	610	SIFN46B10 - D132MB-4G	10.18		13 500	98	M20	
125.7	1.10	684	SIFN36B11.2 - D132MB-4G	11.41		8 800	79	M12	
127.7	1.90	673	SIFN46B11.2 - D132MB-4G	11.24		13 800	98	M20	
113.3	0.95	759	SIFN36B12.5 - D132MB-4G	12.67		8 900	79	M12	
116.0	1.80	741	SIFN46B12.5 - D132MB-4G	12.37		14 000	98	M20	
105.7	0.89	813	SIFN36B14 - D132MB-4G	13.57		8 900	79	M12	
103.0	1.70	834	SIFN46B14 - D132MB-4G	13.93		14 400	98	M20	
105.2	2.90	817	SIFN56B14 - D132MB-4G	13.64		15 100	139	M28	
92.9	1.50	925	SIFN46B16 - D132MB-4G	15.45		14 600	98	M20	
94.9	2.70	906	SIFN56B16 - D132MB-4G	15.12		15 400	139	M28	
81.1	1.30	1060	SIFN46B18 - D132MB-4G	17.70		15 000	98	M20	
84.1	2.10	1022	SIFN56C18 - D132MB-4G	17.07		15 800	139	M28	
82.5	2.30	1042	SIFN56B18 - D132MB-4G	17.40		15 900	139	M28	
69.0	1.10	1245	SIFN46B20 - D132MB-4G	20.78		15 300	98	M20	
73.1	2.00	1175	SIFN56B20 - D132MB-4G	19.63		16 200	139	M28	
64.5	1.10	1332	SIFN46B22.4 - D132MB-4G	22.24		15 500	98	M20	
64.2	1.80	1338	SIFN56B22.4 - D132MB-4G	22.35		16 600	139	M28	
57.8	0.94	1488	SIFN46B25 - D132MB-4G	24.84		15 600	98	M20	
58.5	1.60	1468	SIFN56B25 - D132MB-4G	24.52		16 800	139	M28	
59.5	2.80	1444	SIFN66B25 - D132MB-4G	24.12		38 000	196	M36	
50.6	0.82	1698	SIFN46B28 - D132MB-4G	28.34		15 800	98	M20	
53.9	0.94	1594	SIFN46C28 - D132MB-4G	26.62		15 800	98	M20	
51.1	1.40	1683	SIFN56B28 - D132MB-4G	28.11		17 100	139	M28	
52.5	2.50	1639	SIFN66B28 - D132MB-4G	27.36		38 000	196	M36	
50.6	2.80	1698	SIFN66C28 - D132MB-4G	28.35		38 000	196	M36	
47.9	0.89	1793	SIFN46C31.5 - D132MB-4G	29.94		15 900	98	M20	
47.1	1.30	1824	SIFN56B31.5 - D132MB-4G	30.46		17 300	139	M28	
48.1	2.30	1789	SIFN66B31.5 - D132MB-4G	29.86		38 000	196	M36	
43.8	2.50	1963	SIFN66C31.5 - D132MB-4G	32.77		38 000	196	M36	
39.9	1.10	2153	SIFN56B35.5 - D132MB-4G	35.94		17 500	139	M28	

P 9.0 kW
n_1 1435 min^{-1}

$n_2$ex min^{-1}	SF	T_2m Nm	Type	iex	F_{rN} N	F_{rN-G} N	m kg		
41.6	1.40	2065	SIFN56C35.5 - D132MB-4G	34.48		17 500	139	M28	
42.0	2.00	2047	SIFN66B35.5 - D132MB-4G	34.18		38 000	196	M36	
39.2	2.30	2195	SIFN66C35.5 - D132MB-4G	36.65		38 000	196	M36	
35.8	1.00	2401	SIFN56B40 - D132MB-4G	40.09		17 600	139	M28	
37.4	1.20	2295	SIFN56C40 - D132MB-4G	38.33		17 600	139	M28	
38.4	1.80	2237	SIFN66B40 - D132MB-4G	37.35		38 000	196	M36	
36.3	2.10	2370	SIFN66C40 - D132MB-4G	39.57		38 000	196	M36	
32.2	0.90	2670	SIFN56B45 - D132MB-4G	44.58		17 700	139	M28	
32.9	1.10	2613	SIFN56C45 - D132MB-4G	43.63		17 700	139	M28	
32.6	1.60	2635	SIFN66B45 - D132MB-4G	44.00		38 000	196	M36	
32.2	1.90	2669	SIFN66C45 - D132MB-4G	44.56		38 000	196	M36	
32.4	2.50	2649	SIFN76B45 - D132MB-4G	44.23		52 500	291	M46	
30.5	0.99	2821	SIFN56C50 - D132MB-4G	47.10		17 700	139	M28	
29.6	1.40	2902	SIFN66B50 - D132MB-4G	48.46		38 000	196	M36	
28.4	1.70	3022	SIFN66C50 - D132MB-4G	50.46		38 000	196	M36	
29.1	3.00	2958	SIFN76C50 - D132MB-4G	49.39		52 500	291	M46	
27.5	0.90	3127	SIFN56C56 - D132MB-4G	52.21		17 600	139	M28	
26.7	1.20	3223	SIFN66B56 - D132MB-4G	53.82		38 000	196	M36	
26.1	1.50	3296	SIFN66C56 - D132MB-4G	55.03		38 000	196	M36	
25.9	2.70	3324	SIFN76C56 - D132MB-4G	55.50		52 500	291	M46	
22.7	1.30	3779	SIFN66C63 - D132MB-4G	63.10		38 000	196	M36	
23.2	2.40	3701	SIFN76C63 - D132MB-4G	61.80		52 500	291	M46	
19.6	1.10	4379	SIFN66C71 - D132MB-4G	73.11		38 000	196	M36	
20.7	2.20	4147	SIFN76C71 - D132MB-4G	69.24		52 500	291	M46	
17.7	1.00	4865	SIFN66C80 - D132MB-4G	81.23		38 000	196	M36	
18.4	1.90	4682	SIFN76C80 - D132MB-4G	78.17		52 500	291	M46	
16.5	0.96	5197	SIFN66C90 - D132MB-4G	86.77		38 000	196	M36	
16.3	1.70	5268	SIFN76C90 - D132MB-4G	87.97		52 500	291	M46	
15.9	2.80	5400	SIFN86C90 - D132MB-4G	90.17		82 000	461	M55	
14.9	0.87	5777	SIFN66C100 - D132MB-4G	96.46		36 200	196	M36	
14.1	1.50	6077	SIFN76C100 - D132MB-4G	101.47		52 500	291	M46	
14.4	2.50	5961	SIFN86C100 - D132MB-4G	99.53		82 000	461	M55	
12.9	1.40	6642	SIFN76C112 - D132MB-4G	110.90		52 500	291	M46	
13.0	2.30	6633	SIFN86C112 - D132MB-4G	110.75		82 000	461	M55	
11.9	1.20	7202	SIFN76C125 - D132MB-4G	120.26		52 500	291	M46	
11.6	1.90	7395	SIFN86C36B125 - D132MB-4G	123.47		82 000	499	M55	
10.1	1.10	8503	SIFN76C140 - D132MB-4G	141.97		52 500	291	M46	
10.6	1.90	8096	SIFN86C36B140 - D132MB-4G	135.18		82 000	499	M55	
10.1	2.90	8538	SIFN96C140 - D132MB-4G	142.55		105 000	671	M64	
9.2	0.96	9385	SIFN76C160 - D132MB-4G	156.70		52 500	291	M46	
9.1	1.60	9398	SIFN86C36B160 - D132MB-4G	156.91		82 000	499	M55	
9.1	2.70	9423	SIFN96C160 - D132MB-4G	157.34		105 000	671	M64	
8.2	0.86	10443	SIFN76C180 - D132MB-4G	174.37		52 500	291	M46	
8.2	1.40	10522	SIFN86C36B180 - D132MB-4G	175.69		82 000	499	M55	
8.2	2.40	10486	SIFN96C180 - D132MB-4G	175.09		105 000	671	M64	
7.2	1.30	11941	SIFN86C36B200 - D132MB-4G	199.38		82 000	499	M55	
7.4	1.90	11691	SIFN96C36B200 - D132MB-4G	195.20		105 000	709	M64	
6.4	1.10	13370	SIFN86C36B224 - D132MB-4G	223.24		82 000	499	M55	
6.7	1.90	12799	SIFN96C36B224 - D132MB-4G	213.71		105 000	709	M64	
5.6	0.98	15308	SIFN86C36B250 - D132MB-4G	255.59		82 000	499	M55	
5.8	1.70	14739	SIFN96C36B250 - D132MB-4G	246.10		105 000	709	M64	
5.1	0.89	16795	SIFN86C36B280 - D132MB-4G	280.43		82 000	499	M55	

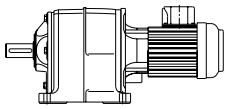

SI4

P 9.0 kW
n_1 1435 min^{-1}

$n_2$ex min^{-1}	SF	T_2m Nm	Type	i_{ex}	F_{rN} N	F_{rN-G} N	m kg		
5.0	1.50	17109	SIFN96C36B280 - D132MB-4G	285.66		105 000	709	M64	
4.5	1.30	19156	SIFN96C36B315 - D132MB-4G	319.84		105 000	709	M64	
3.9	1.10	21932	SIFN96C36B355 - D132MB-4G	366.20		105 000	709	M64	
3.6	1.00	24064	SIFN96C36B400 - D132MB-4G	401.79		105 000	709	M64	
3.1	0.90	27793	SIFN96C36B450 - D132MB-4G	464.07		105 000	709	M64	
2.8	0.81	30724	SIFN96C36B500 - D132MB-4G	513.00		105 000	709	M64	

P 11.0 kW
n_1 1465 min^{-1}

$n_2$ex min^{-1}	SF	T_2m Nm	Type	i_{ex}	F_{rN} N	F_{rN-G} N	m kg		
526.2	1.30	200	SIFN36B2.8 - D160M-4G	2.78		6 300	148	M12	
522.3	1.90	201	SIFN46B2.8 - D160M-4G	2.80		9 300	167	M20	
453.3	1.30	232	SIFN36B3.15 - D160M-4G	3.23		6 500	148	M12	
465.8	1.90	226	SIFN46B3.15 - D160M-4G	3.15		9 600	167	M20	
404.9	1.30	259	SIFN36B3.55 - D160M-4G	3.62		6 700	148	M12	
404.7	1.90	260	SIFN46B3.55 - D160M-4G	3.62		9 900	167	M20	
353.6	1.20	297	SIFN36B4 - D160M-4G	4.14		6 800	148	M12	
356.9	1.90	294	SIFN46B4 - D160M-4G	4.10		10 300	167	M20	
322.3	1.20	326	SIFN36B4.5 - D160M-4G	4.55		7 000	148	M12	
317.3	1.90	331	SIFN46B4.5 - D160M-4G	4.62		10 600	167	M20	
279.0	1.20	376	SIFN36B5 - D160M-4G	5.25		7 100	148	M12	
276.7	1.90	380	SIFN46B5 - D160M-4G	5.29		10 900	167	M20	
267.6	1.30	393	SIFN36B5.6 - D160M-4G	5.48		7 500	148	M12	
271.5	2.20	387	SIFN46B5.6 - D160M-4G	5.40		11 200	167	M20	X
230.5	1.20	456	SIFN36B6.3 - D160M-4G	6.36		7 700	148	M12	
242.1	2.10	434	SIFN46B6.3 - D160M-4G	6.05		11 500	167	M20	X
205.9	1.10	510	SIFN36B7.1 - D160M-4G	7.12		7 800	148	M12	
210.3	2.00	499	SIFN46B7.1 - D160M-4G	6.97		11 900	167	M20	
179.8	1.00	584	SIFN36B8 - D160M-4G	8.15		7 900	148	M12	
185.5	1.90	566	SIFN46B8 - D160M-4G	7.90		12 300	167	M20	X
163.9	1.00	641	SIFN36B9 - D160M-4G	8.94		8 000	148	M12	
164.9	1.80	637	SIFN46B9 - D160M-4G	8.88		12 600	167	M20	
141.9	0.92	740	SIFN36B10 - D160M-4G	10.33		8 100	148	M12	
143.8	1.70	730	SIFN46B10 - D160M-4G	10.18		12 900	167	M20	
128.4	0.88	818	SIFN36B11.2 - D160M-4G	11.41		8 100	148	M12	
130.4	1.60	806	SIFN46B11.2 - D160M-4G	11.24		13 200	167	M20	X
132.0	3.00	796	SIFN56B11.2 - D160M-4G	11.10		13 900	208	M28	X
118.5	1.50	887	SIFN46B12.5 - D160M-4G	12.37		13 400	167	M20	
116.0	2.60	906	SIFN56B12.5 - D160M-4G	12.63		14 300	208	M28	
105.2	1.40	999	SIFN46B14 - D160M-4G	13.93		13 600	167	M20	X
107.4	2.50	978	SIFN56B14 - D160M-4G	13.64		14 500	208	M28	X
94.8	1.30	1108	SIFN46B16 - D160M-4G	15.45		13 800	167	M20	X
96.9	2.20	1084	SIFN56B16 - D160M-4G	15.12		14 700	208	M28	
82.8	1.10	1269	SIFN46B18 - D160M-4G	17.70		14 100	167	M20	
85.8	1.70	1224	SIFN56C18 - D160M-4G	17.07		15 000	208	M28	X
84.2	1.90	1248	SIFN56B18 - D160M-4G	17.40		15 100	208	M28	X
70.5	0.94	1490	SIFN46B20 - D160M-4G	20.78		14 300	167	M20	

P 11.0 kW
n_1 1465 min^{-1}

$n_2$ex min^{-1}	SF	T_2m Nm	Type	iex	F_{rN} N	F_{rN-G} N	m kg		
74.6	1.70	1407	SIFN56B20 - D160M-4G	19.63		15 300	208	M28	
72.1	2.80	1456	SIFN66B20 - D160M-4G	20.31		38 000	265	M36	
65.9	0.88	1595	SIFN46B22.4 - D160M-4G	22.24		14 300	167	M20	
65.6	1.50	1602	SIFN56B22.4 - D160M-4G	22.35		15 600	208	M28	
67.5	2.60	1555	SIFN66B22.4 - D160M-4G	21.69		38 000	265	M36	X
66.1	2.90	1588	SIFN66C22.4 - D160M-4G	22.15		38 000	265	M36	
62.4	0.83	1684	SIFN46C25 - D160M-4G	23.48		14 500	167	M20	
59.8	1.40	1758	SIFN56B25 - D160M-4G	24.52		15 700	208	M28	
60.7	2.40	1729	SIFN66B25 - D160M-4G	24.12		38 000	265	M36	X
52.1	1.20	2015	SIFN56B28 - D160M-4G	28.11		15 900	208	M28	
53.5	2.10	1962	SIFN66B28 - D160M-4G	27.36		38 000	265	M36	X
51.7	2.30	2032	SIFN66C28 - D160M-4G	28.35		38 000	265	M36	
48.1	1.10	2184	SIFN56B31.5 - D160M-4G	30.46		15 900	208	M28	
49.1	1.90	2141	SIFN66B31.5 - D160M-4G	29.86		38 000	265	M36	
44.7	2.10	2350	SIFN66C31.5 - D160M-4G	32.77		38 000	265	M36	
40.8	0.93	2577	SIFN56B35.5 - D160M-4G	35.94		16 000	208	M28	
42.5	1.10	2472	SIFN56C35.5 - D160M-4G	34.48		16 000	208	M28	X
42.9	1.70	2451	SIFN66B35.5 - D160M-4G	34.18		38 000	265	M36	X
40.0	1.90	2628	SIFN66C35.5 - D160M-4G	36.65		38 000	265	M36	
40.7	2.80	2582	SIFN76B35.5 - D160M-4G	36.01		52 500	360	M46	
36.5	0.83	2875	SIFN56B40 - D160M-4G	40.09		15 900	208	M28	
38.2	1.00	2748	SIFN56C40 - D160M-4G	38.33		15 900	208	M28	X
39.2	1.50	2678	SIFN66B40 - D160M-4G	37.35		38 000	265	M36	
37.0	1.80	2838	SIFN66C40 - D160M-4G	39.57		38 000	265	M36	
36.9	2.60	2850	SIFN76B40 - D160M-4G	39.74		52 500	360	M46	
33.6	0.90	3128	SIFN56C45 - D160M-4G	43.63		15 800	208	M28	
33.3	1.30	3155	SIFN66B45 - D160M-4G	44.00		38 000	265	M36	
32.9	1.60	3195	SIFN66C45 - D160M-4G	44.56		38 000	265	M36	
33.1	2.10	3171	SIFN76B45 - D160M-4G	44.23		52 500	360	M46	
32.7	2.80	3210	SIFN76C45 - D160M-4G	44.76		52 500	360	M46	
31.1	0.83	3377	SIFN56C50 - D160M-4G	47.10		15 700	208	M28	X
30.2	1.20	3475	SIFN66B50 - D160M-4G	48.46		38 000	265	M36	
29.0	1.40	3618	SIFN66C50 - D160M-4G	50.46		37 700	265	M36	
29.7	2.50	3541	SIFN76C50 - D160M-4G	49.39		52 500	360	M46	
27.2	0.98	3859	SIFN66B56 - D160M-4G	53.82		37 200	265	M36	
26.6	1.30	3946	SIFN66C56 - D160M-4G	55.03		37 000	265	M36	
26.4	2.30	3980	SIFN76C56 - D160M-4G	55.50		52 500	360	M46	
23.2	1.10	4524	SIFN66C63 - D160M-4G	63.10		35 500	265	M36	
23.7	2.00	4431	SIFN76C63 - D160M-4G	61.80		52 500	360	M46	
20.0	0.95	5242	SIFN66C71 - D160M-4G	73.11		33 200	265	M36	
21.2	1.80	4965	SIFN76C71 - D160M-4G	69.24		52 500	360	M46	
20.8	3.00	5051	SIFN86C71 - D160M-4G	70.44		82 000	530	M55	
18.0	0.86	5824	SIFN66C80 - D160M-4G	81.23		31 200	265	M36	
18.7	1.60	5605	SIFN76C80 - D160M-4G	78.17		52 500	360	M46	
19.2	2.70	5477	SIFN86C80 - D160M-4G	76.38		82 000	530	M55	
16.9	0.80	6221	SIFN66C90 - D160M-4G	86.77		29 800	265	M36	X
16.7	1.40	6307	SIFN76C90 - D160M-4G	87.97		52 500	360	M46	
16.2	2.30	6465	SIFN86C90 - D160M-4G	90.17		82 000	530	M55	
14.4	1.20	7275	SIFN76C100 - D160M-4G	101.47		52 500	360	M46	X
14.7	2.10	7136	SIFN86C100 - D160M-4G	99.53		82 000	530	M55	
13.2	1.10	7952	SIFN76C112 - D160M-4G	110.90		52 500	360	M46	
13.2	1.90	7941	SIFN86C112 - D160M-4G	110.75		82 000	530	M55	

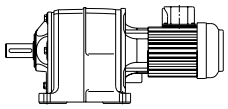

SI4

P 11.0 kW
n_1 1465 min^{-1}

$n_2$ex min^{-1}	SF	T_2m Nm	Type	iex	F_{rN} N	F_{rN-G} N	m kg		
12.2	1.00	8623	SIFN76C125 - D160M-4G	120.26		52 500	360	M46	X
11.9	1.60	8853	SIFN86C36B125 - D160M-4G	123.47		82 000	568	M55	
12.1	2.90	8658	SIFN96C125 - D160M-4G	120.75		105 000	740	M64	
10.3	0.88	10179	SIFN76C140 - D160M-4G	141.97		52 500	360	M46	
10.8	1.50	9692	SIFN86C36B140 - D160M-4G	135.18		82 000	568	M55	
10.3	2.40	10221	SIFN96C140 - D160M-4G	142.55		105 000	740	M64	
9.3	0.80	11235	SIFN76C160 - D160M-4G	156.70		52 500	360	M46	
9.3	1.30	11251	SIFN86C36B160 - D160M-4G	156.91		82 000	568	M55	
9.3	2.20	11282	SIFN96C160 - D160M-4G	157.34		105 000	740	M64	
8.3	1.20	12597	SIFN86C36B180 - D160M-4G	175.69		82 000	568	M55	
8.4	2.00	12554	SIFN96C180 - D160M-4G	175.09		105 000	740	M64	
7.3	1.00	14296	SIFN86C36B200 - D160M-4G	199.38		82 000	568	M55	
7.5	1.60	13996	SIFN96C36B200 - D160M-4G	195.20		105 000	778	M64	
6.6	0.94	16006	SIFN86C36B224 - D160M-4G	223.24		82 000	568	M55	
6.9	1.60	15323	SIFN96C36B224 - D160M-4G	213.71		105 000	778	M64	
5.7	0.82	18326	SIFN86C36B250 - D160M-4G	255.59		82 000	568	M55	
6.0	1.40	17645	SIFN96C36B250 - D160M-4G	246.10		105 000	778	M64	
5.1	1.20	20482	SIFN96C36B280 - D160M-4G	285.66		105 000	778	M64	
4.6	1.10	22933	SIFN96C36B315 - D160M-4G	319.84		105 000	778	M64	
4.0	0.95	26257	SIFN96C36B355 - D160M-4G	366.20		105 000	778	M64	
3.6	0.87	28809	SIFN96C36B400 - D160M-4G	401.79		105 000	778	M64	

P 15.0 kW
n_1 1460 min^{-1}

$n_2$ex min^{-1}	SF	T_2m Nm	Type	iex	F_{rN} N	F_{rN-G} N	m kg		
524.4	0.92	273	SIFN36B2.8 - D160L-4G	2.78		5 900	168	M12	
520.5	1.40	275	SIFN46B2.8 - D160L-4G	2.80		9 000	187	M20	
532.6	2.50	269	SIFN56B2.8 - D160L-4G	2.74		9 300	228	M28	
451.8	0.91	317	SIFN36B3.15 - D160L-4G	3.23		6 100	168	M12	
464.2	1.40	309	SIFN46B3.15 - D160L-4G	3.15		9 200	187	M20	
482.9	2.50	297	SIFN56B3.15 - D160L-4G	3.02		9 500	228	M28	
403.5	0.92	355	SIFN36B3.55 - D160L-4G	3.62		6 100	168	M12	
403.3	1.40	355	SIFN46B3.55 - D160L-4G	3.62		9 500	187	M20	
419.4	2.50	342	SIFN56B3.55 - D160L-4G	3.48		9 900	228	M28	
352.4	0.91	406	SIFN36B4 - D160L-4G	4.14		6 200	168	M12	
355.7	1.40	403	SIFN46B4 - D160L-4G	4.10		9 800	187	M20	
371.2	2.30	386	SIFN56B4 - D160L-4G	3.93		10 200	228	M28	
321.2	0.91	446	SIFN36B4.5 - D160L-4G	4.55		6 300	168	M12	
316.3	1.40	453	SIFN46B4.5 - D160L-4G	4.62		10 000	187	M20	
336.3	2.50	426	SIFN56B4.5 - D160L-4G	4.34		10 400	228	M28	
278.1	0.91	515	SIFN36B5 - D160L-4G	5.25		6 300	168	M12	
275.8	1.40	519	SIFN46B5 - D160L-4G	5.29		10 300	187	M20	
295.4	3.00	485	SIFN56B5 - D160L-4G	4.94		11 000	228	M28	
266.6	0.97	537	SIFN36B5.6 - D160L-4G	5.48		6 800	168	M12	
270.6	1.60	529	SIFN46B5.6 - D160L-4G	5.40		10 700	187	M20	
267.8	2.90	535	SIFN56B5.6 - D160L-4G	5.45		11 300	228	M28	
229.7	0.88	624	SIFN36B6.3 - D160L-4G	6.36		6 900	168	M12	

P 15.0 kW
n_1 1460 min^{-1}

$n_2$ex min^{-1}	SF	T_2m Nm	Type	iex	F_{rN} N	F_{rN-G} N	m kg		
241.3	1.50	594	SIFN46B6.3 - D160L-4G	6.05		10 900	187	M20	
232.6	2.70	616	SIFN56B6.3 - D160L-4G	6.28		11 600	228	M28	
205.2	0.83	698	SIFN36B7.1 - D160L-4G	7.12		6 900	168	M12	
209.6	1.40	683	SIFN46B7.1 - D160L-4G	6.97		11 200	187	M20	
205.9	2.60	696	SIFN56B7.1 - D160L-4G	7.09		11 900	228	M28	
184.9	1.40	775	SIFN46B8 - D160L-4G	7.90		11 500	187	M20	
186.5	2.50	768	SIFN56B8 - D160L-4G	7.83		12 200	228	M28	
164.4	1.30	871	SIFN46B9 - D160L-4G	8.88		11 700	187	M20	
164.3	2.40	872	SIFN56B9 - D160L-4G	8.88		12 500	228	M28	
143.4	1.20	999	SIFN46B10 - D160L-4G	10.18		11 900	187	M20	
146.2	2.30	980	SIFN56B10 - D160L-4G	9.99		12 700	228	M28	
129.9	1.20	1103	SIFN46B11.2 - D160L-4G	11.24		12 100	187	M20	
131.5	2.20	1089	SIFN56B11.2 - D160L-4G	11.10		12 900	228	M28	
118.1	1.10	1213	SIFN46B12.5 - D160L-4G	12.37		12 200	187	M20	
115.6	1.90	1240	SIFN56B12.5 - D160L-4G	12.63		13 200	228	M28	
104.8	1.00	1367	SIFN46B14 - D160L-4G	13.93		12 300	187	M20	
107.0	1.80	1338	SIFN56B14 - D160L-4G	13.64		13 300	228	M28	
106.1	3.00	1350	SIFN66B14 - D160L-4G	13.76		33 700	285	M36	
94.5	0.92	1516	SIFN46B16 - D160L-4G	15.45		12 300	187	M20	
96.6	1.60	1483	SIFN56B16 - D160L-4G	15.12		13 400	228	M28	
92.6	2.60	1548	SIFN66B16 - D160L-4G	15.77		34 100	285	M36	
82.5	0.81	1737	SIFN46B18 - D160L-4G	17.70		10 700	187	M20	
83.9	1.40	1707	SIFN56B18 - D160L-4G	17.40		13 600	228	M28	
79.9	2.30	1793	SIFN66B18 - D160L-4G	18.28		34 300	285	M36	
74.4	1.20	1926	SIFN56B20 - D160L-4G	19.63		13 700	228	M28	
71.9	2.10	1992	SIFN66B20 - D160L-4G	20.31		34 400	285	M36	
73.2	2.30	1958	SIFN66C20 - D160L-4G	19.96		34 400	285	M36	
65.3	1.10	2192	SIFN56B22.4 - D160L-4G	22.35		13 700	228	M28	
67.3	1.90	2128	SIFN66B22.4 - D160L-4G	21.69		34 400	285	M36	
65.9	2.10	2173	SIFN66C22.4 - D160L-4G	22.15		34 400	285	M36	
59.6	1.00	2405	SIFN56B25 - D160L-4G	24.52		13 600	228	M28	
60.5	1.70	2366	SIFN66B25 - D160L-4G	24.12		34 200	285	M36	
56.7	2.90	2525	SIFN76B25 - D160L-4G	25.73		52 500	380	M46	
51.9	0.87	2758	SIFN56B28 - D160L-4G	28.11		13 500	228	M28	
53.4	1.50	2684	SIFN66B28 - D160L-4G	27.36		33 900	285	M36	
51.5	1.70	2781	SIFN66C28 - D160L-4G	28.35		33 800	285	M36	
51.9	2.60	2760	SIFN76B28 - D160L-4G	28.13		52 500	380	M46	
47.9	0.80	2989	SIFN56B31.5 - D160L-4G	30.46		13 400	228	M28	
48.9	1.40	2930	SIFN66B31.5 - D160L-4G	29.86		33 500	285	M36	
47.9	2.40	2992	SIFN76B31.5 - D160L-4G	30.50		52 500	380	M46	
42.3	0.83	3383	SIFN56C35.5 - D160L-4G	34.48		13 000	228	M28	
42.7	1.20	3354	SIFN66B35.5 - D160L-4G	34.18		32 700	285	M36	
39.8	1.40	3596	SIFN66C35.5 - D160L-4G	36.65		32 100	285	M36	
40.5	2.10	3533	SIFN76B35.5 - D160L-4G	36.01		52 500	380	M46	
39.1	1.10	3665	SIFN66B40 - D160L-4G	37.35		31 900	285	M36	
36.9	1.30	3883	SIFN66C40 - D160L-4G	39.57		31 400	285	M36	
36.7	1.90	3899	SIFN76B40 - D160L-4G	39.74		52 500	380	M46	
37.6	2.40	3814	SIFN76C40 - D160L-4G	38.87		52 500	380	M46	
33.2	0.95	4317	SIFN66B45 - D160L-4G	44.00		30 100	285	M36	
32.8	1.10	4372	SIFN66C45 - D160L-4G	44.56		29 900	285	M36	
33.0	1.50	4339	SIFN76B45 - D160L-4G	44.23		52 500	380	M46	
32.6	2.00	4392	SIFN76C45 - D160L-4G	44.76		52 500	380	M46	

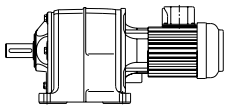

P 15.0 kW
n_1 1460 min^{-1}

$n_2$ex min^{-1}	SF	T_2m Nm	Type	iex	F_{rN} N	F_{rN-G} N	m kg		
30.1	0.84	4755	SIFN66B50 - D160L-4G	48.46		28 700	285	M36	
28.9	1.00	4951	SIFN66C50 - D160L-4G	50.46		28 000	285	M36	
29.6	1.90	4846	SIFN76C50 - D160L-4G	49.39		52 500	380	M46	
26.5	0.93	5399	SIFN66C56 - D160L-4G	55.03		26 400	285	M36	
26.3	1.70	5445	SIFN76C56 - D160L-4G	55.50		52 500	380	M46	
26.1	2.70	5481	SIFN86C56 - D160L-4G	55.87		82 000	550	M55	
23.1	0.81	6191	SIFN66C63 - D160L-4G	63.10		23 400	285	M36	
23.6	1.50	6063	SIFN76C63 - D160L-4G	61.80		52 500	380	M46	
22.7	2.40	6323	SIFN86C63 - D160L-4G	64.45		82 000	550	M55	
21.1	1.30	6793	SIFN76C71 - D160L-4G	69.24		52 500	380	M46	
20.7	2.20	6911	SIFN86C71 - D160L-4G	70.44		82 000	550	M55	
18.7	1.20	7669	SIFN76C80 - D160L-4G	78.17		52 500	380	M46	
19.1	2.00	7494	SIFN86C80 - D160L-4G	76.38		82 000	550	M55	
16.6	1.00	8630	SIFN76C90 - D160L-4G	87.97		52 500	380	M46	
16.2	1.70	8847	SIFN86C90 - D160L-4G	90.17		82 000	550	M55	
16.5	2.90	8666	SIFN96C90 - D160L-4G	88.33		105 000	760	M64	
14.4	0.90	9955	SIFN76C100 - D160L-4G	101.47		52 500	380	M46	
14.7	1.50	9764	SIFN86C100 - D160L-4G	99.53		82 000	550	M55	
14.3	2.50	9996	SIFN96C100 - D160L-4G	101.88		105 000	760	M64	
13.2	0.83	10881	SIFN76C112 - D160L-4G	110.90		52 500	380	M46	
13.2	1.40	10866	SIFN86C112 - D160L-4G	110.75		82 000	550	M55	
13.1	2.30	10925	SIFN96C112 - D160L-4G	111.36		105 000	760	M64	
11.8	1.20	12114	SIFN86C36B125 - D160L-4G	123.47		82 000	588	M55	
12.1	2.10	11847	SIFN96C125 - D160L-4G	120.75		105 000	760	M64	
10.8	1.10	13262	SIFN86C36B140 - D160L-4G	135.18		82 000	588	M55	
10.2	1.80	13986	SIFN96C140 - D160L-4G	142.55		105 000	760	M64	
9.3	0.97	15395	SIFN86C36B160 - D160L-4G	156.91		82 000	588	M55	
9.3	1.60	15437	SIFN96C160 - D160L-4G	157.34		105 000	760	M64	
8.3	0.87	17237	SIFN86C36B180 - D160L-4G	175.69		82 000	588	M55	
8.3	1.50	17178	SIFN96C180 - D160L-4G	175.09		105 000	760	M64	
7.5	1.10	19151	SIFN96C36B200 - D160L-4G	195.20		105 000	798	M64	
6.8	1.10	20967	SIFN96C36B224 - D160L-4G	213.71		105 000	798	M64	
5.9	1.00	24144	SIFN96C36B250 - D160L-4G	246.10		105 000	798	M64	
5.1	0.89	28026	SIFN96C36B280 - D160L-4G	285.66		105 000	798	M64	
4.6	0.80	31380	SIFN96C36B315 - D160L-4G	319.84		105 000	798	M64	

P 18.5 kW
n_1 1455 min^{-1}

$n_2$ex min^{-1}	SF	T_2m Nm	Type	iex	F_{rN} N	F_{rN-G} N	m kg		
518.7	1.10	341	SIFN46B2.8 - D180M-4G	2.80		8 700	217	M20	
530.8	2.00	333	SIFN56B2.8 - D180M-4G	2.74		9 100	258	M28	
462.6	1.10	382	SIFN46B3.15 - D180M-4G	3.15		8 900	217	M20	
481.2	2.00	367	SIFN56B3.15 - D180M-4G	3.02		9 300	258	M28	
401.9	1.10	440	SIFN46B3.55 - D180M-4G	3.62		9 100	217	M20	
417.9	2.00	423	SIFN56B3.55 - D180M-4G	3.48		9 600	258	M28	
354.5	1.10	498	SIFN46B4 - D180M-4G	4.10		9 400	217	M20	
370.0	1.80	478	SIFN56B4 - D180M-4G	3.93		9 800	258	M28	

P 18.5 kW
n_1 1455 min^{-1}

$n_2$ex min^{-1}	SF	T_2m Nm	Type	iex	F_{rN} N	F_{rN-G} N	m kg		
315.2	1.10	561	SIFN46B4.5 - D180M-4G	4.62		9 500	217	M20	
335.1	2.00	527	SIFN56B4.5 - D180M-4G	4.34		10 000	258	M28	
274.9	1.10	643	SIFN46B5 - D180M-4G	5.29		9 700	217	M20	
294.4	2.40	600	SIFN56B5 - D180M-4G	4.94		10 600	258	M28	
269.6	1.30	655	SIFN46B5.6 - D180M-4G	5.40		10 200	217	M20	
266.9	2.40	662	SIFN56B5.6 - D180M-4G	5.45		10 900	258	M28	
240.4	1.20	735	SIFN46B6.3 - D180M-4G	6.05		10 400	217	M20	
231.8	2.20	762	SIFN56B6.3 - D180M-4G	6.28		11 200	258	M28	
208.9	1.20	846	SIFN46B7.1 - D180M-4G	6.97		10 600	217	M20	
205.2	2.10	861	SIFN56B7.1 - D180M-4G	7.09		11 400	258	M28	
184.3	1.10	959	SIFN46B8 - D180M-4G	7.90		10 800	217	M20	
185.9	2.00	951	SIFN56B8 - D180M-4G	7.83		11 600	258	M28	
163.8	1.00	1078	SIFN46B9 - D180M-4G	8.88		10 900	217	M20	
163.8	1.90	1079	SIFN56B9 - D180M-4G	8.88		11 800	258	M28	
142.9	0.98	1237	SIFN46B10 - D180M-4G	10.18		11 000	217	M20	
145.7	1.80	1212	SIFN56B10 - D180M-4G	9.99		12 000	258	M28	
129.5	0.95	1364	SIFN46B11.2 - D180M-4G	11.24		11 100	217	M20	
131.1	1.80	1348	SIFN56B11.2 - D180M-4G	11.10		12 100	258	M28	
130.6	3.00	1353	SIFN66B11.2 - D180M-4G	11.14		31 100	315	M36	X
115.2	1.60	1534	SIFN56B12.5 - D180M-4G	12.63		12 200	258	M28	
115.3	2.70	1532	SIFN66B12.5 - D180M-4G	12.62		31 300	315	M36	
106.7	1.40	1656	SIFN56B14 - D180M-4G	13.64		12 300	258	M28	
105.8	2.50	1670	SIFN66B14 - D180M-4G	13.76		31 400	315	M36	X
96.2	1.30	1836	SIFN56B16 - D180M-4G	15.12		12 300	258	M28	
92.2	2.10	1915	SIFN66B16 - D180M-4G	15.77		31 400	315	M36	X
83.6	1.10	2113	SIFN56B18 - D180M-4G	17.40		12 300	258	M28	
79.6	1.80	2219	SIFN66B18 - D180M-4G	18.28		31 200	315	M36	
74.1	1.00	2383	SIFN56B20 - D180M-4G	19.63		12 200	258	M28	
71.6	1.70	2466	SIFN66B20 - D180M-4G	20.31		31 000	315	M36	
73.4	3.00	2407	SIFN76B20 - D180M-4G	19.83		52 500	410	M46	
65.1	0.88	2713	SIFN56B22.4 - D180M-4G	22.35		12 000	258	M28	
67.1	1.60	2634	SIFN66B22.4 - D180M-4G	21.69		30 700	315	M36	
65.2	2.70	2709	SIFN76B22.4 - D180M-4G	22.31		52 500	410	M46	
59.3	0.81	2977	SIFN56B25 - D180M-4G	24.52		11 800	258	M28	
60.3	1.40	2928	SIFN66B25 - D180M-4G	24.12		30 200	315	M36	
56.5	2.30	3125	SIFN76B25 - D180M-4G	25.73		52 500	410	M46	
57.8	2.90	3056	SIFN76C25 - D180M-4G	25.17		52 500	410	M46	
53.2	1.20	3322	SIFN66B28 - D180M-4G	27.36		29 300	315	M36	
51.3	1.40	3442	SIFN66C28 - D180M-4G	28.35		28 900	315	M36	X
51.7	2.10	3415	SIFN76B28 - D180M-4G	28.13		52 500	410	M46	
50.9	2.60	3468	SIFN76C28 - D180M-4G	28.56		52 500	410	M46	X
48.7	1.10	3626	SIFN66B31.5 - D180M-4G	29.86		28 500	315	M36	
47.7	2.00	3703	SIFN76B31.5 - D180M-4G	30.50		52 500	410	M46	
46.8	2.40	3778	SIFN76C31.5 - D180M-4G	31.12		52 500	410	M46	X
42.6	0.99	4151	SIFN66B35.5 - D180M-4G	34.18		26 900	315	M36	
39.7	1.10	4450	SIFN66C35.5 - D180M-4G	36.65		25 900	315	M36	
40.4	1.70	4372	SIFN76B35.5 - D180M-4G	36.01		52 500	410	M46	
41.0	2.10	4311	SIFN76C35.5 - D180M-4G	35.50		52 500	410	M46	
39.0	0.90	4535	SIFN66B40 - D180M-4G	37.35		25 600	315	M36	
36.6	1.50	4825	SIFN76B40 - D180M-4G	39.74		52 500	410	M46	
37.4	1.90	4720	SIFN76C40 - D180M-4G	38.87		52 500	410	M46	X
32.6	0.92	5411	SIFN66C45 - D180M-4G	44.56		22 400	315	M36	X

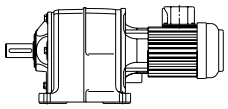

P 18.5 kW
n_1 1455 min^{-1}

$n_2$ex min^{-1}	SF	T_2m Nm	Type	iex	F_{rN} N	F_{rN-G} N	m kg		
32.9	1.20	5370	SIFN76B45 - D180M-4G	44.23		52 500	410	M46	
32.5	1.70	5435	SIFN76C45 - D180M-4G	44.76		52 500	410	M46	X
33.1	2.80	5339	SIFN86C45 - D180M-4G	43.98		82 000	580	M55	
28.8	0.82	6127	SIFN66C50 - D180M-4G	50.46		19 500	315	M36	
29.5	1.50	5997	SIFN76C50 - D180M-4G	49.39		52 500	410	M46	X
29.3	2.50	6028	SIFN86C50 - D180M-4G	49.65		82 000	580	M55	
26.2	1.30	6739	SIFN76C56 - D180M-4G	55.50		52 500	410	M46	X
26.0	2.20	6784	SIFN86C56 - D180M-4G	55.87		82 000	580	M55	
23.5	1.20	7503	SIFN76C63 - D180M-4G	61.80		52 500	410	M46	X
22.6	1.90	7825	SIFN86C63 - D180M-4G	64.45		82 000	580	M55	
21.0	1.10	8407	SIFN76C71 - D180M-4G	69.24		52 500	410	M46	X
20.7	1.80	8553	SIFN86C71 - D180M-4G	70.44		82 000	580	M55	
20.9	3.00	8441	SIFN96C71 - D180M-4G	69.52		105 000	790	M64	
18.6	0.95	9491	SIFN76C80 - D180M-4G	78.17		52 500	410	M46	
19.0	1.60	9274	SIFN86C80 - D180M-4G	76.38		82 000	580	M55	
18.5	2.60	9530	SIFN96C80 - D180M-4G	78.49		105 000	790	M64	
16.5	0.84	10681	SIFN76C90 - D180M-4G	87.97		52 500	410	M46	
16.1	1.40	10948	SIFN86C90 - D180M-4G	90.17		82 000	580	M55	
16.5	2.30	10724	SIFN96C90 - D180M-4G	88.33		105 000	790	M64	
14.6	1.20	12084	SIFN86C100 - D180M-4G	99.53		82 000	580	M55	
14.3	2.00	12370	SIFN96C100 - D180M-4G	101.88		105 000	790	M64	
13.1	1.10	13447	SIFN86C112 - D180M-4G	110.75		82 000	580	M55	
13.1	1.80	13521	SIFN96C112 - D180M-4G	111.36		105 000	790	M64	
12.0	1.70	14661	SIFN96C125 - D180M-4G	120.75		105 000	790	M64	
10.2	1.40	17308	SIFN96C140 - D180M-4G	142.55		105 000	790	M64	
9.2	1.30	19104	SIFN96C160 - D180M-4G	157.34		105 000	790	M64	
8.3	1.20	21259	SIFN96C180 - D180M-4G	175.09		105 000	790	M64	

P 22.0 kW
n_1 1460 min^{-1}

$n_2$ex min^{-1}	SF	T_2m Nm	Type	iex	F_{rN} N	F_{rN-G} N	m kg		
520.5	0.93	404	SIFN46B2.8 - D180L-4G	2.80		8 400	247	M20	
532.6	1.70	394	SIFN56B2.8 - D180L-4G	2.74		8 800	288	M28	
464.2	0.93	453	SIFN46B3.15 - D180L-4G	3.15		8 600	247	M20	
482.9	1.70	435	SIFN56B3.15 - D180L-4G	3.02		9 000	288	M28	
403.3	0.93	521	SIFN46B3.55 - D180L-4G	3.62		8 800	247	M20	
419.4	1.70	501	SIFN56B3.55 - D180L-4G	3.48		9 300	288	M28	
355.7	0.93	591	SIFN46B4 - D180L-4G	4.10		8 900	247	M20	
371.2	1.50	566	SIFN56B4 - D180L-4G	3.93		9 500	288	M28	
316.3	0.93	664	SIFN46B4.5 - D180L-4G	4.62		9 100	247	M20	
336.3	1.70	625	SIFN56B4.5 - D180L-4G	4.34		9 600	288	M28	
275.8	0.93	762	SIFN46B5 - D180L-4G	5.29		9 200	247	M20	
295.4	2.10	711	SIFN56B5 - D180L-4G	4.94		10 300	288	M28	
270.6	1.10	776	SIFN46B5.6 - D180L-4G	5.40		9 800	247	M20	
267.8	2.00	784	SIFN56B5.6 - D180L-4G	5.45		10 500	288	M28	
241.3	1.00	871	SIFN46B6.3 - D180L-4G	6.05		9 900	247	M20	
232.6	1.90	903	SIFN56B6.3 - D180L-4G	6.28		10 700	288	M28	

P 22.0 kW
n_1 1460 min^{-1}

$n_2$ex min^{-1}	SF	T_2m Nm	Type	iex	F_{rN} N	F_{rN-G} N	m kg		
209.6	0.98	1002	SIFN46B7.1 - D180L-4G	6.97		10 000	247	M20	
205.9	1.80	1020	SIFN56B7.1 - D180L-4G	7.09		10 900	288	M28	
184.9	0.92	1136	SIFN46B8 - D180L-4G	7.90		10 100	247	M20	
186.5	1.70	1126	SIFN56B8 - D180L-4G	7.83		11 000	288	M28	
164.4	0.88	1278	SIFN46B9 - D180L-4G	8.88		10 200	247	M20	
164.3	1.60	1278	SIFN56B9 - D180L-4G	8.88		11 100	288	M28	
159.3	3.00	1319	SIFN66B9 - D180L-4G	9.16		28 900	345	M36	
143.4	0.83	1465	SIFN46B10 - D180L-4G	10.18		9 100	247	M20	
146.2	1.60	1437	SIFN56B10 - D180L-4G	9.99		11 200	288	M28	
147.6	2.80	1424	SIFN66B10 - D180L-4G	9.89		29 000	345	M36	
129.9	0.80	1617	SIFN46B11.2 - D180L-4G	11.24		7 600	247	M20	
131.5	1.50	1597	SIFN56B11.2 - D180L-4G	11.10		11 300	288	M28	
131.0	2.60	1603	SIFN66B11.2 - D180L-4G	11.14		29 200	345	M36	
115.6	1.30	1818	SIFN56B12.5 - D180L-4G	12.63		11 300	288	M28	
115.7	2.30	1815	SIFN66B12.5 - D180L-4G	12.62		29 200	345	M36	
107.0	1.20	1963	SIFN56B14 - D180L-4G	13.64		11 300	288	M28	
106.1	2.10	1980	SIFN66B14 - D180L-4G	13.76		29 100	345	M36	
96.6	1.10	2176	SIFN56B16 - D180L-4G	15.12		11 200	288	M28	
92.6	1.80	2270	SIFN66B16 - D180L-4G	15.77		28 800	345	M36	
83.9	0.96	2504	SIFN56B18 - D180L-4G	17.40		11 000	288	M28	
79.9	1.60	2630	SIFN66B18 - D180L-4G	18.28		28 200	345	M36	X
83.1	2.90	2527	SIFN76B18 - D180L-4G	17.56		52 500	440	M46	
74.4	0.85	2824	SIFN56B20 - D180L-4G	19.63		10 700	288	M28	
71.9	1.40	2922	SIFN66B20 - D180L-4G	20.31		27 500	345	M36	X
73.2	1.60	2872	SIFN66C20 - D180L-4G	19.96		27 700	345	M36	
73.6	2.60	2853	SIFN76B20 - D180L-4G	19.83		52 500	440	M46	X
67.3	1.30	3121	SIFN66B22.4 - D180L-4G	21.69		27 100	345	M36	X
65.4	2.30	3210	SIFN76B22.4 - D180L-4G	22.31		52 500	440	M46	
65.7	2.80	3198	SIFN76C22.4 - D180L-4G	22.22		52 500	440	M46	
60.5	1.20	3470	SIFN66B25 - D180L-4G	24.12		26 100	345	M36	X
56.7	2.00	3703	SIFN76B25 - D180L-4G	25.73		52 500	440	M46	X
58.0	2.50	3622	SIFN76C25 - D180L-4G	25.17		52 500	440	M46	
53.4	1.00	3937	SIFN66B28 - D180L-4G	27.36		24 600	345	M36	X
51.5	1.20	4079	SIFN66C28 - D180L-4G	28.35		24 200	345	M36	
51.9	1.80	4047	SIFN76B28 - D180L-4G	28.13		52 500	440	M46	
51.1	2.20	4110	SIFN76C28 - D180L-4G	28.56		52 500	440	M46	
48.9	0.95	4297	SIFN66B31.5 - D180L-4G	29.86		23 400	345	M36	
47.9	1.70	4389	SIFN76B31.5 - D180L-4G	30.50		52 500	440	M46	X
46.9	2.00	4478	SIFN76C31.5 - D180L-4G	31.12		52 500	440	M46	
42.7	0.83	4919	SIFN66B35.5 - D180L-4G	34.18		21 100	345	M36	X
39.8	0.95	5274	SIFN66C35.5 - D180L-4G	36.65		19 700	345	M36	
40.5	1.40	5181	SIFN76B35.5 - D180L-4G	36.01		52 500	440	M46	
41.1	1.80	5109	SIFN76C35.5 - D180L-4G	35.50		52 500	440	M46	
41.4	3.00	5073	SIFN86C35.5 - D180L-4G	35.25		82 000	610	M55	
36.9	0.88	5694	SIFN66C40 - D180L-4G	39.57		18 000	345	M36	
36.7	1.30	5719	SIFN76B40 - D180L-4G	39.74		52 500	440	M46	
37.6	1.60	5593	SIFN76C40 - D180L-4G	38.87		52 500	440	M46	
37.2	2.70	5648	SIFN86C40 - D180L-4G	39.25		82 000	610	M55	
33.0	1.10	6364	SIFN76B45 - D180L-4G	44.23		52 500	440	M46	
32.6	1.40	6441	SIFN76C45 - D180L-4G	44.76		52 500	440	M46	
33.2	2.40	6328	SIFN86C45 - D180L-4G	43.98		82 000	610	M55	
29.6	1.30	7107	SIFN76C50 - D180L-4G	49.39		52 500	440	M46	

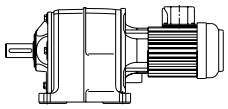

SI4

P 22.0 kW
n_1 1460 min^{-1}

$n_2$ex min^{-1}	SF	T_2m Nm	Type	iex	F_{rN} N	F_{rN-G} N	m kg		
29.4	2.10	7144	SIFN86C50 - D180L-4G	49.65		82 000	610	M55	
26.3	1.10	7987	SIFN76C56 - D180L-4G	55.50		52 500	440	M46	
26.1	1.90	8039	SIFN86C56 - D180L-4G	55.87		82 000	610	M55	
23.6	1.00	8892	SIFN76C63 - D180L-4G	61.80		52 500	440	M46	
22.7	1.60	9273	SIFN86C63 - D180L-4G	64.45		82 000	610	M55	
23.5	2.80	8929	SIFN96C63 - D180L-4G	62.05		105 000	820	M64	
21.1	0.90	9963	SIFN76C71 - D180L-4G	69.24		52 500	440	M46	
20.7	1.50	10136	SIFN86C71 - D180L-4G	70.44		82 000	610	M55	
21.0	2.50	10004	SIFN96C71 - D180L-4G	69.52		105 000	820	M64	
18.7	0.80	11248	SIFN76C80 - D180L-4G	78.17		52 500	440	M46	X
19.1	1.40	10991	SIFN86C80 - D180L-4G	76.38		82 000	610	M55	
18.6	2.20	11294	SIFN96C80 - D180L-4G	78.49		105 000	820	M64	
16.2	1.20	12975	SIFN86C90 - D180L-4G	90.17		82 000	610	M55	
16.5	2.00	12710	SIFN96C90 - D180L-4G	88.33		105 000	820	M64	
14.7	1.00	14321	SIFN86C100 - D180L-4G	99.53		82 000	610	M55	
14.3	1.70	14660	SIFN96C100 - D180L-4G	101.88		105 000	820	M64	
13.2	0.94	15936	SIFN86C112 - D180L-4G	110.75		82 000	610	M55	
13.1	1.60	16024	SIFN96C112 - D180L-4G	111.36		105 000	820	M64	
12.1	1.40	17375	SIFN96C125 - D180L-4G	120.75		105 000	820	M64	
10.2	1.20	20512	SIFN96C140 - D180L-4G	142.55		105 000	820	M64	
9.3	1.10	22640	SIFN96C160 - D180L-4G	157.34		105 000	820	M64	
8.3	0.99	25194	SIFN96C180 - D180L-4G	175.09		105 000	820	M64	

P 30.0 kW
n_1 1465 min^{-1}

$n_2$ex min^{-1}	SF	T_2m Nm	Type	iex	F_{rN} N	F_{rN-G} N	m kg		
534.4	1.30	536	SIFN56B2.8 - D200L-4G	2.74		8 300	298	M28	
517.2	2.90	554	SIFN66B2.8 - D200L-4G	2.83		20 900	355	M36	
484.5	1.30	591	SIFN56B3.15 - D200L-4G	3.02		8 400	298	M28	
465.9	2.80	615	SIFN66B3.15 - D200L-4G	3.14		21 100	355	M36	
420.8	1.30	681	SIFN56B3.55 - D200L-4G	3.48		8 600	298	M28	
391.0	2.50	733	SIFN66B3.55 - D200L-4G	3.75		21 300	355	M36	
372.5	1.10	769	SIFN56B4 - D200L-4G	3.93		8 700	298	M28	
364.1	2.50	787	SIFN66B4 - D200L-4G	4.02		21 300	355	M36	
337.5	1.30	849	SIFN56B4.5 - D200L-4G	4.34		8 800	298	M28	
315.0	2.30	910	SIFN66B4.5 - D200L-4G	4.65		21 300	355	M36	
296.4	1.50	967	SIFN56B5 - D200L-4G	4.94		9 400	298	M28	
293.6	3.00	976	SIFN66B5 - D200L-4G	4.99		25 000	355	M36	
271.5	0.81	1055	SIFN46B5.6 - D200L-4G	5.40		8 700	257	M20	
268.7	1.50	1066	SIFN56B5.6 - D200L-4G	5.45		9 500	298	M28	
264.5	3.00	1083	SIFN66B5.6 - D200L-4G	5.54		25 200	355	M36	
233.4	1.40	1228	SIFN56B6.3 - D200L-4G	6.28		9 600	298	M28	
222.0	2.70	1291	SIFN66B6.3 - D200L-4G	6.60		25 500	355	M36	
206.6	1.30	1387	SIFN56B7.1 - D200L-4G	7.09		9 700	298	M28	
206.7	2.60	1386	SIFN66B7.1 - D200L-4G	7.09		25 500	355	M36	
187.1	1.30	1531	SIFN56B8 - D200L-4G	7.83		9 700	298	M28	
178.8	2.40	1602	SIFN66B8 - D200L-4G	8.19		25 500	355	M36	

P 30.0 kW
n_1 1465 min^{-1}

$n_2$ex min^{-1}	SF	T_2m Nm	Type	iex	F_{rN} N	F_{rN-G} N	m kg		
164.9	1.20	1737	SIFN56B9 - D200L-4G	8.88		9 600	298	M28	
159.9	2.20	1792	SIFN66B9 - D200L-4G	9.16		25 400	355	M36	
146.7	1.10	1953	SIFN56B10 - D200L-4G	9.99		9 500	298	M28	
148.1	2.10	1935	SIFN66B10 - D200L-4G	9.89		25 200	355	M36	
132.0	1.10	2170	SIFN56B11.2 - D200L-4G	11.10		9 400	298	M28	
131.5	1.90	2179	SIFN66B11.2 - D200L-4G	11.14		24 900	355	M36	
116.0	0.97	2471	SIFN56B12.5 - D200L-4G	12.63		9 100	298	M28	
116.1	1.70	2467	SIFN66B12.5 - D200L-4G	12.62		24 300	355	M36	
116.9	3.00	2450	SIFN76B12.5 - D200L-4G	12.53		51 500	450	M46	
107.4	0.90	2667	SIFN56B14 - D200L-4G	13.64		8 900	298	M28	
106.5	1.50	2690	SIFN66B14 - D200L-4G	13.76		23 800	355	M36	
104.1	2.70	2753	SIFN76B14 - D200L-4G	14.08		52 300	450	M46	
96.9	0.81	2957	SIFN56B16 - D200L-4G	15.12		8 600	298	M28	
92.9	1.30	3085	SIFN66B16 - D200L-4G	15.77		22 700	355	M36	
93.5	2.40	3065	SIFN76B16 - D200L-4G	15.67		52 500	450	M46	
80.2	1.10	3574	SIFN66B18 - D200L-4G	18.28		21 100	355	M36	
83.4	2.10	3434	SIFN76B18 - D200L-4G	17.56		52 500	450	M46	
72.1	1.00	3971	SIFN66B20 - D200L-4G	20.31		19 700	355	M36	
73.9	1.90	3877	SIFN76B20 - D200L-4G	19.83		52 500	450	M46	
74.6	2.30	3839	SIFN76C20 - D200L-4G	19.63		52 500	450	M46	
67.5	0.97	4242	SIFN66B22.4 - D200L-4G	21.69		18 700	355	M36	
65.7	1.70	4363	SIFN76B22.4 - D200L-4G	22.31		52 500	450	M46	
65.9	2.10	4345	SIFN76C22.4 - D200L-4G	22.22		52 500	450	M46	
60.7	0.87	4716	SIFN66B25 - D200L-4G	24.12		16 800	355	M36	
56.9	1.50	5032	SIFN76B25 - D200L-4G	25.73		52 500	450	M46	
58.2	1.80	4922	SIFN76C25 - D200L-4G	25.17		52 500	450	M46	
51.7	0.86	5543	SIFN66C28 - D200L-4G	28.35		13 200	355	M36	
52.1	1.30	5500	SIFN76B28 - D200L-4G	28.13		52 500	450	M46	
51.3	1.60	5585	SIFN76C28 - D200L-4G	28.56		52 500	450	M46	
51.5	2.70	5560	SIFN86C28 - D200L-4G	28.43		82 000	620	M55	
48.0	1.20	5964	SIFN76B31.5 - D200L-4G	30.50		52 500	450	M46	
47.1	1.50	6085	SIFN76C31.5 - D200L-4G	31.12		52 500	450	M46	
46.7	2.40	6134	SIFN86C31.5 - D200L-4G	31.37		82 000	620	M55	
40.7	1.00	7041	SIFN76B35.5 - D200L-4G	36.01		52 500	450	M46	
41.3	1.30	6943	SIFN76C35.5 - D200L-4G	35.50		51 600	450	M46	
41.6	2.20	6894	SIFN86C35.5 - D200L-4G	35.25		82 000	620	M55	
36.9	0.94	7772	SIFN76B40 - D200L-4G	39.74		51 600	450	M46	
37.7	1.20	7601	SIFN76C40 - D200L-4G	38.87		50 700	450	M46	
37.3	2.00	7675	SIFN86C40 - D200L-4G	39.25		82 000	620	M55	
32.7	1.00	8753	SIFN76C45 - D200L-4G	44.76		48 700	450	M46	
33.3	1.70	8600	SIFN86C45 - D200L-4G	43.98		82 000	620	M55	
32.6	2.80	8789	SIFN96C45 - D200L-4G	44.95		105 000	830	M64	
29.7	0.93	9658	SIFN76C50 - D200L-4G	49.39		46 900	450	M46	
29.5	1.50	9708	SIFN86C50 - D200L-4G	49.65		82 000	620	M55	
29.5	2.60	9698	SIFN96C50 - D200L-4G	49.59		105 000	830	M64	
26.4	0.83	10854	SIFN76C56 - D200L-4G	55.50		44 300	450	M46	
26.2	1.40	10925	SIFN86C56 - D200L-4G	55.87		82 000	620	M55	
26.3	2.30	10898	SIFN96C56 - D200L-4G	55.73		105 000	830	M64	
22.7	1.20	12602	SIFN86C63 - D200L-4G	64.45		82 000	620	M55	
23.6	2.10	12134	SIFN96C63 - D200L-4G	62.05		105 000	830	M64	
20.8	1.10	13774	SIFN86C71 - D200L-4G	70.44		82 000	620	M55	
21.1	1.80	13595	SIFN96C71 - D200L-4G	69.52		105 000	830	M64	

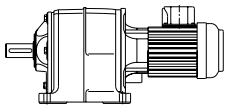

SI4

P 30.0 kW
n_1 1465 min^{-1}

$n_2$ex min^{-1}	SF	T_2m Nm	Type	i_{ex}	F_{rN} N	F_{rN-G} N	m kg		
19.2	1.00	14936	SIFN86C80 - D200L-4G	76.38		82 000	620	M55	
18.7	1.60	15348	SIFN96C80 - D200L-4G	78.49		105 000	830	M64	
16.2	0.85	17633	SIFN86C90 - D200L-4G	90.17		82 000	620	M55	
16.6	1.40	17272	SIFN96C90 - D200L-4G	88.33		105 000	830	M64	
14.4	1.30	19923	SIFN96C100 - D200L-4G	101.88		105 000	830	M64	
13.2	1.10	21776	SIFN96C112 - D200L-4G	111.36		105 000	830	M64	
12.1	1.10	23613	SIFN96C125 - D200L-4G	120.75		105 000	830	M64	
10.3	0.90	27876	SIFN96C140 - D200L-4G	142.55		105 000	830	M64	
9.3	0.81	30768	SIFN96C160 - D200L-4G	157.34		105 000	830	M64	

P 37.0 kW
n_1 1470 min^{-1}

$n_2$ex min^{-1}	SF	T_2m Nm	Type	i_{ex}	F_{rN} N	F_{rN-G} N	m kg		
518.9	2.40	681	SIFN66B2.8 - D225S-4G	2.83		19 500	425	M36	
467.5	2.20	756	SIFN66B3.15 - D225S-4G	3.14		19 500	425	M36	
392.3	2.10	901	SIFN66B3.55 - D225S-4G	3.75		19 400	425	M36	
365.4	2.00	967	SIFN66B4 - D225S-4G	4.02		19 200	425	M36	
316.1	1.80	1118	SIFN66B4.5 - D225S-4G	4.65		18 900	425	M36	
294.6	2.40	1199	SIFN66B5 - D225S-4G	4.99		23 300	425	M36	
265.4	2.50	1331	SIFN66B5.6 - D225S-4G	5.54		23 400	425	M36	
222.7	2.20	1586	SIFN66B6.3 - D225S-4G	6.60		23 300	425	M36	
207.4	2.10	1703	SIFN66B7.1 - D225S-4G	7.09		23 100	425	M36	
179.4	1.90	1969	SIFN66B8 - D225S-4G	8.19		22 800	425	M36	
160.4	1.80	2202	SIFN66B9 - D225S-4G	9.16		22 300	425	M36	
148.6	1.70	2378	SIFN66B10 - D225S-4G	9.89		21 900	425	M36	
131.9	1.50	2678	SIFN66B11.2 - D225S-4G	11.14		21 100	425	M36	
129.5	2.70	2729	SIFN76B11.2 - D225S-4G	11.35		48 200	520	M46	
116.5	1.30	3032	SIFN66B12.5 - D225S-4G	12.62		20 100	425	M36	
117.3	2.40	3011	SIFN76B12.5 - D225S-4G	12.53		48 700	520	M46	
104.4	2.20	3383	SIFN76B14 - D225S-4G	14.08		49 100	520	M46	
80.4	0.93	4393	SIFN66B18 - D225S-4G	18.28		15 000	425	M36	
72.4	0.84	4881	SIFN66B20 - D225S-4G	20.31		12 900	425	M36	
74.1	1.50	4765	SIFN76B20 - D225S-4G	19.83		49 400	520	M46	
74.9	1.90	4719	SIFN76C20 - D225S-4G	19.63		48 700	520	M46	
66.4	0.85	5325	SIFN66C22.4 - D225S-4G	22.15		10 900	425	M36	
65.9	1.40	5362	SIFN76B22.4 - D225S-4G	22.31		49 100	520	M46	
66.2	1.70	5341	SIFN76C22.4 - D225S-4G	22.22		48 300	520	M46	
65.2	2.80	5420	SIFN86C22.4 - D225S-4G	22.55		82 000	690	M55	
57.1	1.20	6185	SIFN76B25 - D225S-4G	25.73		48 400	520	M46	
58.4	1.50	6050	SIFN76C25 - D225S-4G	25.17		47 600	520	M46	
59.5	2.50	5934	SIFN86C25 - D225S-4G	24.69		82 000	690	M55	
52.3	1.10	6761	SIFN76B28 - D225S-4G	28.13		47 700	520	M46	
51.5	1.30	6865	SIFN76C28 - D225S-4G	28.56		46 500	520	M46	
51.7	2.20	6833	SIFN86C28 - D225S-4G	28.43		82 000	690	M55	
48.2	1.00	7331	SIFN76B31.5 - D225S-4G	30.50		46 900	520	M46	
47.2	1.20	7480	SIFN76C31.5 - D225S-4G	31.12		45 500	520	M46	
46.9	2.00	7540	SIFN86C31.5 - D225S-4G	31.37		82 000	690	M55	

P 37.0 kW
n_1 1470 min^{-1}

$n_2$ex min^{-1}	SF	T_2m Nm	Type	iex	F_{rN} N	F_{rN-G} N	m kg		
40.8	0.84	8655	SIFN76B35.5 - D225S-4G	36.01		44 600	520	M46	
41.4	1.10	8534	SIFN76C35.5 - D225S-4G	35.50		43 500	520	M46	
41.7	1.80	8473	SIFN86C35.5 - D225S-4G	35.25		82 000	690	M55	
41.2	2.90	8569	SIFN96C35.5 - D225S-4G	35.65		105 000	900	M64	
37.8	0.96	9343	SIFN76C40 - D225S-4G	38.87		41 700	520	M46	
37.7	2.70	9381	SIFN96C40 - D225S-4G	39.03		105 000	900	M64	
32.8	0.84	10759	SIFN76C45 - D225S-4G	44.76		38 400	520	M46	
32.7	2.30	10803	SIFN96C45 - D225S-4G	44.95		105 000	900	M64	
29.6	1.30	11933	SIFN86C50 - D225S-4G	49.65		82 000	690	M55	
29.6	2.10	11920	SIFN96C50 - D225S-4G	49.59		105 000	900	M64	
26.3	1.10	13429	SIFN86C56 - D225S-4G	55.87		82 000	690	M55	
26.4	1.90	13395	SIFN96C56 - D225S-4G	55.73		105 000	900	M64	
22.8	0.97	15490	SIFN86C63 - D225S-4G	64.45		82 000	690	M55	
20.9	0.89	16931	SIFN86C71 - D225S-4G	70.44		81 600	690	M55	
19.2	0.82	18358	SIFN86C80 - D225S-4G	76.38		74 600	690	M55	
18.7	1.30	18865	SIFN96C80 - D225S-4G	78.49		105 000	900	M64	
16.6	1.20	21230	SIFN96C90 - D225S-4G	88.33		105 000	900	M64	
14.4	1.00	24488	SIFN96C100 - D225S-4G	101.88		105 000	900	M64	
13.2	0.93	26766	SIFN96C112 - D225S-4G	111.36		105 000	900	M64	
12.2	0.86	29023	SIFN96C125 - D225S-4G	120.75		105 000	900	M64	

P 45.0 kW
n_1 1470 min^{-1}

$n_2$ex min^{-1}	SF	T_2m Nm	Type	iex	F_{rN} N	F_{rN-G} N	m kg		
518.9	1.90	828	SIFN66B2.8 - D225M-4G	2.83		17 800	455	M36	
467.5	1.80	919	SIFN66B3.15 - D225M-4G	3.14		17 600	455	M36	
392.3	1.70	1095	SIFN66B3.55 - D225M-4G	3.75		17 200	455	M36	
365.4	1.70	1176	SIFN66B4 - D225M-4G	4.02		16 900	455	M36	
316.1	1.50	1360	SIFN66B4.5 - D225M-4G	4.65		16 200	455	M36	
342.5	2.90	1255	SIFN76B4.5 - D225M-4G	4.29		36 700	550	M46	
294.6	2.00	1459	SIFN66B5 - D225M-4G	4.99		21 400	455	M36	
265.4	2.00	1619	SIFN66B5.6 - D225M-4G	5.54		21 200	455	M36	
222.7	1.80	1929	SIFN66B6.3 - D225M-4G	6.60		20 700	455	M36	
207.4	1.70	2072	SIFN66B7.1 - D225M-4G	7.09		20 400	455	M36	
179.4	1.60	2395	SIFN66B8 - D225M-4G	8.19		19 600	455	M36	
186.3	2.90	2307	SIFN76B8 - D225M-4G	7.89		43 900	550	M46	
160.4	1.50	2679	SIFN66B9 - D225M-4G	9.16		18 800	455	M36	
163.2	2.70	2632	SIFN76B9 - D225M-4G	9.00		44 500	550	M46	
148.6	1.40	2892	SIFN66B10 - D225M-4G	9.89		18 100	455	M36	
149.1	2.50	2882	SIFN76B10 - D225M-4G	9.86		44 900	550	M46	
131.9	1.30	3257	SIFN66B11.2 - D225M-4G	11.14		16 800	455	M36	
129.5	2.20	3319	SIFN76B11.2 - D225M-4G	11.35		45 300	550	M46	
116.5	1.10	3688	SIFN66B12.5 - D225M-4G	12.62		15 200	455	M36	
117.3	2.00	3662	SIFN76B12.5 - D225M-4G	12.53		45 500	550	M46	
104.4	1.80	4115	SIFN76B14 - D225M-4G	14.08		45 500	550	M46	
81.0	2.80	5303	SIFN86C18 - D225M-4G	18.14		82 000	720	M55	
74.1	1.30	5795	SIFN76B20 - D225M-4G	19.83		44 300	550	M46	

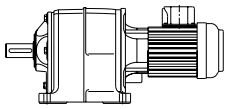

SI4

P 45.0 kW
n_1 1470 min^{-1}

$n_2$ex min^{-1}	SF	T_2m Nm	Type	i_{ex}	F_{rN} N	F_{rN-G} N	m kg		
74.9	1.60	5739	SIFN76C20 - D225M-4G	19.63		43 500	550	M46	
74.4	2.60	5778	SIFN86C20 - D225M-4G	19.77		82 000	720	M55	
65.9	1.10	6522	SIFN76B22.4 - D225M-4G	22.31		43 400	550	M46	
66.2	1.40	6496	SIFN76C22.4 - D225M-4G	22.22		42 400	550	M46	
65.2	2.30	6592	SIFN86C22.4 - D225M-4G	22.55		82 000	720	M55	
57.1	0.97	7523	SIFN76B25 - D225M-4G	25.73		41 800	550	M46	
58.4	1.20	7358	SIFN76C25 - D225M-4G	25.17		40 900	550	M46	
59.5	2.10	7217	SIFN86C25 - D225M-4G	24.69		82 000	720	M55	
52.3	0.89	8222	SIFN76B28 - D225M-4G	28.13		40 500	550	M46	
51.5	1.10	8349	SIFN76C28 - D225M-4G	28.56		38 900	550	M46	
51.7	1.80	8311	SIFN86C28 - D225M-4G	28.43		82 000	720	M55	
51.3	3.00	8383	SIFN96C28 - D225M-4G	28.68		105 000	930	M64	
48.2	0.82	8916	SIFN76B31.5 - D225M-4G	30.50		39 100	550	M46	
47.2	0.99	9097	SIFN76C31.5 - D225M-4G	31.12		37 200	550	M46	
46.9	1.60	9170	SIFN86C31.5 - D225M-4G	31.37		82 000	720	M55	
47.0	2.70	9134	SIFN96C31.5 - D225M-4G	31.25		105 000	930	M64	
41.4	0.87	10379	SIFN76C35.5 - D225M-4G	35.50		34 100	550	M46	
41.7	1.50	10305	SIFN86C35.5 - D225M-4G	35.25		82 000	720	M55	
41.2	2.40	10421	SIFN96C35.5 - D225M-4G	35.65		105 000	930	M64	
37.7	2.20	11410	SIFN96C40 - D225M-4G	39.03		105 000	930	M64	
32.7	1.90	13139	SIFN96C45 - D225M-4G	44.95		105 000	930	M64	
29.6	1.00	14513	SIFN86C50 - D225M-4G	49.65		80 000	720	M55	
29.6	1.70	14498	SIFN96C50 - D225M-4G	49.59		105 000	930	M64	
26.3	0.92	16332	SIFN86C56 - D225M-4G	55.87		71 300	720	M55	
26.4	1.50	16292	SIFN96C56 - D225M-4G	55.73		105 000	930	M64	
22.8	0.80	18839	SIFN86C63 - D225M-4G	64.45		720	720	M55	
18.7	1.10	22944	SIFN96C80 - D225M-4G	78.49		105 000	930	M64	
16.6	0.97	25820	SIFN96C90 - D225M-4G	88.33		105 000	930	M64	
14.4	0.84	29783	SIFN96C100 - D225M-4G	101.88		105 000	930	M64	

P 55.0 kW
n_1 1475 min^{-1}

$n_2$ex min^{-1}	SF	T_2m Nm	Type	i_{ex}	F_{rN} N	F_{rN-G} N	m kg		
520.7	1.60	1009	SIFN66B2.8U - 250M4	2.83		15 700	545.5	M108	
469.1	1.50	1120	SIFN66B3.15U - 250M4	3.14		15 300	545.5	M108	
481.2	2.90	1091	SIFN76B3.15U - 250M4	3.07		33 400	650	M118	
393.6	1.40	1334	SIFN66B3.55U - 250M4	3.75		14 400	545.5	M108	
424.8	2.70	1236	SIFN76B3.55U - 250M4	3.47		33 900	650	M118	
366.6	1.40	1433	SIFN66B4U - 250M4	4.02		13 900	545.5	M108	
374.4	2.50	1403	SIFN76B4U - 250M4	3.94		34 400	650	M118	
317.1	1.20	1656	SIFN66B4.5U - 250M4	4.65		12 700	545.5	M108	
343.6	2.40	1528	SIFN76B4.5U - 250M4	4.29		34 600	650	M118	
295.6	1.60	1777	SIFN66B5U - 250M4	4.99		19 000	545.5	M108	
266.3	1.70	1972	SIFN66B5.6U - 250M4	5.54		18 600	545.5	M108	
261.7	2.90	2007	SIFN76B5.6U - 250M4	5.64		40 000	650	M118	
223.5	1.50	2350	SIFN66B6.3U - 250M4	6.60		17 600	545.5	M108	
231.1	2.70	2273	SIFN76B6.3U - 250M4	6.38		40 600	650	M118	

P 55.0 kW
n_1 1475 min^{-1}

$n_2$ex min^{-1}	SF	T_2m Nm	Type	iex	F_{rN} N	F_{rN-G} N	m kg		
208.1	1.40	2523	SIFN66B7.1U -250M4	7.09		17 000	545.5	M108	
203.6	2.50	2579	SIFN76B7.1U - 250M4	7.24		41 100	650	M118	
180.0	1.30	2917	SIFN66B8U - 250M4	8.19		15 700	545.5	M108	
186.9	2.40	2810	SIFN76B8U - 250M4	7.89		41 400	650	M118	
161.0	1.20	3263	SIFN66B9U - 250M4	9.16		14 400	545.5	M108	
163.8	2.20	3206	SIFN76B9U - 250M4	9.00		41 700	650	M118	
149.1	1.10	3523	SIFN66B10U - 250M4	9.89		13 400	545.5	M108	
149.6	2.10	3510	SIFN76B10U - 250M4	9.86		41 700	650	M118	
132.4	1.00	3967	SIFN66B11.2U - 250M4	11.14		11 500	545.5	M108	
129.9	1.80	4042	SIFN76B11.2U - 250M4	11.35		41 700	650	M118	
116.9	0.91	4492	SIFN66B12.5U - 250M4	12.62		9 200	545.5	M108	
117.7	1.60	4460	SIFN76B12.5U - 250M4	12.53		41 500	650	M118	
118.3	3.00	4440	SIFN86C12.5U - 250M4	12.47		78 900	837	M127	
107.2	0.84	4898	SIFN66B14U - 250M4	13.76		7 300	545.5	M108	
104.8	1.50	5012	SIFN76B14U - 250M4	14.08		41 000	650	M118	
104.5	2.90	5026	SIFN86C14U - 250M4	14.11		80 300	837	M127	
94.1	1.30	5581	SIFN76B16U - 250M4	15.67		40 400	650	M118	
92.3	2.60	5692	SIFN86C16U - 250M4	15.99		81 600	837	M127	
84.0	1.20	6253	SIFN76B18U - 250M4	17.56		39 400	650	M118	
81.3	2.30	6459	SIFN86C18U - 250M4	18.14		82 000	837	M127	
74.4	1.00	7059	SIFN76B20U - 250M4	19.83		38 000	650	M118	
75.1	1.30	6991	SIFN76C20U - 250M4	19.63		37 000	650	M118	
74.6	2.10	7038	SIFN86C20U - 250M4	19.77		82 000	837	M127	
66.1	0.92	7944	SIFN76B22.4U - 250M4	22.31		36 300	650	M118	
66.4	1.10	7913	SIFN76C22.4U - 250M4	22.22		35 100	650	M118	
65.4	1.90	8030	SIFN86C22.4U - 250M4	22.55		82 000	837	M127	
66.1	2.90	7945	SIFN96C22.4U - 250M4	22.31		105 000	1068	M136	
57.3	0.80	9163	SIFN76B25U - 250M4	25.73		33 600	650	M118	
58.6	1.00	8962	SIFN76C25U - 250M4	25.17		32 600	650	M118	
59.7	1.70	8791	SIFN86C25U - 250M4	24.69		82 000	837	M127	
58.4	2.70	8999	SIFN96C25U - 250M4	25.27		105 000	1068	M136	
51.6	0.88	10170	SIFN76C28U - 250M4	28.56		29 500	650	M118	
51.9	1.50	10123	SIFN86C28U - 250M4	28.43		82 000	837	M127	
51.4	2.40	10212	SIFN96C28U - 250M4	28.68		105 000	1068	M136	
47.4	0.81	11081	SIFN76C31.5U - 250M4	31.12			650	M118	
47.0	1.30	11170	SIFN86C31.5U - 250M4	31.37		82 000	837	M127	
47.2	2.20	11126	SIFN96C31.5U - 250M4	31.25		105 000	1068	M136	
41.8	1.20	12552	SIFN86C35.5U - 250M4	35.25		76 700	837	M127	
41.4	2.00	12694	SIFN96C35.5U - 250M4	35.65		105 000	1068	M136	
37.6	1.10	13976	SIFN86C40U - 250M4	39.25		70 200	837	M127	
37.8	1.80	13898	SIFN96C40U - 250M4	39.03		105 000	1068	M136	
33.5	0.96	15659	SIFN86C45U - 250M4	43.98		61 800	837	M127	
32.8	1.60	16004	SIFN96C45U - 250M4	44.95		105 000	1068	M136	
29.7	0.85	17678	SIFN86C50U - 250M4	49.65			837	M127	
29.7	1.40	17659	SIFN96C50U - 250M4	49.59		105 000	1068	M136	
26.5	1.30	19844	SIFN96C56U - 250M4	55.73		105 000	1068	M136	
23.8	1.10	22095	SIFN96C63U - 250M4	62.05		105 000	1068	M136	
21.2	1.00	24755	SIFN96C71U - 250M4	69.52		105 000	1068	M136	
18.8	0.89	27947	SIFN96C80U - 250M4	78.49		105 000	1068	M136	

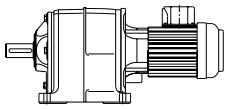

SI4

P 75.0 kW
n_1 1480 min^{-1}

$n_2$ex min^{-1}	SF	T_2m Nm	Type	iex	F_{rN} N	F_{rN-G} N	m kg		
522.5	1.20	1371	SIFN66B2.8U - 280S4	2.83		11 600	690.5	M108	
546.5	2.30	1311	SIFN76B2.8U - 280S4	2.71		30 200	795	M118	
470.7	1.10	1522	SIFN66B3.15U - 280S4	3.14		10 800	690.5	M108	
482.8	2.10	1483	SIFN76B3.15U - 280S4	3.07		30 500	795	M118	
395.0	1.00	1813	SIFN66B3.55U - 280S4	3.75		9 000	690.5	M108	
426.3	2.00	1680	SIFN76B3.55U - 280S4	3.47		30 600	795	M118	
367.9	1.00	1947	SIFN66B4U - 280S4	4.02		8 100	690.5	M108	
375.7	1.90	1906	SIFN76B4U - 280S4	3.94		30 500	795	M118	
318.2	0.91	2251	SIFN66B4.5U - 280S4	4.65		5 800	690.5	M108	
344.8	1.80	2077	SIFN76B4.5U - 280S4	4.29		30 400	795	M118	
296.6	1.20	2414	SIFN66B5U - 280S4	4.99		14 200	690.5	M108	
297.2	2.30	2410	SIFN76B5U - 280S4	4.98		36 200	795	M118	
267.2	1.20	2680	SIFN66B5.6U - 280S4	5.54		13 300	690.5	M108	
262.6	2.10	2727	SIFN76B5.6U - 280S4	5.64		36 400	795	M118	
224.2	1.10	3194	SIFN66B6.3U - 280S4	6.60		11 300	690.5	M108	
231.8	2.00	3089	SIFN76B6.3U - 280S4	6.38		36 600	795	M118	
208.8	1.00	3429	SIFN66B7.1U - 280S4	7.09		10 300	690.5	M108	
204.3	1.90	3505	SIFN76B7.1U - 280S4	7.24		36 500	795	M118	
180.7	0.96	3964	SIFN66B8U - 280S4	8.19		7 900	690.5	M108	
187.5	1.80	3819	SIFN76B8U - 280S4	7.89		36 300	795	M118	
161.5	0.88	4434	SIFN66B9U - 280S4	9.16		5 700	690.5	M108	
164.4	1.60	4358	SIFN76B9U - 280S4	9.00		35 900	795	M118	
149.6	0.84	4788	SIFN66B10U - 280S4	9.89		3 900	690.5	M108	
150.1	1.50	4771	SIFN76B10U - 280S4	9.86		35 500	795	M118	
130.4	1.30	5494	SIFN76B11.2U - 280S4	11.35		34 500	795	M118	
118.1	1.20	6062	SIFN76B12.5U - 280S4	12.53		33 500	795	M118	
118.7	2.20	6035	SIFN86C12.5U - 280S4	12.47		72 700	982	M127	
105.1	1.10	6812	SIFN76B14U - 280S4	14.08		32 100	795	M118	
104.9	2.10	6830	SIFN86C14U - 280S4	14.11		73 200	982	M127	
94.4	0.96	7585	SIFN76B16U - 280S4	15.67		30 400	795	M118	
92.6	1.90	7736	SIFN86C16U - 280S4	15.99		73 500	982	M127	
84.3	0.86	8498	SIFN76B18U - 280S4	17.56		28 300	795	M118	
81.6	1.70	8778	SIFN86C18U - 280S4	18.14		73 500	982	M127	
75.4	0.95	9501	SIFN76C20U - 280S4	19.63		24 200	795	M118	
74.9	1.60	9565	SIFN86C20U - 280S4	19.77		73 200	982	M127	
75.1	2.30	9540	SIFN96C20U - 280S4	19.71		105 000	1213	M136	
66.6	0.84	10753	SIFN76C22.4U - 280S4	22.22		67 500	795	M118	
65.6	1.40	10912	SIFN86C22.4U - 280S4	22.55		105 000	982	M127	
66.3	2.10	10797	SIFN96C22.4U - 280S4	22.31		62 800	1213	M136	
59.9	1.30	11947	SIFN86C25U - 280S4	24.69		105 000	982	M127	
58.6	2.00	12230	SIFN96C25U - 280S4	25.27		53 800	1213	M136	
52.1	1.10	13758	SIFN86C28U - 280S4	28.43		105 000	982	M127	
51.6	1.80	13878	SIFN96C28U - 280S4	28.68		46 400	1213	M136	
47.2	0.99	15181	SIFN86C31.5U - 280S4	31.37		105 000	982	M127	
47.4	1.70	15121	SIFN96C31.5U - 280S4	31.25		36 100	1213	M136	
42.0	0.88	17059	SIFN86C35.5U - 280S4	35.25		105 000	982	M127	
41.5	1.40	17252	SIFN96C35.5U - 280S4	35.65		105 000	1213	M136	
37.9	1.30	18887	SIFN96C40U - 280S4	39.03		105 000	1213	M136	
32.9	1.10	21750	SIFN96C45U - 280S4	44.95		105 000	1213	M136	
29.8	1.00	23999	SIFN96C50U - 280S4	49.59		105 000	1213	M136	
26.6	0.93	26969	SIFN96C56U - 280S4	55.73			1213	M136	
23.9	0.83	30028	SIFN96C63U - 280S4	62.05			1213	M136	

P 90.0 kW
n_1 1480 min^{-1}

$n_2$ex min^{-1}	SF	T_2m Nm	Type	iex	F_{rN} N	F_{rN-G} N	m kg		
522.5	0.97	1645	SIFN66B2.8U - 280M4	2.83		8 500	750.5	M108	
546.5	1.90	1573	SIFN76B2.8U - 280M4	2.71		28 300	855	M118	
470.7	0.93	1826	SIFN66B3.15U - 280M4	3.14		7 300	750.5	M108	
482.8	1.80	1780	SIFN76B3.15U - 280M4	3.07		28 200	855	M118	
395.0	0.85	2176	SIFN66B3.55U - 280M4	3.75		4 200	750.5	M108	
426.3	1.70	2016	SIFN76B3.55U - 280M4	3.47		28 100	855	M118	
367.9	0.83	2336	SIFN66B4U - 280M4	4.02		2 200	750.5	M108	
375.7	1.60	2288	SIFN76B4U - 280M4	3.94		27 700	855	M118	
344.8	1.50	2493	SIFN76B4.5U - 280M4	4.29		27 300	855	M118	
296.6	1.00	2897	SIFN66B5U - 280M4	4.99		10 600	750.5	M108	
297.2	1.90	2892	SIFN76B5U - 280M4	4.98		33 800	855	M118	
267.2	1.00	3216	SIFN66B5.6U - 280M4	5.54		9 300	750.5	M108	
262.6	1.80	3273	SIFN76B5.6U - 280M4	5.64		33 800	855	M118	
224.2	0.91	3833	SIFN66B6.3U - 280M4	6.60		6 500	750.5	M108	
231.8	1.70	3707	SIFN76B6.3U - 280M4	6.38		33 500	855	M118	
208.8	0.87	4115	SIFN66B7.1U - 280M4	7.09		5 200	750.5	M108	
204.3	1.50	4206	SIFN76B7.1U - 280M4	7.24		33 000	855	M118	
180.7	0.80	4757	SIFN66B8U - 280M4	8.19		2 000	750.5	M108	
187.5	1.50	4583	SIFN76B8U - 280M4	7.89		32 600	855	M118	
164.4	1.40	5229	SIFN76B9U - 280M4	9.00		31 600	855	M118	
150.1	1.30	5725	SIFN76B10U - 280M4	9.86		30 800	855	M118	
130.4	1.10	6593	SIFN76B11.2U - 280M4	11.35		29 100	855	M118	
118.1	1.00	7274	SIFN76B12.5U - 280M4	12.53		27 500	855	M118	
118.7	1.90	7241	SIFN86C12.5U - 280M4	12.47		68 000	1042	M127	
105.1	0.89	8174	SIFN76B14U - 280M4	14.08		25 400	855	M118	
104.9	1.80	8196	SIFN86C14U - 280M4	14.11		67 900	1042	M127	
94.4	0.80	9102	SIFN76B16U - 280M4	15.67		23 000	855	M118	
92.6	1.60	9283	SIFN86C16U - 280M4	15.99		65 900	1042	M127	
81.6	1.40	10534	SIFN86C18U - 280M4	18.14		60 500	1042	M127	
74.9	1.30	11478	SIFN86C20U - 280M4	19.77		56 000	1042	M127	
75.1	1.90	11448	SIFN96C20U - 280M4	19.71		105 000	1273	M136	
65.6	1.10	13095	SIFN86C22.4U - 280M4	22.55		47 900	1042	M127	
66.3	1.80	12957	SIFN96C22.4U - 280M4	22.31		105 000	1273	M136	
59.9	1.00	14337	SIFN86C25U - 280M4	24.69		41 300	1042	M127	
58.6	1.60	14676	SIFN96C25U - 280M4	25.27		105 000	1273	M136	
52.1	0.91	16510	SIFN86C28U - 280M4	28.43		29 200	1042	M127	
51.6	1.50	16653	SIFN96C28U - 280M4	28.68		105 000	1273	M136	
47.2	0.82	18217	SIFN86C31.5U - 280M4	31.37			1042	M127	
47.4	1.40	18145	SIFN96C31.5U - 280M4	31.25		105 000	1273	M136	
41.5	1.20	20702	SIFN96C35.5U - 280M4	35.65		105 000	1273	M136	
37.9	1.10	22665	SIFN96C40U - 280M4	39.03		105 000	1273	M136	
32.9	0.96	26100	SIFN96C45U - 280M4	44.95		92 600	1273	M136	
29.8	0.87	28799	SIFN96C50U - 280M4	49.59		79 600	1273	M136	

2.4 Dimensional drawings of SI4 geared motors

2.4 SI4 齿轮马达外形尺寸图

SIFN16B/C
63 - 112

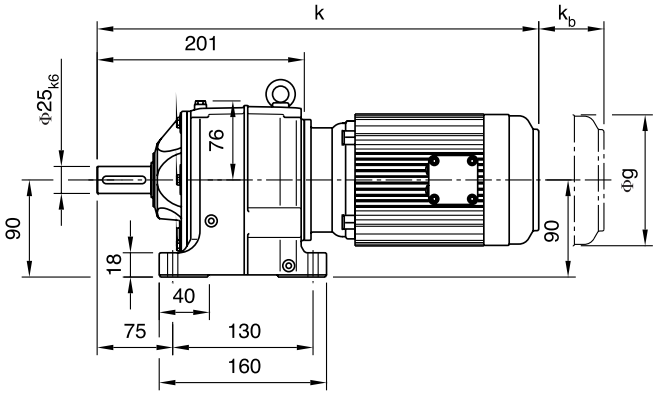

SIFN16..

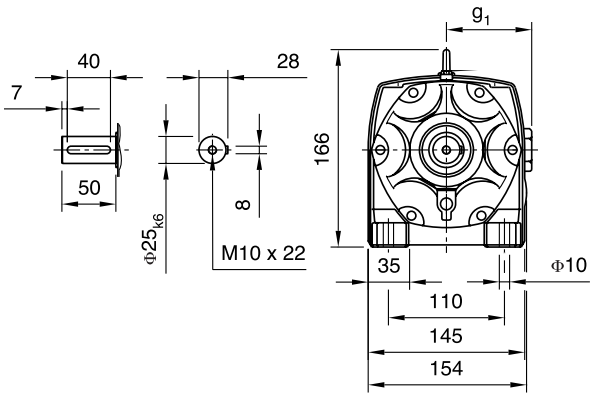

K,Kz,Ku is for reference only. Consult Rexnord for exact dimensions.

K,Kz,Ku 仅供参考，精确尺寸请咨询 Rexnord。

	63	71	80	90S	90L	100	112
k	434	438	461	503	503	541	554
ku							
kz							
kc							
kb	48	60	71	77	77	80	89
øg	121	138	157	177	177	215	240
g1	96	102	125	133	133	144	165
øam							

SIFR16B/C
63 - 112

SIFR16..

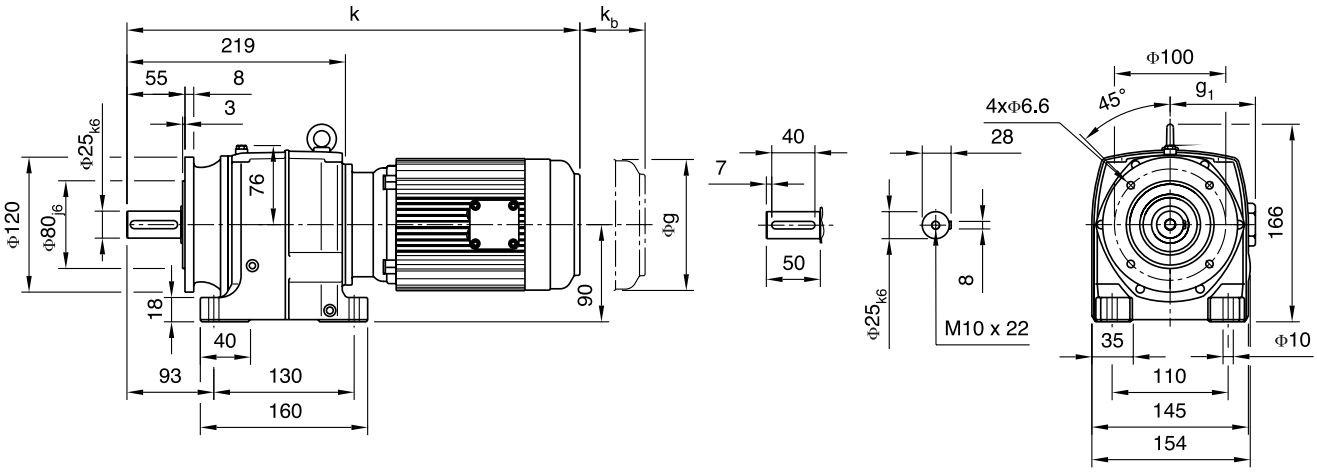

K,Kz,Ku is for reference only. Consult Rexnord for exact dimensions.

K,Kz,Ku 仅供参考，精确尺寸请咨询 Rexnord。

	63	71	80	90S	90L	100	112
k	452	456	479	521	521	559	572
ku							
kz							
kc							
kb	48	60	71	77	77	80	89
øg	121	138	157	177	177	215	240
g1	96	102	125	133	133	144	165
øam							

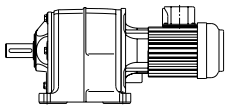

SI4

SIFE16B/C
63 - 112

SIFE16..

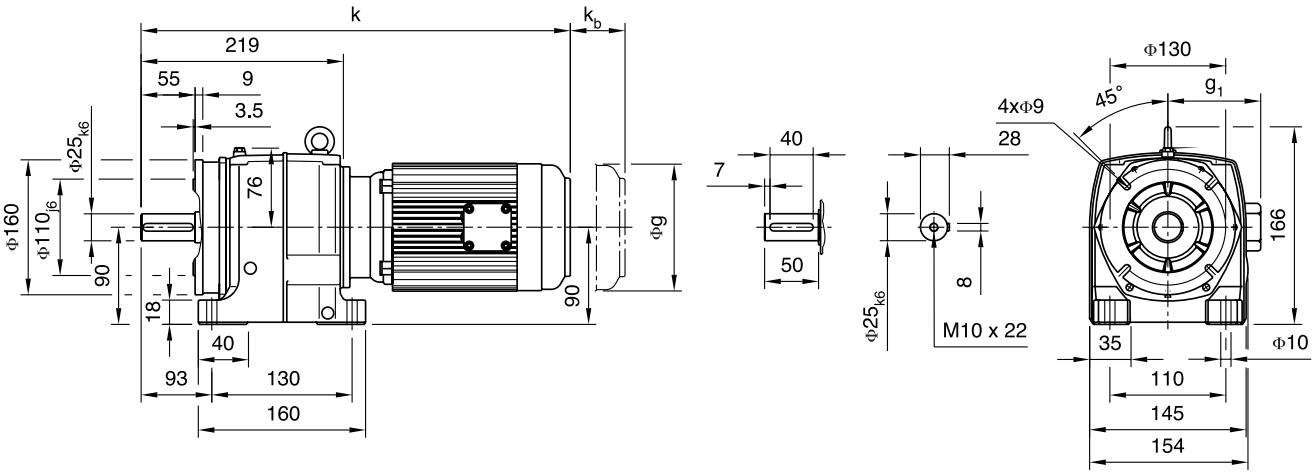

K,Kz,Ku is for reference only. Consult Rexnord for exact dimensions.

K,Kz,Ku 仅供参考，精确尺寸请咨询 Rexnord。

	63	71	80	90S	90L	100	112
k	452	456	479	521	521	559	572
ku							
kz							
kc							
kb	48	60	71	77	77	80	89
øg	121	138	157	177	177	215	240
g1	96	102	125	133	133	144	165
øam							

SICR16B/C
63 - 112

SICR16..

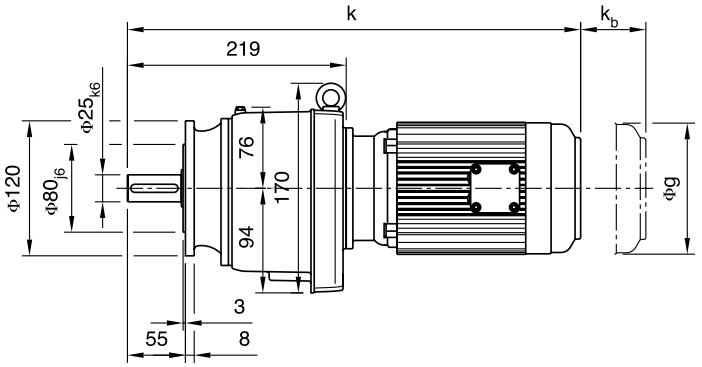

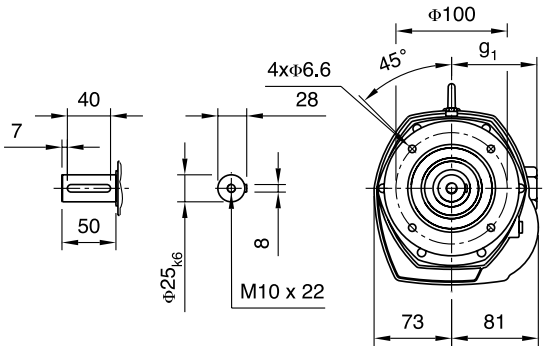

K,Kz,Ku is for reference only. Consult Rexnord for exact dimensions.

K,Kz,Ku 仅供参考，精确尺寸请咨询 Rexnord。

	63	71	80	90S	90L	100	112
k	452	456	479	521	521	559	572
ku							
kz							
kc							
kb	48	60	71	77	77	80	89
øg	121	138	157	177	177	215	240
g1	96	102	125	133	133	144	165
øam							

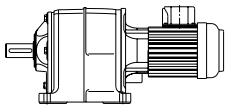

SI4

SICE16B/C
63 - 112

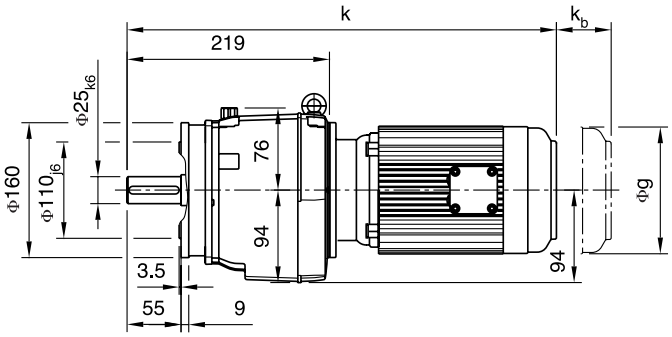

SICE16..

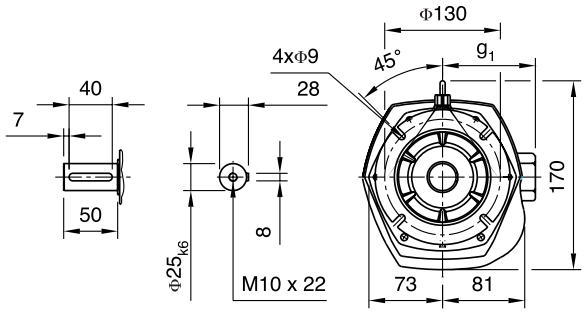

K,Kz,Ku is for reference only. Consult Rexnord for exact dimensions.

K,Kz,Ku 仅供参考，精确尺寸请咨询 Rexnord。

	63	71	80	90S	90L	100	112
k	452	456	479	521	521	559	572
ku							
kz							
kc							
kb	48	60	71	77	77	80	89
øg	121	138	157	177	177	215	240
g1	96	102	125	133	133	144	165
øam							

SIFN26B/C
63 - 160

SIFN26..

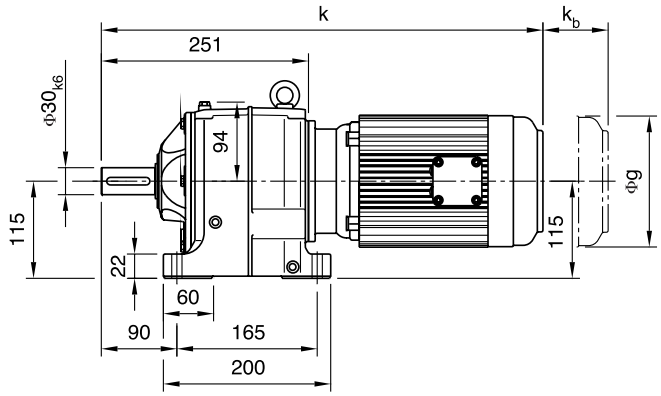

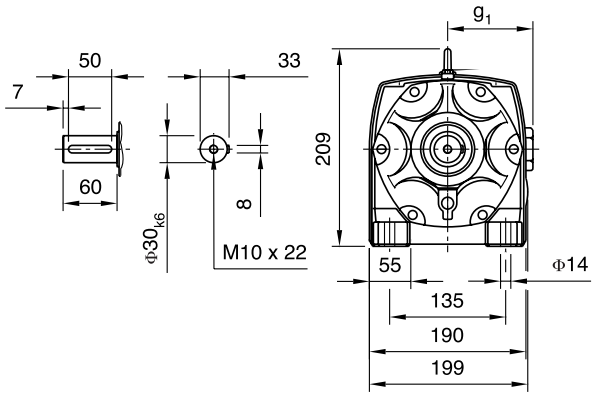

SIFN26C16B/C
63 - 112

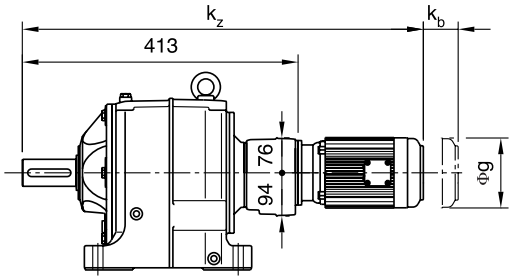

K,Kz,Ku is for reference only. Consult Rexnord for exact dimensions.

K,Kz,Ku 仅供参考，精确尺寸请咨询 Rexnord。

	63	71	80	90S	90L	100	112	132S	132M	132MG	160M	160L								
k	475	479	502	544	544	582	595	664	699	699	812	856								
ku																				
kz	646	650	673	715	715	753	766													
kc																				
kb	48	60	71	77	77	80	89	98	98	98	105	105								
øg	121	138	157	177	177	215	240	275	275	275	330	330								
g1	96	102	125	133	133	144	165	182	182	182	287	287								
øam																				

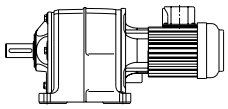

SI4

SIFR26B/C
63 - 160

SIFR26..

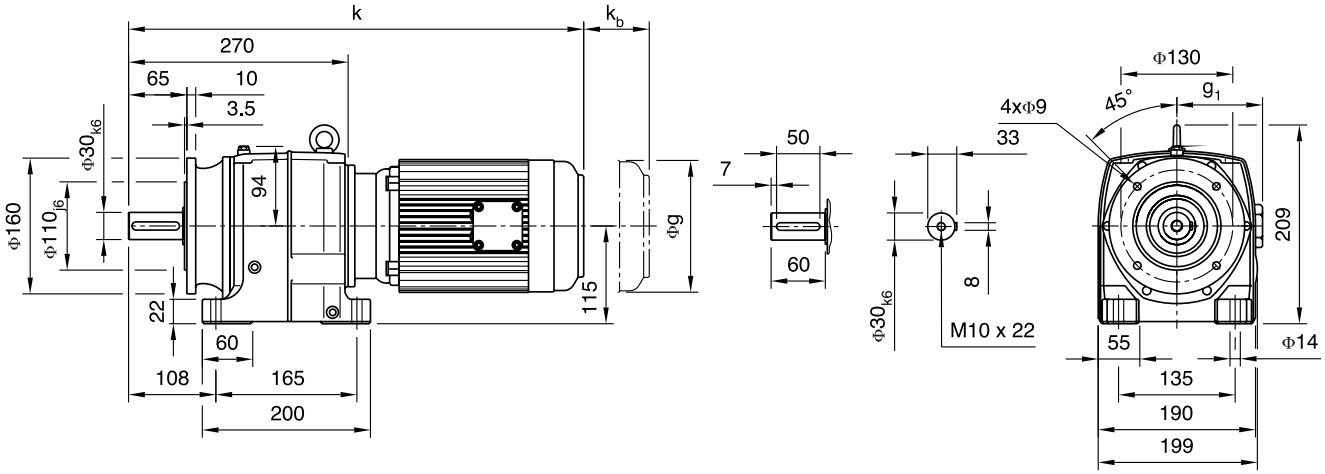

SIFR26C16B/C
63 - 112

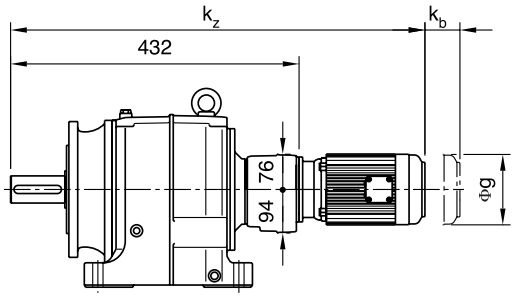

K,K_z,K_U is for reference only. Consult Rexnord for exact dimensions.

K,K_z,K_U 仅供参考，精确尺寸请咨询 Rexnord。

	63	71	80	90S	90L	100	112	132S	132M	132MG	160M	160L								
k	494	498	521	563	563	601	614	683	718	718	831	875								
ku																				
kz	665	669	692	734	734	772	785													
kc																				
kb	48	60	71	77	77	80	89	98	98	98	105	105								
øg	121	138	157	177	177	215	240	275	275	275	330	330								
g1	96	102	125	133	133	144	165	182	182	182	287	287								
øam																				

SIFE26B/C
63 - 160

SIFE26..

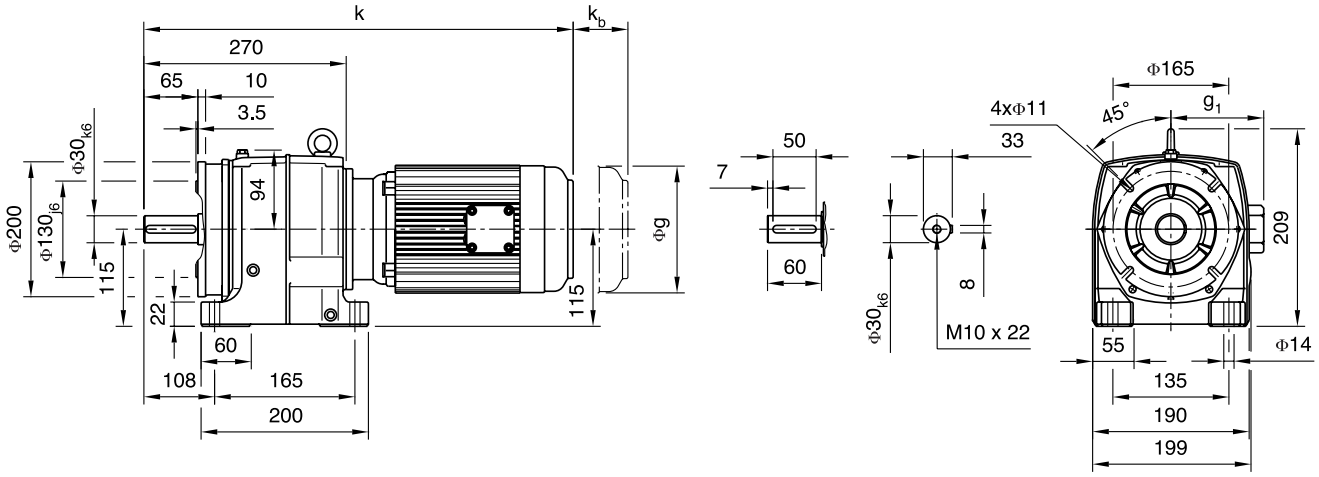

SIFE26C16B/C
63 - 112

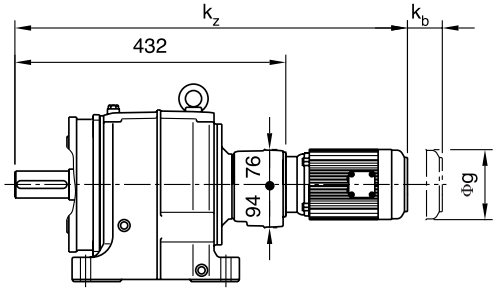

K,Kz,Ku is for reference only. Consult Rexnord for exact dimensions.

K,Kz,Ku 仅供参考，精确尺寸请咨询 Rexnord。

	63	71	80	90S	90L	100	112	132S	132M	132MG	160M	160L								
k	494	498	521	563	563	601	614	683	718	718	831	875								
ku																				
kz	665	669	692	734	734	772	785													
kc																				
kb	48	60	71	77	77	80	89	98	98	98	105	105								
øg	121	138	157	177	177	215	240	275	275	275	330	330								
g1	96	102	125	133	133	144	165	182	182	182	287	287								
øam																				

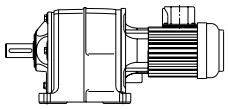

SI4

SICR26B/C
63 - 160

SICR26..

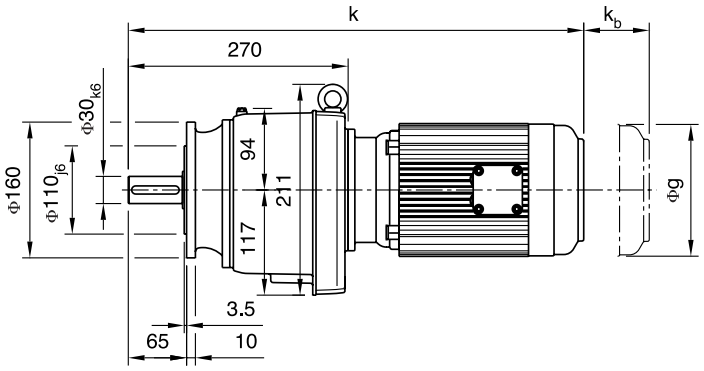

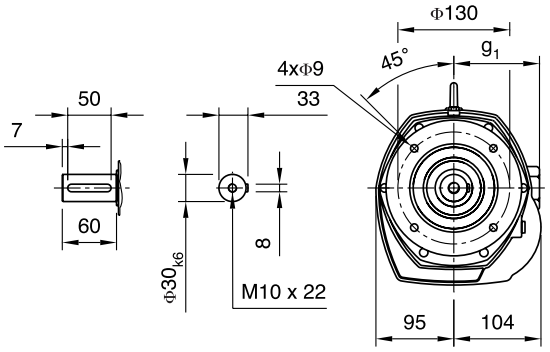

SICR26C16B/C
63 - 112

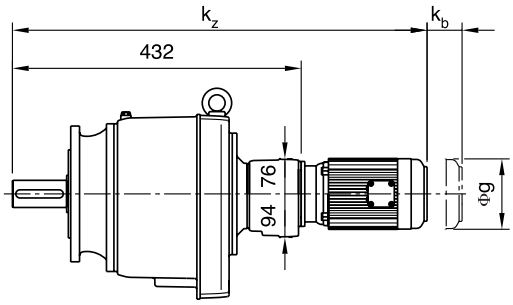

K,Kz,Ku is for reference only. Consult Rexnord for exact dimensions.

K,Kz,Ku 仅供参考，精确尺寸请咨询 Rexnord。

	63	71	80	90SS	90L	100	112	132S	132M	132MG	160M	160L								
k	494	498	521	563	563	601	614	683	718	718	831	875								
ku																				
kz	665	669	692	734	734	772	785													
kc																				
kb	48	60	71	77	77	80	89	98	98	98	105	105								
øg	121	138	157	177	177	215	240	275	275	275	330	330								
g1	96	102	125	133	133	144	165	182	182	182	287	287								
øam																				

SICF26B/C
63 - 160

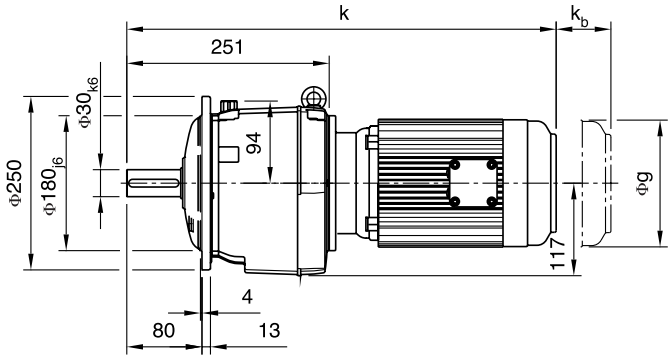

SICF26..

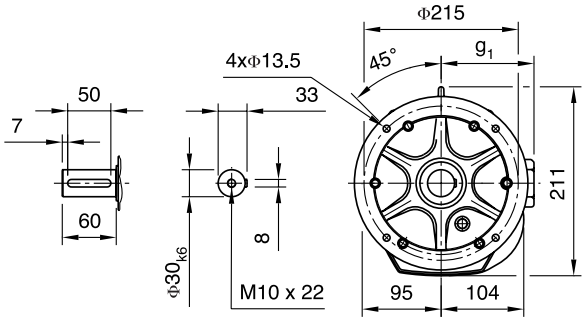

SICF26C16B/C
63 - 112

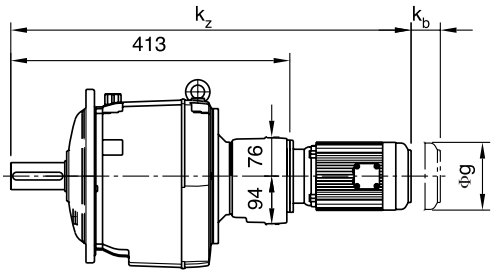

K,K_z,K_U is for reference only. Consult Rexnord for exact dimensions.

K,K_z,K_U 仅供参考，精确尺寸请咨询Rexnord。

	63	71	80	90S	90L	100	112	132S	132M	132MG	160M	160L								
k	475	479	502	544	544	582	595	664	699	699	812	856								
ku																				
kz	646	650	673	715	715	753	766													
kc																				
kb	48	60	71	77	77	80	89	98	98	98	105	105								
øg	121	138	157	177	177	215	240	275	275	275	330	330								
g1	96	102	125	133	133	144	165	182	182	182	287	287								
øam																				

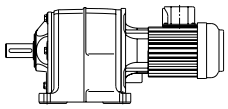

SI4

SICE26B/C
63 - 160

SICE26..

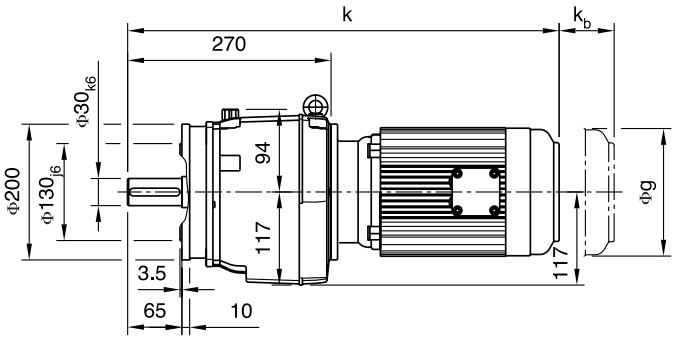

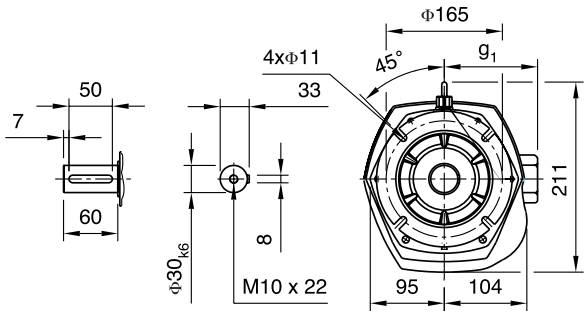

SICE26C16B/C
63 - 112

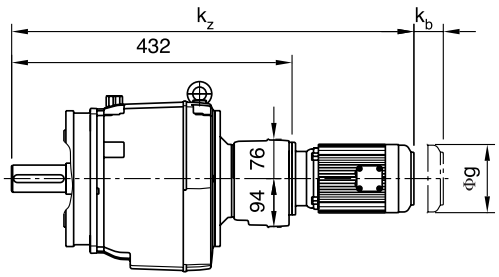

K,Kz,Ku is for reference only. Consult Rexnord for exact dimensions.

K,Kz,Ku 仅供参考，精确尺寸请咨询 Rexnord。

	63	71	80	90S	90L	100	112	132S	132M	132MG	160M	160L								
k	494	498	521	563	563	601	614	683	718	718	831	875								
ku																				
kz	665	669	692	734	734	772	785													
kc																				
kb	48	60	71	77	77	80	89	98	98	98	105	105								
øg	121	138	157	177	177	215	240	275	275	275	330	330								
g1	96	102	125	133	133	144	165	182	182	182	287	287								
øam																				

SIFN36B/C
63 - 160

SIFN36..

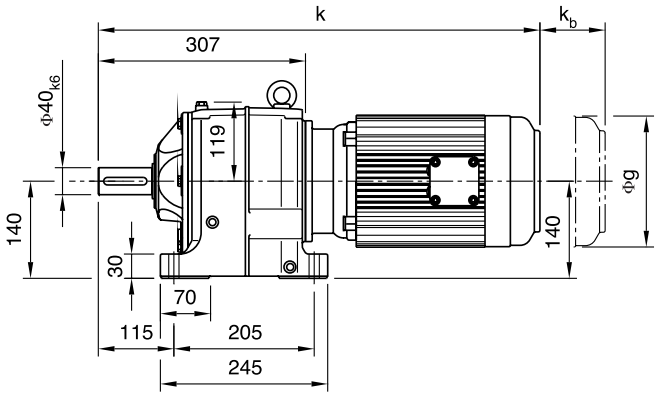

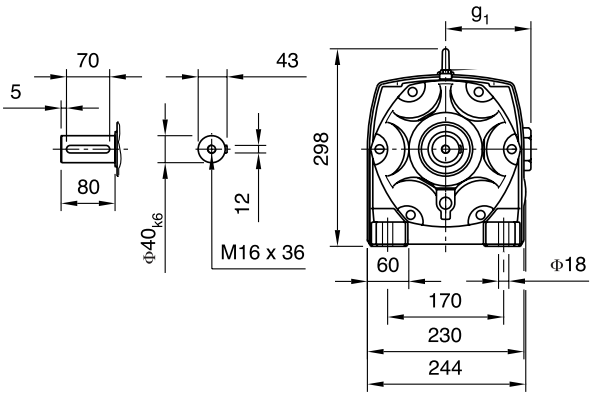

SIFN36C16B/C
63 - 112

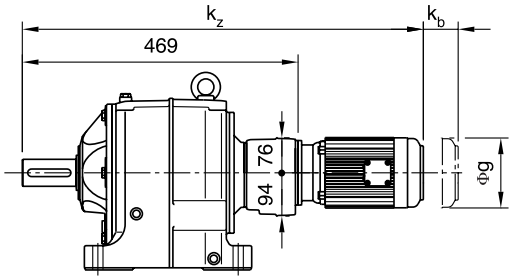

K,Kz,Ku is for reference only. Consult Rexnord for exact dimensions.

K,Kz,Ku 仅供参考，精确尺寸请咨询 Rexnord。

	63	71	80	90S	90L	100	112	132S	132M	132MG	160M	160L								
k	531	535	558	600	600	638	651	720	755	755	868	912								
ku																				
kz	702	706	729	771	771	809	822													
kc																				
kb	48	60	71	77	77	80	89	98	98	98	105	105								
øg	121	138	157	177	177	215	240	275	275	275	330	330								
g1	96	102	125	133	133	144	165	182	182	182	287	287								
øam																				

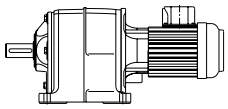

SI4

SIFR36B/C
63 - 160

SIFR36..

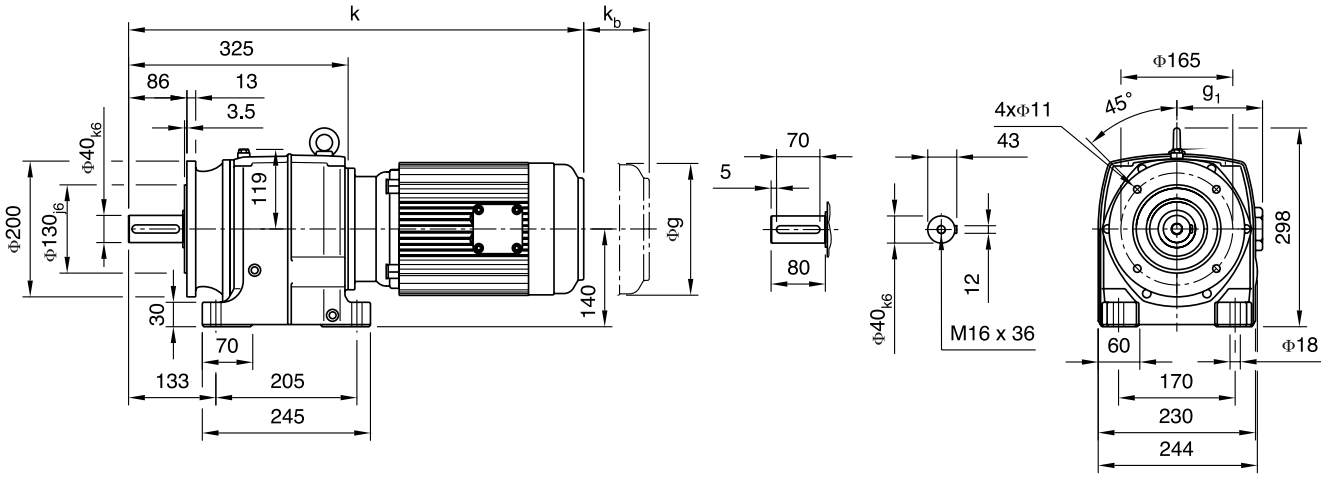

SIFR36C16B/C
63 - 112

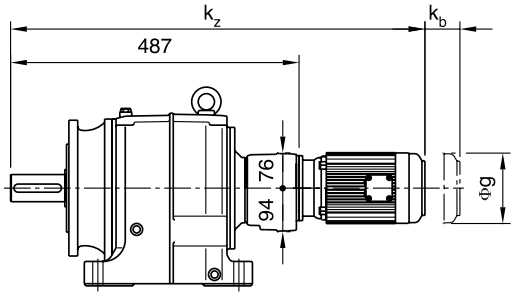

K,K_z,K_U is for reference only. Consult Rexnord for exact dimensions.

K,K_z,K_U 仅供参考，精确尺寸请咨询 Rexnord。

	63	71	80	90S	90L	100	112	132S	132M	132MG	160M	160L								
k	549	553	576	618	618	656	669	738	773	773	886	930								
ku																				
kz	720	724	747	789	789	827	840													
kc																				
kb	48	60	71	77	77	80	89	98	98	98	105	105								
øg	121	138	157	177	177	215	240	275	275	275	330	330								
g1	96	102	125	133	133	144	165	182	182	182	287	287								
øam																				

SIFE36B/C
63 - 160

SIFE36..

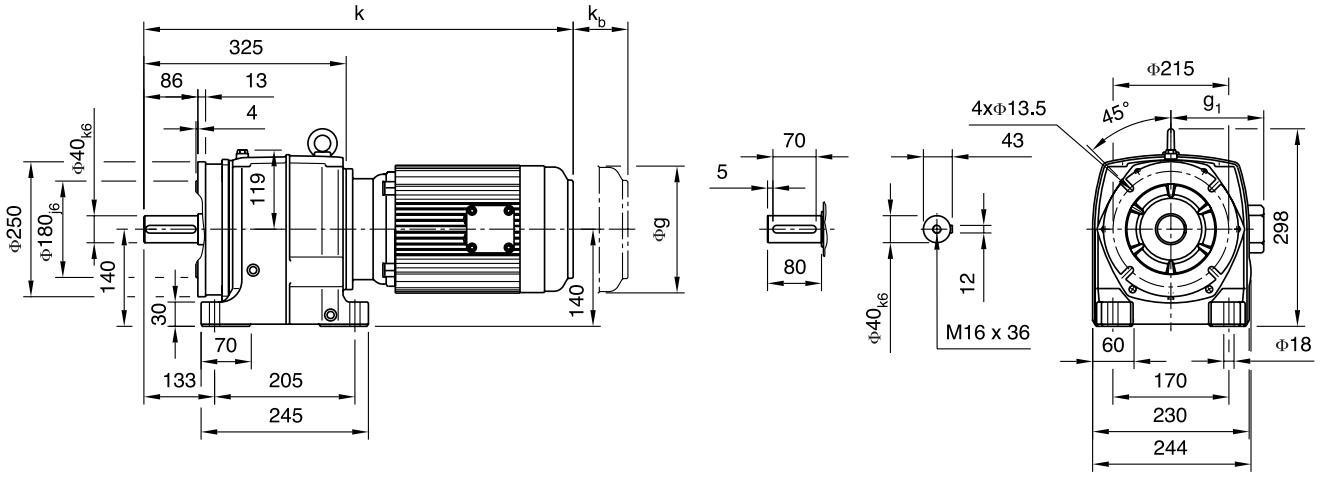

SIFE36C16B/C
63 - 112

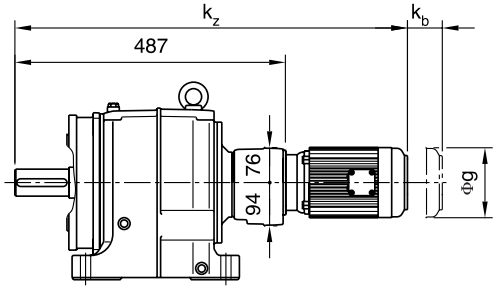

K,Kz,Ku is for reference only. Consult Rexnord for exact dimensions.

K,Kz,Ku 仅供参考，精确尺寸请咨询 Rexnord。

	63	71	80	90S	90L	100	112	132S	132M	132MG	160M	160L								
k	549	553	576	618	618	656	669	738	773	773	886	930								
ku																				
kz	720	724	747	789	789	827	840													
kc																				
kb	48	60	71	77	77	80	89	98	98	98	105	105								
øg	121	138	157	177	177	215	240	275	275	275	330	330								
g1	96	102	125	133	133	144	165	182	182	182	287	287								
øam																				

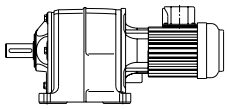

SI4

SIFM36B/C
63 - 160

SIFM36..

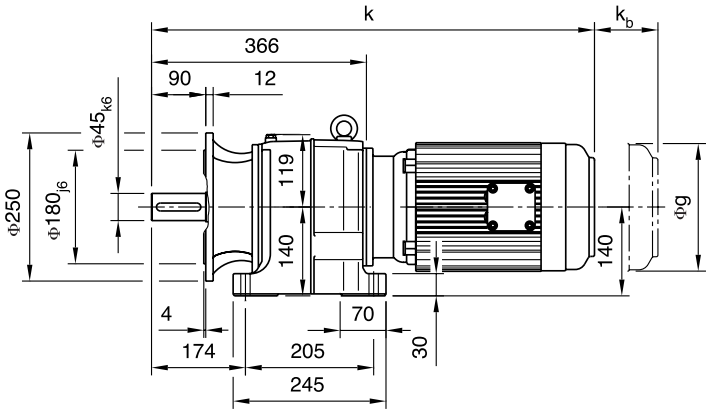

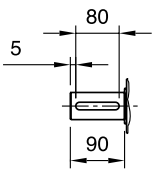

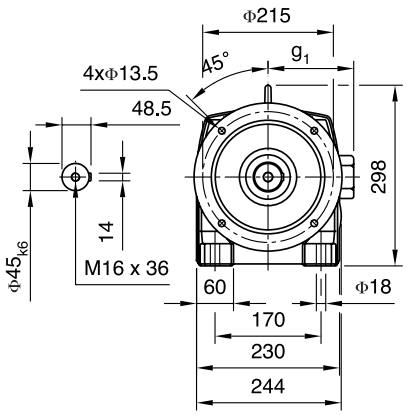

SIFM36C16B/C
63 - 112

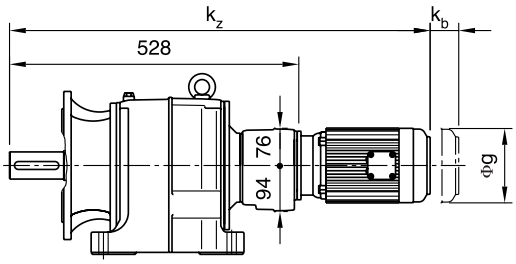

K,Kz,Ku is for reference only. Consult Rexnord for exact dimensions.

K,Kz,Ku 仅供参考，精确尺寸请咨询 Rexnord。

	63	71	80	90S	90L	100	112	132S	132M	132MG	160M	160L								
k	590	594	617	659	659	697	710	779	814	814	927	971								
ku																				
kz	761	765	788	830	830	868	881													
kc																				
kb	48	60	71	77	77	80	89	98	98	98	105	105								
øg	121	138	157	177	177	215	240	275	275	275	330	330								
g1	96	102	125	133	133	144	165	182	182	182	287	287								
øam																				

SICR36B/C
63 - 160

SICR36..

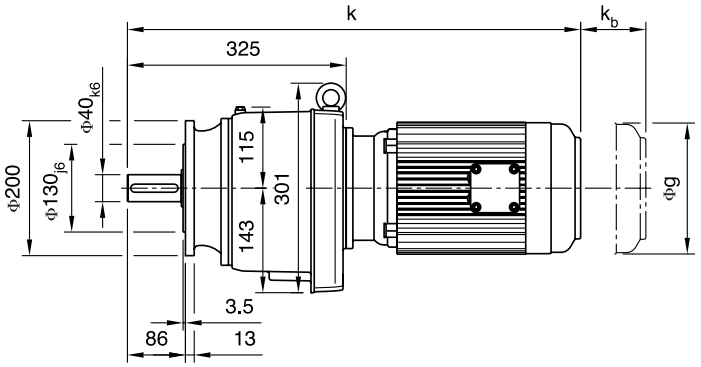

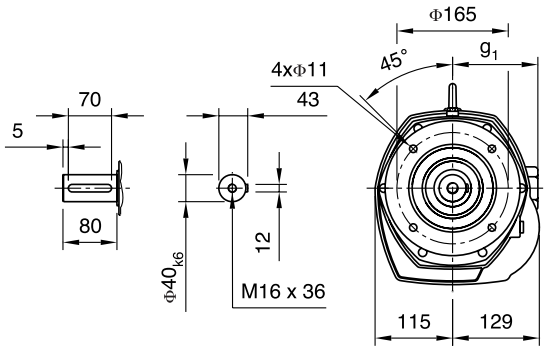

SICR36C16B/C
63 - 112

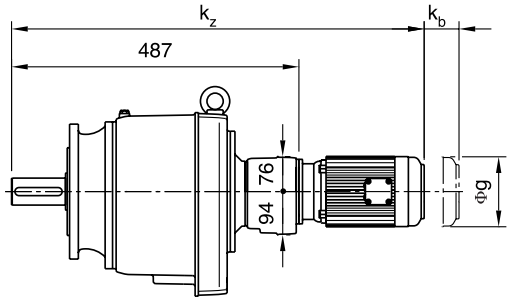

K,Kz,Ku is for reference only. Consult Rexnord for exact dimensions.

K,Kz,Ku 仅供参考，精确尺寸请咨询Rexnord。

	63	71	80	90S	90L	100	112	132S	132M	132MG	160M	160L								
k	549	553	576	618	618	656	669	738	773	773	886	930								
ku																				
kz	720	724	747	789	789	827	840													
kc																				
kb	48	60	71	77	77	80	89	98	98	98	105	105								
øg	121	138	157	177	177	215	240	275	275	275	330	330								
g1	96	102	125	133	133	144	165	182	182	182	287	287								
øam																				

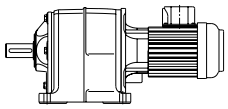

SI4

SICE36B/C
63 - 160

SICE36..

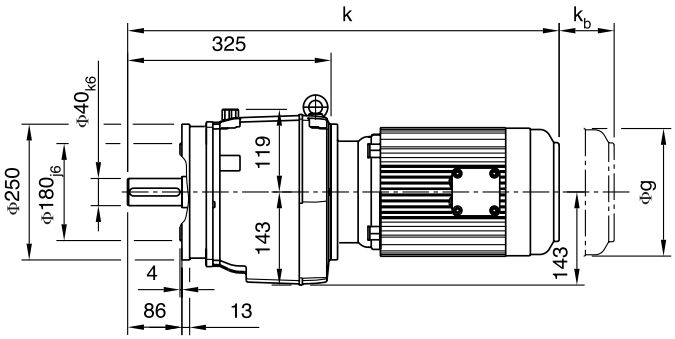

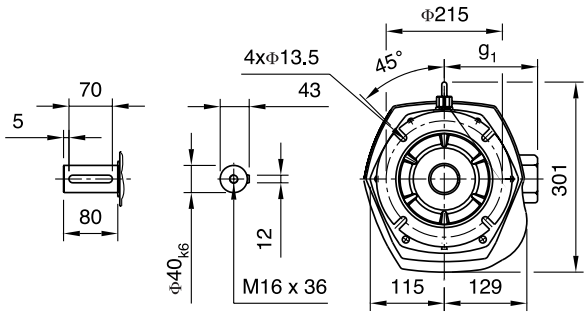

SICE36C16B/C
63 - 112

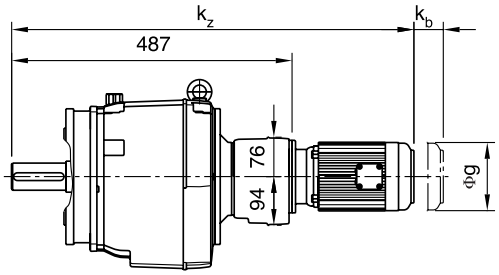

K,Kz,Ku is for reference only. Consult Rexnord for exact dimensions.

K,Kz,Ku 仅供参考，精确尺寸请咨询 Rexnord。

	63	71	80	90S	90L	100	112	132S	132M	132MG	160M	160L								
k	549	553	576	618	618	656	669	738	773	773	886	930								
ku																				
kz	720	724	747	789	789	827	840													
kc																				
kb	48	60	71	77	77	80	89	98	98	98	105	105								
øg	121	138	157	177	177	215	240	275	275	275	330	330								
g1	96	102	125	133	133	144	165	182	182	182	287	287								
øam																				

SICF36B/C
63 - 160

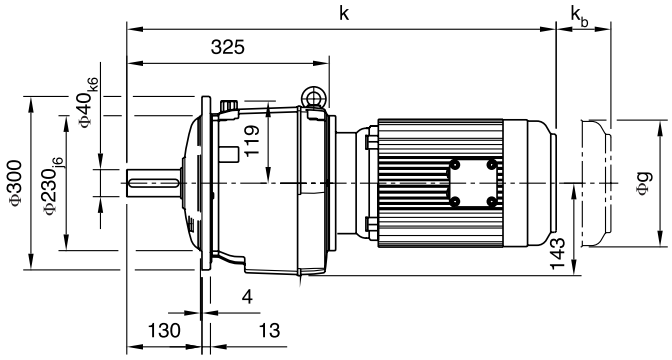

SICF36..

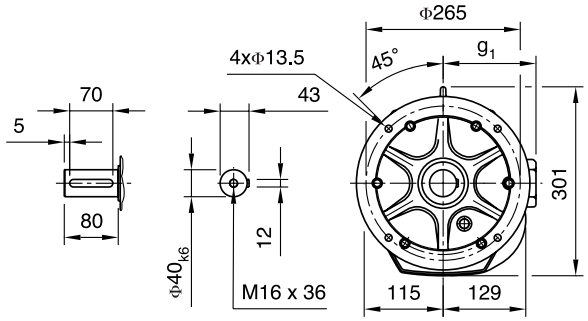

SICF36C16B/C
63 - 112

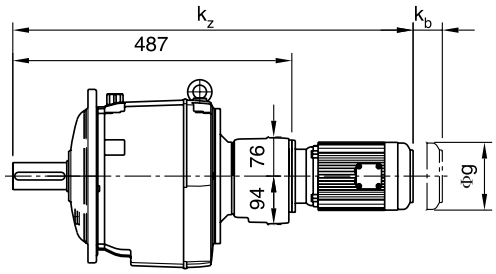

K,Kz,Ku is for reference only. Consult Rexnord for exact dimensions.

K,Kz,Ku 仅供参考，精确尺寸请咨询Rexnord。

	63	71	80	90S	90L	100	112	132S	132M	132MG	160M	160L								
k	549	553	576	618	618	656	669	738	773	773	886	930								
ku																				
kz	720	724	747	789	789	827	840													
kc																				
kb	48	60	71	77	77	80	89	98	98	98	105	105								
øg	121	138	157	177	177	215	240	275	275	275	330	330								
g1	96	102	125	133	133	144	165	182	182	182	287	287								
øam																				

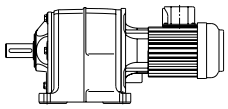

SI4

SICM36B/C
63 - 160

SICM36..

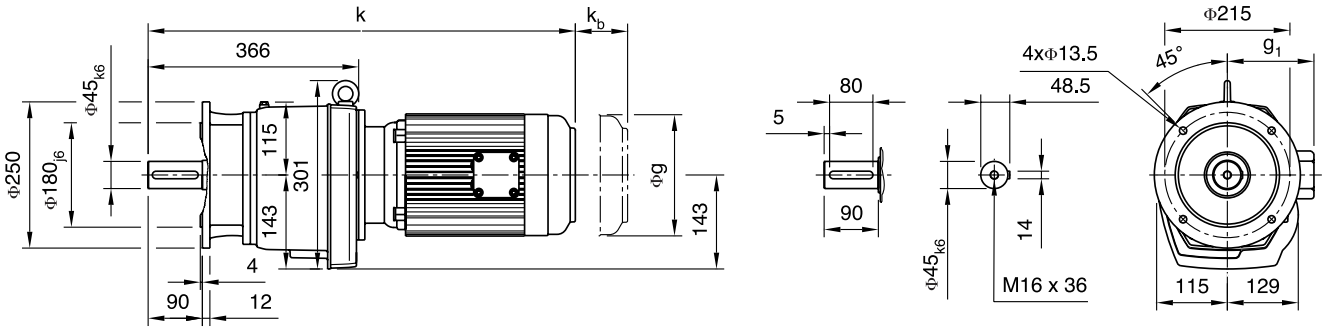

SICM36C16B/C
63 - 112

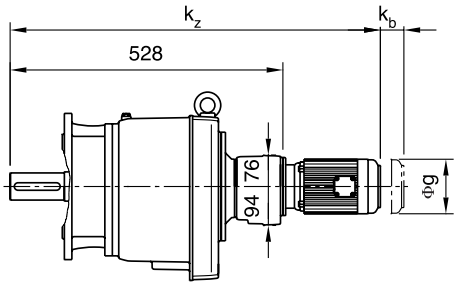

K,Kz,Ku is for reference only. Consult Rexnord for exact dimensions.

K,Kz,Ku 仅供参考，精确尺寸请咨询 Rexnord。

	63	71	80	90S	90L	100	112	132S	132M	132MG	160M	160L								
k	590	594	617	659	659	697	710	779	814	814	927	971								
ku																				
kz	761	765	788	830	830	868	881													
kc																				
kb	48	60	71	77	77	80	89	98	98	98	105	105								
øg	121	138	157	177	177	215	240	275	275	275	330	330								
g1	96	102	125	133	133	144	165	182	182	182	287	287								
øam																				

SIFN46B/C
80 - 180

SIFN46..

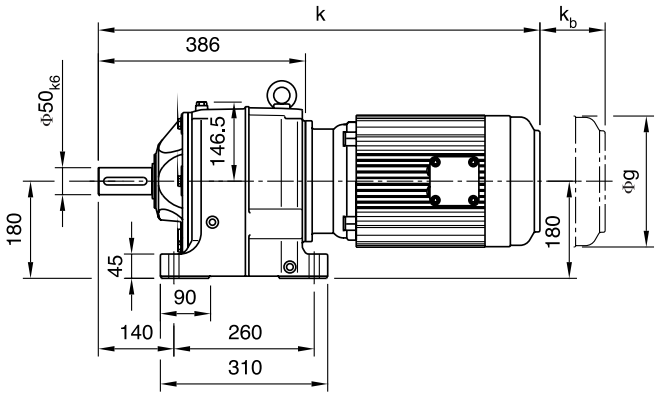

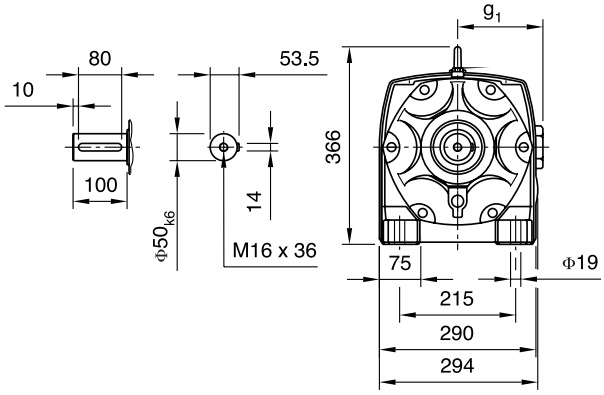

SIFN46C16B/C
63 - 112

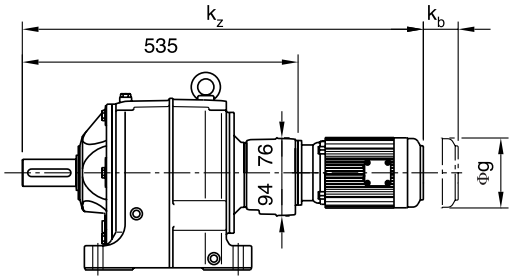

K,Kz,Ku is for reference only. Consult Rexnord for exact dimensions.

K,Kz,Ku 仅供参考，精确尺寸请咨询 Rexnord。

	63	71	80	90S	90L	100	112	132S	132M	132MG	160M	160L	180M	180L	200L					
k			625	667	667	705	718	787	822	822	935	979	964	1002	1060					
ku																				
kz	768	772	795	837	837	875	888													
kc																				
kb	48	60	71	77	77	80	89	97	97	97	105	105	112	112	175					
øg	121	138	157	177	177	215	240	275	275	275	330	330	380	380	420					
g1	96	102	125	133	133	144	165	182	182	182	287	287	312	312	350					
øam																				

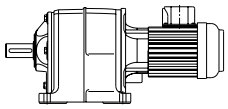

SI4

SIFE46B/C
80 - 180

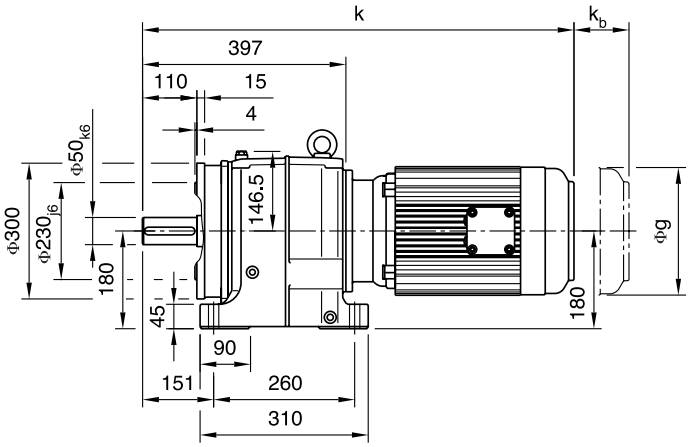

SIFE46..

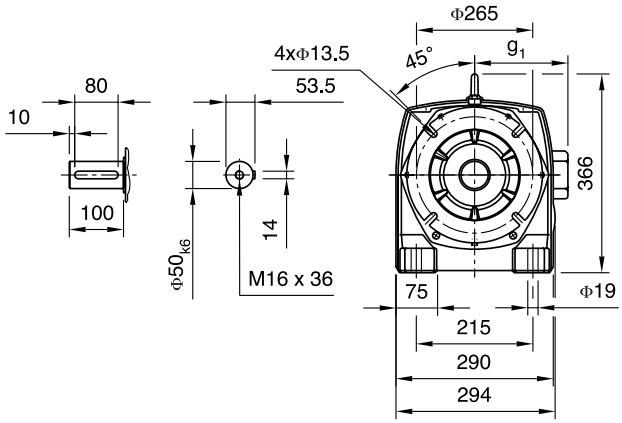

SIFE46C16B/C
63 - 112

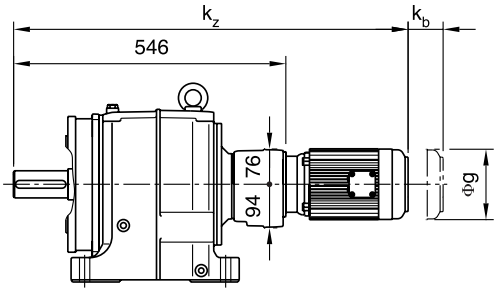

K,Kz,Ku is for reference only. Consult Rexnord for exact dimensions.

K,Kz,Ku 仅供参考，精确尺寸请咨询 Rexnord。

	63	71	80	90S	90L	100	112	132S	132M	132MG	160M	160L	180M	180L	200L					
k			636	678	678	716	729	798	833	833	946	990	975	1013	1071					
ku																				
kz	779	783	806	848	848	886	899													
kc																				
kb	48	60	71	77	77	80	89	97	97	97	105	105	112	112	175					
øg	121	138	157	177	177	215	240	275	275	275	330	330	380	380	420					
g1	96	102	125	133	133	144	165	182	182	182	287	287	312	312	350					
øam																				

SIFM46B/C
80 - 180

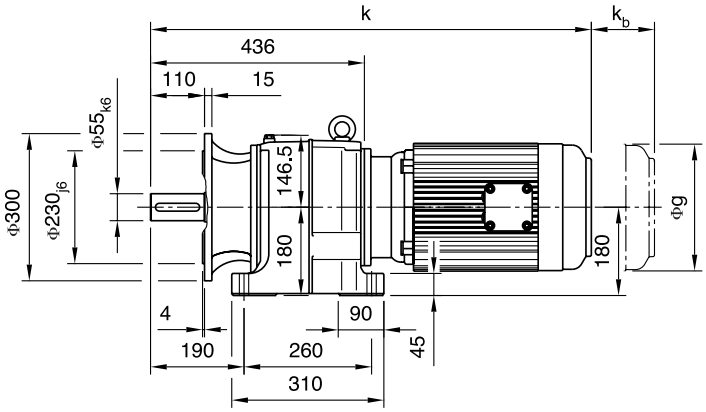

SIFM46..

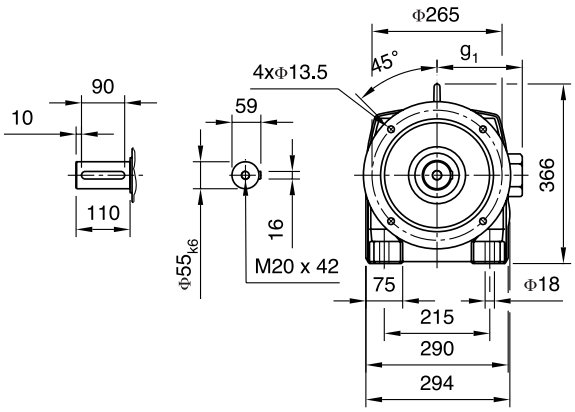

SIFM46C16B/C
63 - 112

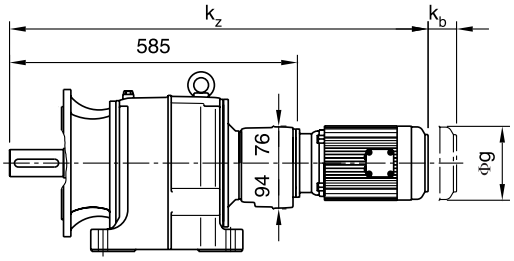

K,Kz,Ku is for reference only. Consult Rexnord for exact dimensions.

K,Kz,Ku 仅供参考，精确尺寸请咨询 Rexnord。

	63	71	80	90S	90L	100	112	132S	132M	132MG	160M	160L	180M	180L	200L					
k			675	717	717	755	768	837	872	872	985	1029	1014	1052	1110					
ku																				
kz	818	822	845	887	887	925	938													
kc																				
kb	48	60	71	77	77	80	89	97	97	97	105	105	112	112	175					
øg	121	138	157	177	177	215	240	275	275	275	330	330	380	380	420					
g1	96	102	125	133	133	144	165	182	182	182	287	287	312	312	350					
øam																				

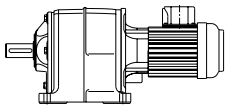

SI4

SICE46B/C
80 - 180

SICE46..

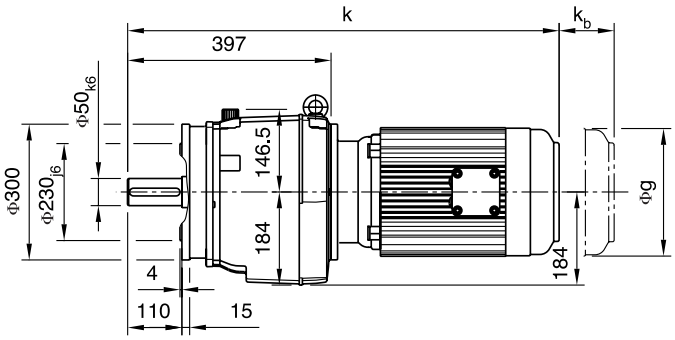

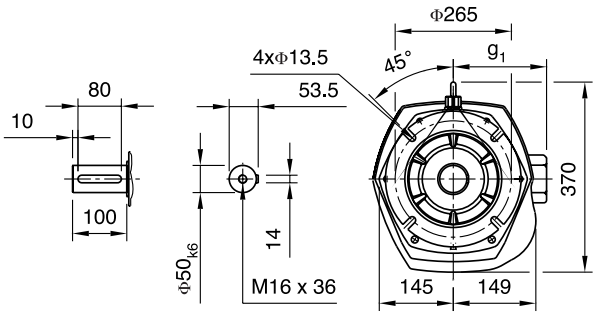

SICE46C16B/C
63 - 112

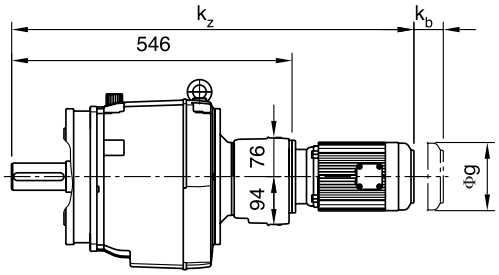

K,Kz,Ku is for reference only. Consult Rexnord for exact dimensions.

K,Kz,Ku 仅供参考，精确尺寸请咨询 Rexnord。

	63	71	80	90S	90L	100	112	132S	132M	132MG	160M	160L	180M	180L	200L					
k			635	677	677	715	728	797	832	832	945	989	974	1012	1071					
ku																				
kz	778	782	805	847	847	885	898													
kc																				
kb	48	60	71	77	77	80	89	98	98	98	105	105	112	112	175					
øg	121	138	157	177	177	215	240	275	275	275	330	330	380	380	420					
g1	96	102	125	133	133	144	165	182	182	182	287	287	312	312	350					
øam																				

SICF46B/C
80 - 180

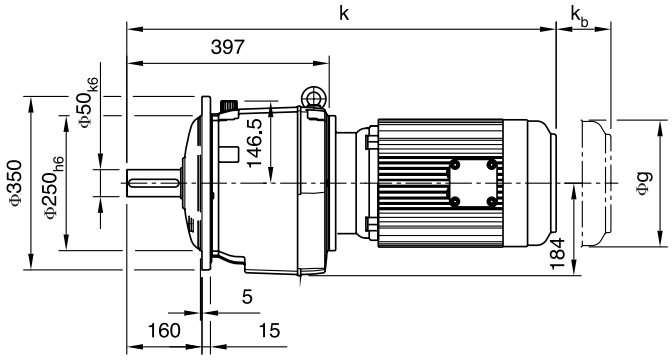

SICF46..

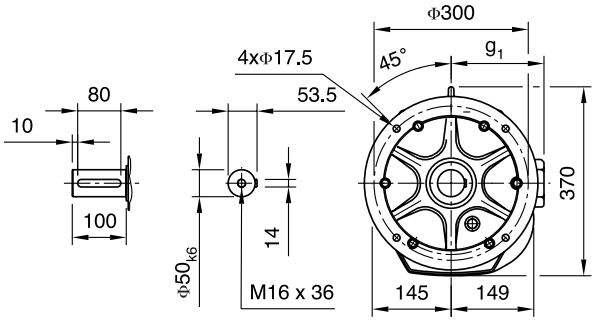

SICF46C16B/C
63 - 112

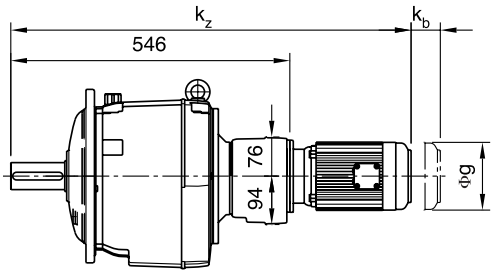

K,Kz,Ku is for reference only. Consult Rexnord for exact dimensions.

K,Kz,Ku 仅供参考，精确尺寸请咨询Rexnord。

	63	71	80	90S	90L	100	112	132S	132M	132MG	160M	160L	180M	180L	200L					
k			636	678	678	716	729	798	833	833	946	990	975	1013	1071					
ku																				
kz	779	783	806	848	848	886	899													
kc																				
kb	48	60	71	77	77	80	89	97	97	97	105	105	112	112	175					
øg	121	138	157	177	177	215	240	275	275	275	330	330	380	380	420					
g1	96	102	125	133	133	144	165	182	182	182	287	287	312	312	350					
øam																				

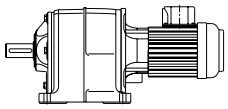

SI4

SICM46B/C
80 - 180

SICM46..

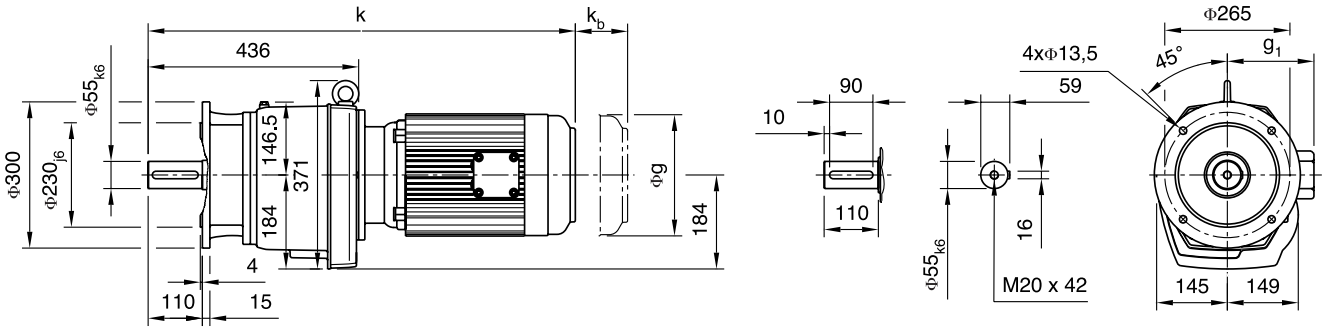

SICM46C16B/C
63 - 112

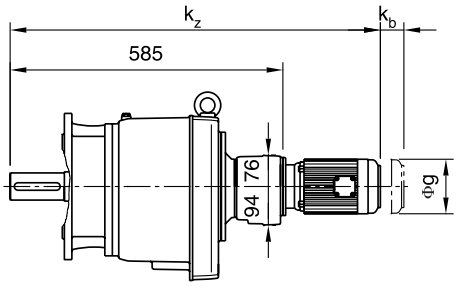

K,Kz,Ku is for reference only. Consult Rexnord for exact dimensions.

K,Kz,Ku 仅供参考，精确尺寸请咨询 Rexnord。

	63	71	80	90S	90L	100	112	132S	132M	132MG	160M	160L	180M	180L	200L					
k			675	717	717	755	768	837	872	872	985	1029	1014	1052	1110					
ku																				
kz	818	822	845	887	887	925	938													
kc																				
kb	48	60	71	77	77	80	89	97	97	97	105	105	112	112	175					
øg	121	138	157	177	177	215	240	275	275	275	330	330	380	380	420					
g1	96	102	125	133	133	144	165	182	182	182	287	287	312	312	350					
øam																				

SICL46B/C
80 - 180

SICL46..

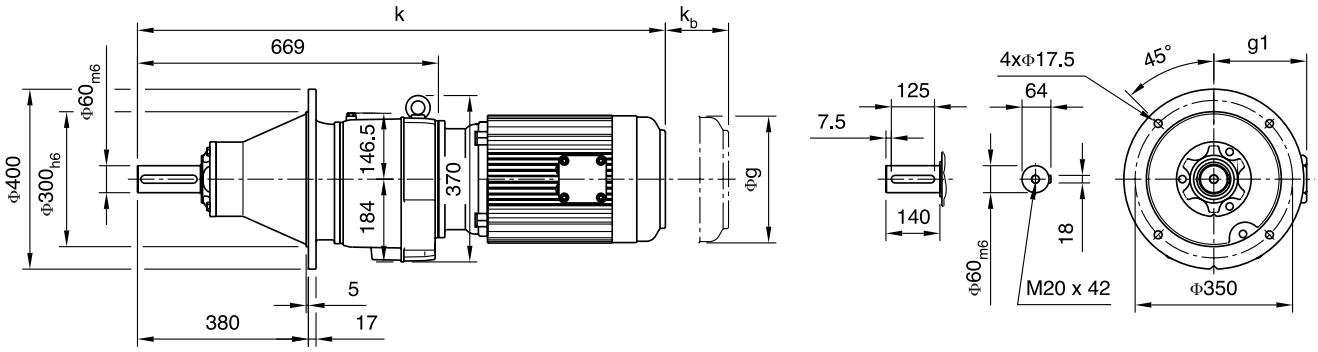

SICL46C16B/C
63 - 112

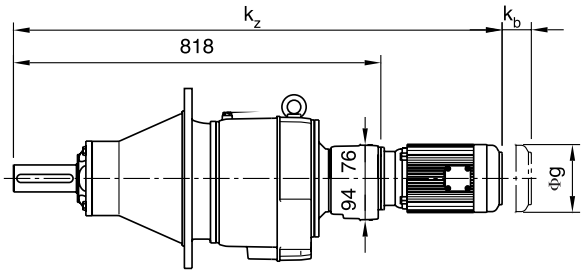

K,Kz,Ku is for reference only. Consult Rexnord for exact dimensions.

K,Kz,Ku 仅供参考，精确尺寸请咨询Rexnord。

	63	71	80	90S	90L	100	112	132S	132M	132MG	160M	160L	180M	180L	200L					
k			908	950	950	988	1001	1070	1105	1105	1218	1262	1247	1285	1343					
ku																				
kz	1051	1055	1078	1120	1120	1158	1171													
kc																				
kb	48	60	71	77	77	80	89	97	97	97	105	105	112	112	175					
øg	121	138	157	177	177	215	240	275	275	275	330	330	380	380	420					
g1	96	102	125	133	133	144	165	182	182	182	287	287	312	312	350					
øam																				

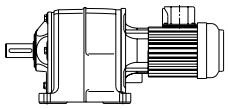

SI4

SICP46B/C
80 - 180

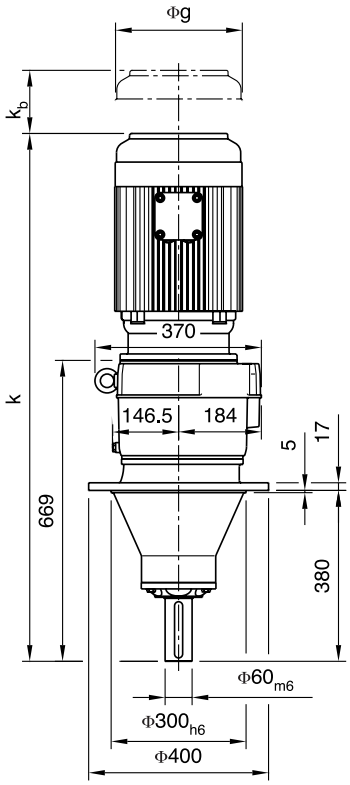

SICP46C16B/C
63 - 112

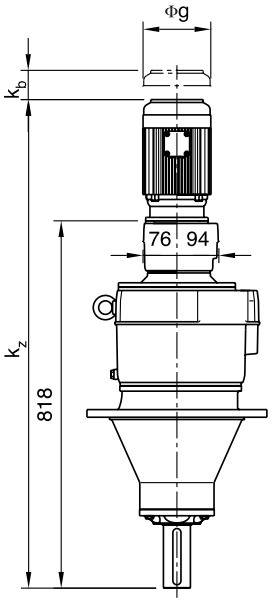

SICP46..

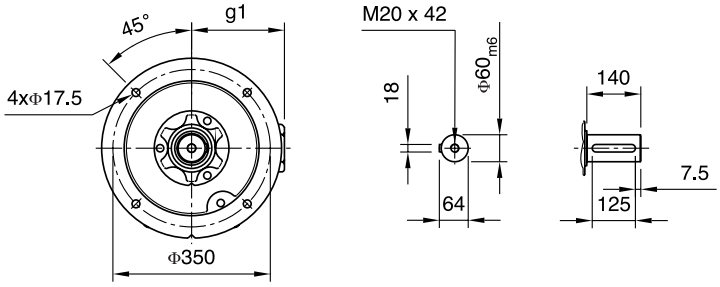

K,Kz,Ku is for reference only. Consult Rexnord for exact dimensions.

K,Kz,Ku 仅供参考，精确尺寸请咨询 Rexnord。

	63	71	80	90S	90L	100	112	132S	132M	132MG	160M	160L	180M	180L	200L					
k			908	950	950	988	1001	1070	1105	1105	1218	1262	1247	1285	1343					
ku																				
kz	1051	1055	1078	1120	1120	1158	1171													
kc																				
kb	48	60	71	77	77	80	89	97	97	97	105	105	112	112	175					
øg	121	138	157	177	177	215	240	275	275	275	330	330	380	380	420					
g1	96	102	125	133	133	144	165	182	182	182	287	287	312	312	350					
øam																				

SIFN56B/C
80 - 180

SIFN56..

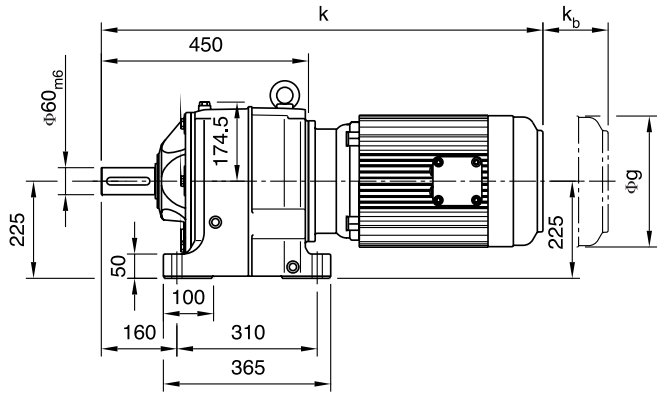

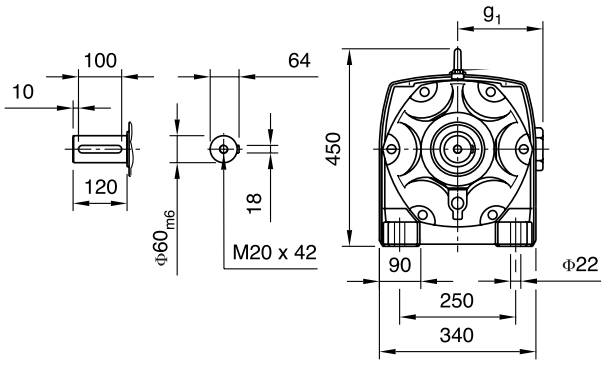

SIFN56C16B/C
63 - 112

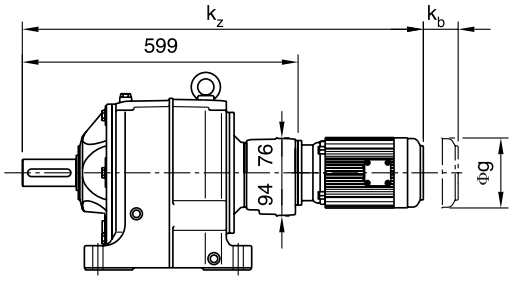

K,Kz,Ku is for reference only. Consult Rexnord for exact dimensions.

K,Kz,Ku 仅供参考，精确尺寸请咨询 Rexnord。

	63	71	80	90S	90L	100	112	132S	132M	132MG	160M	160L	180M	180L	200L					
k			689	731	731	769	782	851	886	886	999	1043	1028	1066	1124					
ku																				
kz	832	836	859	901	901	939	952													
kc																				
kb	48	60	71	77	77	80	89	97	97	97	105	105	112	112	175					
øg	121	138	157	177	177	215	240	275	275	275	330	330	380	380	420					
g1	96	102	125	133	133	144	165	182	182	182	287	287	312	312	350					
øam																				

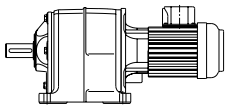

SI4

SIFE56B/C
80 - 180

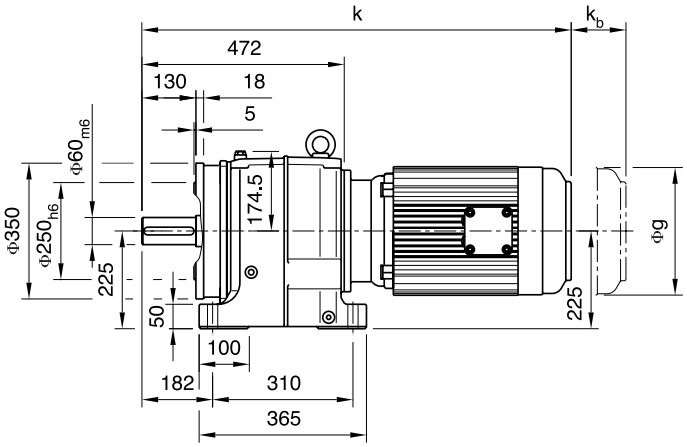

SIFE56..

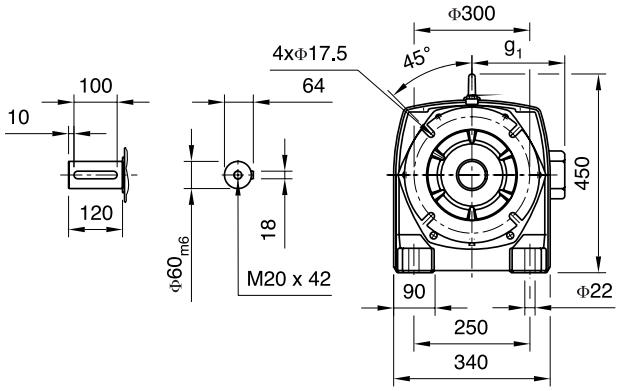

SIFE56C16B/C
63 - 112

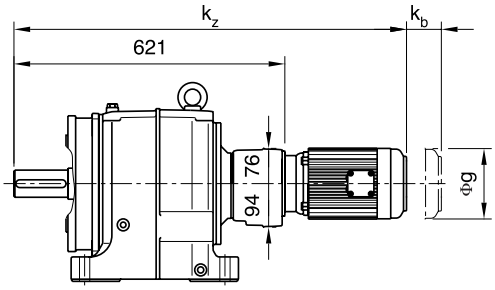

K,K_z,K_U is for reference only. Consult Rexnord for exact dimensions.

K,K_z,K_U 仅供参考，精确尺寸请咨询 Rexnord。

	63	71	80	90S	90L	100	112	132S	132M	132MG	160M	160L	180M	180L	200L					
k			711	753	753	791	804	873	908	908	1021	1065	1050	1088	1146					
ku																				
kz	854	858	881	923	923	961	974													
kc																				
kb	48	60	71	77	77	80	89	97	97	97	105	105	112	112	175					
øg	121	138	157	177	177	215	240	275	275	275	330	330	380	380	420					
g1	96	102	125	133	133	144	165	182	182	182	287	287	312	312	350					
øam																				

SIFM56B/C
80 - 180

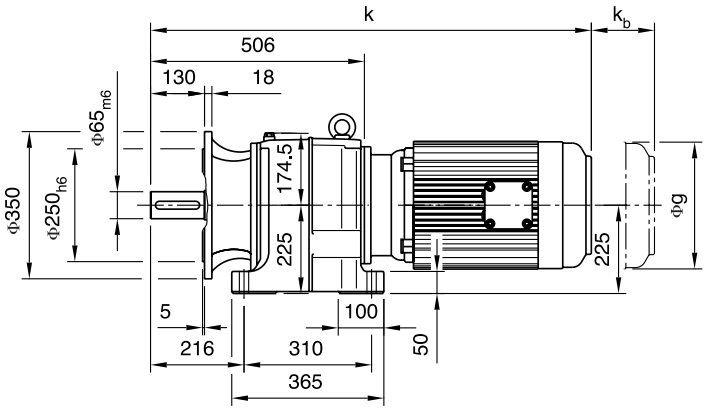

SIFM56..

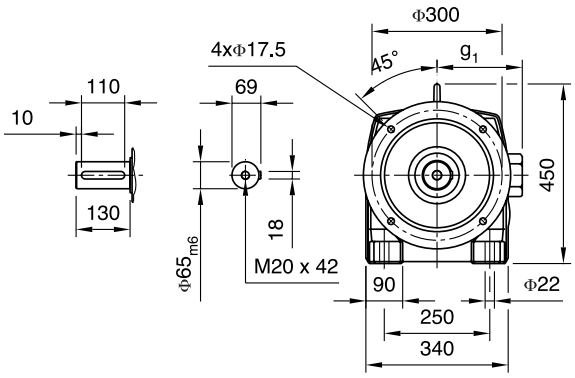

SIFM56C16B/C
63 -112

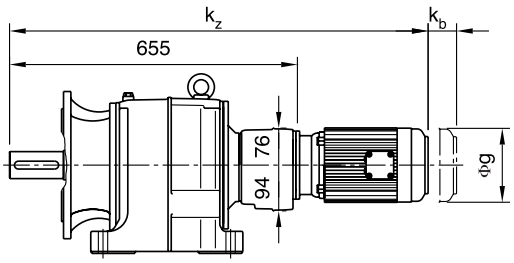

K,Kz,Ku is for reference only. Consult Rexnord for exact dimensions.

K,Kz,Ku 仅供参考，精确尺寸请咨询 Rexnord。

	63	71	80	90S	90L	100	112	132S	132M	132MG	160M	160L	180M	180L	200L					
k			745	787	787	825	838	907	942	942	1055	1099	1084	1122	1180					
ku																				
kz	888	892	915	957	957	995	1008													
kc																				
kb	48	60	71	77	77	80	89	97	97	97	105	105	112	112	175					
øg	121	138	157	177	177	215	240	275	275	275	330	330	380	380	420					
g1	96	102	125	133	133	144	165	182	182	182	287	287	312	312	350					
øam																				

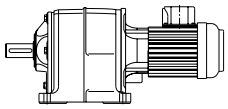

SI4

SICE56B/C
90 - 180

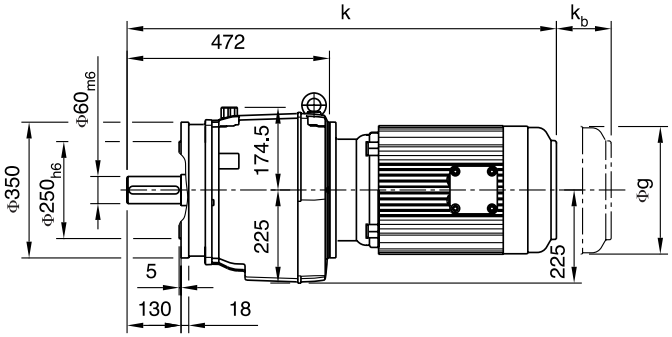

SICE56..

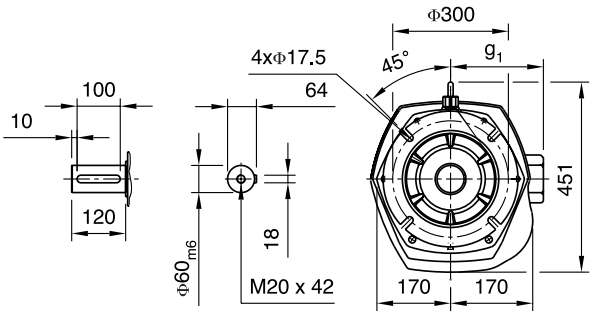

SICE56C16B/C
63 - 112

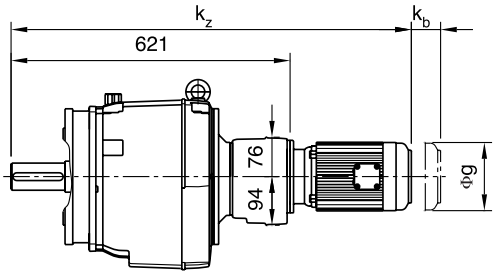

K,Kz,Ku is for reference only. Consult Rexnord for exact dimensions.

K,Kz,Ku 仅供参考，精确尺寸请咨询 Rexnord。

	63	71	80	90S	90L	100	112	132S	132M	132MG	160M	160L	180M	180L	200L					
k			711	753	753	791	804	873	908	908	1021	1065	1050	1088	1146					
ku																				
kz	854	858	881	923	923	961	974													
kc																				
kb	48	60	71	77	77	80	89	97	97	97	105	105	112	112	175					
øg	121	138	157	177	177	215	240	275	275	275	330	330	380	380	420					
g1	96	102	125	133	133	144	165	182	182	182	287	287	312	312	350					
øam																				

SICF56B/C
80 - 180

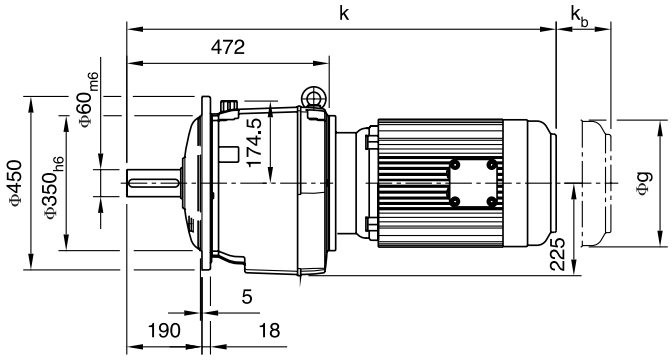

SICF56..

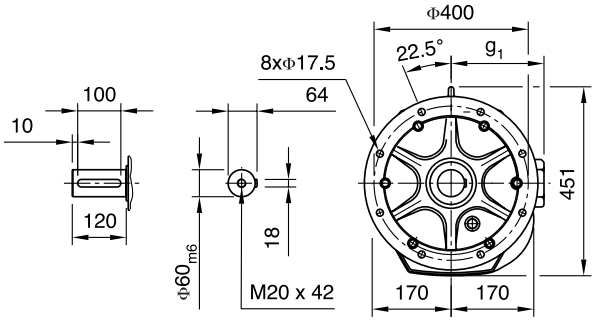

SICF56C16B/C
63 - 112

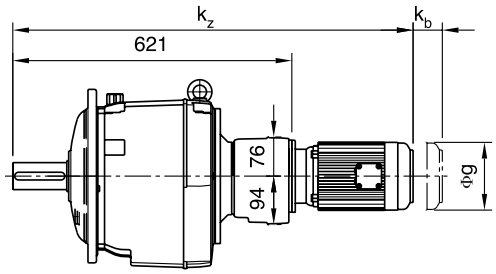

K,Kz,Ku is for reference only. Consult Rexnord for exact dimensions.

K,Kz,Ku 仅供参考，精确尺寸请咨询Rexnord。

	63	71	80	90S	90L	100	112	132S	132M	132MG	160M	160L	180M	180L	200L					
k			711	753	753	791	804	873	908	908	1021	1065	1050	1088	1146					
ku																				
kz	854	858	881	923	923	961	974													
kc																				
kb	48	60	71	77	77	80	89	97	97	97	105	105	112	112	175					
øg	121	138	157	177	177	215	240	275	275	275	330	330	380	380	420					
g1	96	102	125	133	133	144	165	182	182	182	287	287	312	312	350					
øam																				

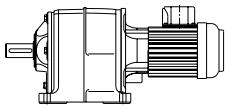

SI4

SICM56B/C
80 - 180

SICM56..

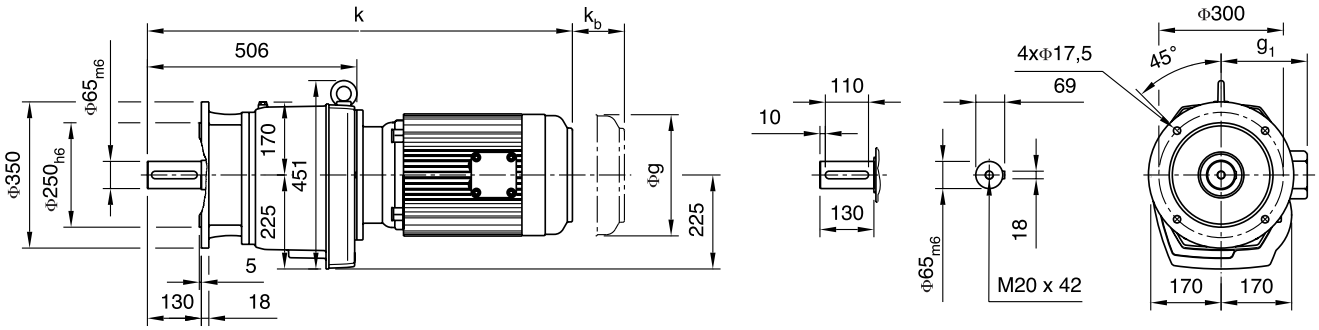

SICM56C16B/C
63 - 112

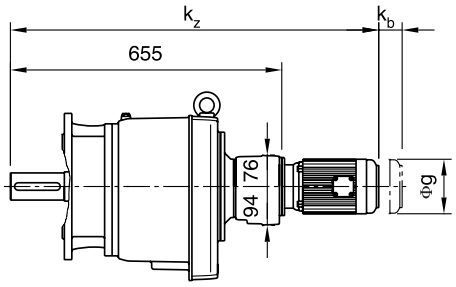

K,Kz,Ku is for reference only. Consult Rexnord for exact dimensions.

K,Kz,Ku 仅供参考，精确尺寸请咨询 Rexnord。

	63	71	80	90S	90L	100	112	132S	132M	132MG	160M	160L	180M	180L	200L					
k			745	787	787	825	838	907	942	942	1055	1099	1084	1122	1180					
ku																				
kz	888	892	915	957	957	995	1008													
kc																				
kb	48	60	71	77	77	80	89	97	97	97	105	105	112	112	175					
øg	121	138	157	177	177	215	240	275	275	275	330	330	380	380	420					
g1	96	102	125	133	133	144	165	182	182	182	287	287	312	312	350					
øam																				

SICL56B/C
80 - 180

SICL56..

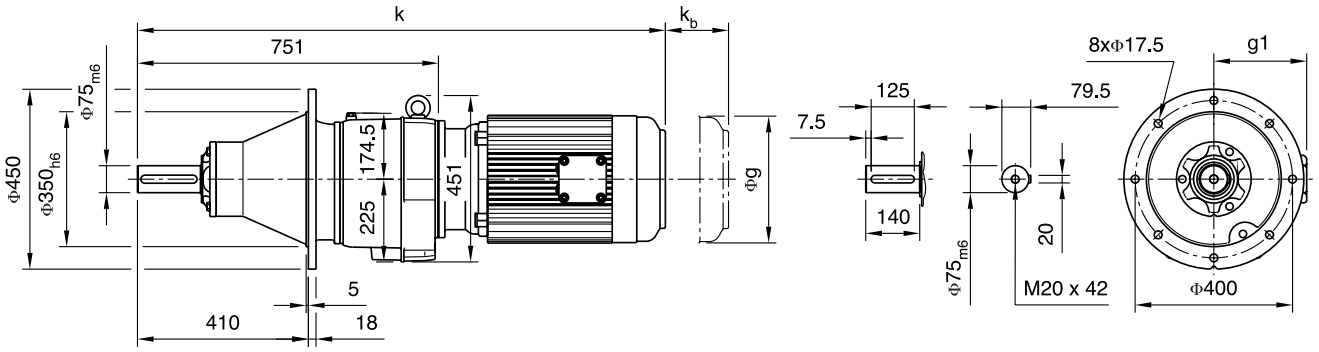

SICL56C16B/C
63 - 112

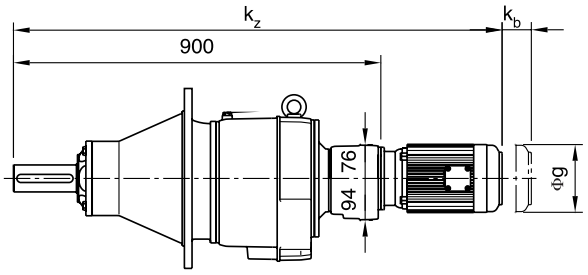

K,Kz,Ku is for reference only. Consult Rexnord for exact dimensions.

K,Kz,Ku 仅供参考，精确尺寸请咨询Rexnord。

	63	71	80	90S	90L	100	112	132S	132M	132MG	160M	160L	180M	180L	200L					
k			990	1032	1032	1070	1083	1152	1187	1187	1300	1344	1329	1367	1425					
ku																				
kz	1133	1137	1160	1202	1202	1240	1253													
kc																				
kb	48	60	71	77	77	80	89	97	97	97	105	105	112	112	175					
øg	121	138	157	177	177	215	240	275	275	275	330	330	380	380	420					
g1	96	102	125	133	133	144	165	182	182	182	287	287	312	312	350					
øam																				

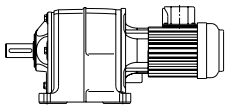

SI4

SICP56B/C
80 - 180

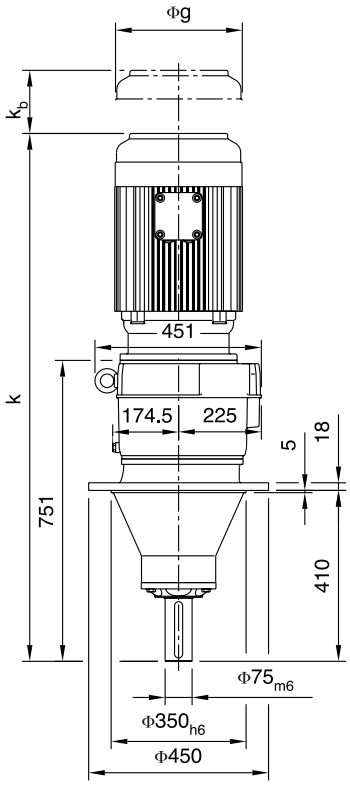

SICP56C16B
63 - 112

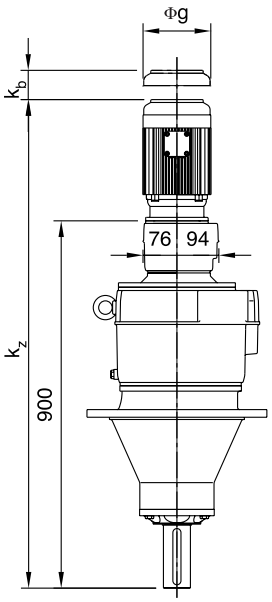

SICP56..

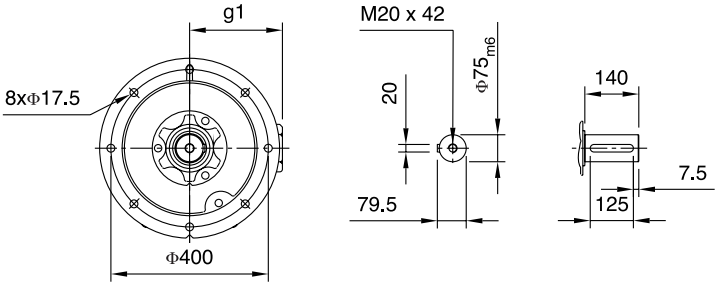

K,Kz,Ku is for reference only. Consult Rexnord for exact dimensions.

K,Kz,Ku 仅供参考，精确尺寸请咨询 Rexnord。

	63	71	80	90S	90L	100	112	132S	132M	132MG	160M	160L	180M	180L	200L					
k			990	1032	1032	1070	1083	1152	1187	1187	1300	1344	1329	1367	1425					
ku																				
kz	1133	1137	1160	1202	1202	1240	1253													
kc																				
kb	48	60	71	77	77	80	89	97	97	97	105	105	112	112	175					
øg	121	138	157	177	177	215	240	275	275	275	330	330	380	380	420					
g1	96	102	125	133	133	144	165	182	182	182	287	287	312	312	350					
øam																				

SIFN66B/C
100 - 180

SIFN66..

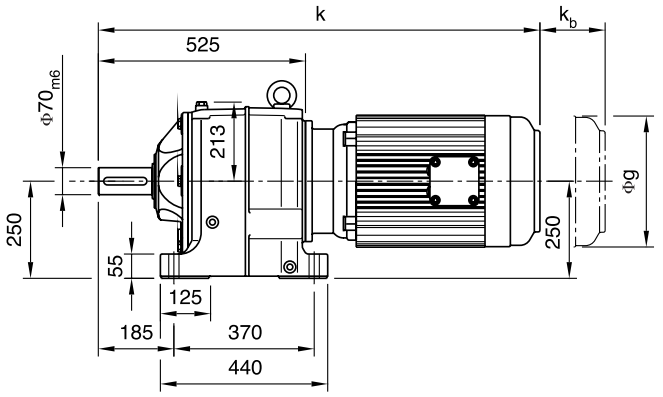

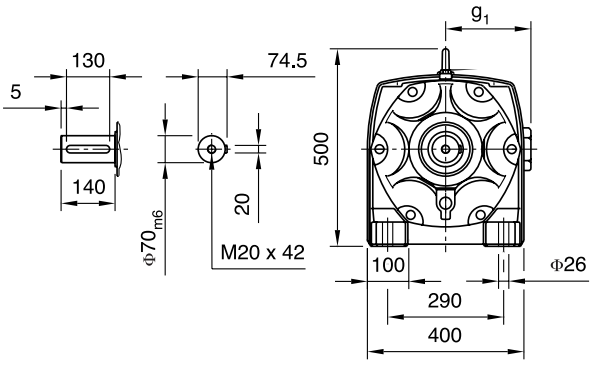

SIFN66B/C-U
100 - 280

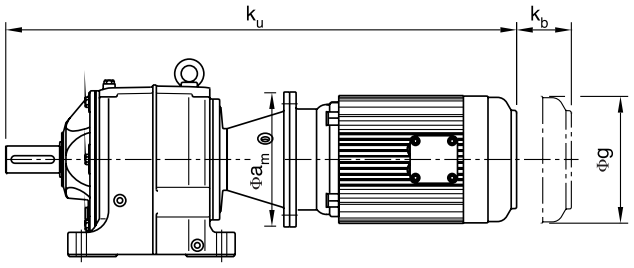

SIFN66C36B/C
63 - 160

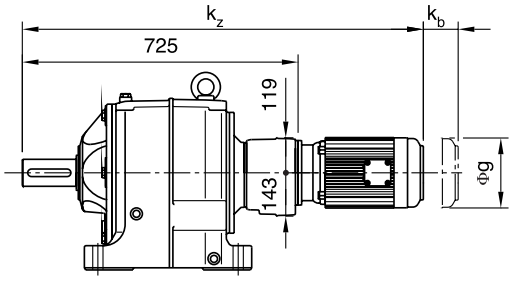

K,Kz,Ku is for reference only. Consult Rexnord for exact dimensions.

K,Kz,Ku 仅供参考，精确尺寸请咨询 Rexnord。

	63	71	80	90S	90L	100	112	132S	132M	132MG	160M	160L	180M	180L	200L	225S	225M	250M	280S	280M
k						836	849	918	953	953	1066	1110	1095	1133	1207	1276	1316			
ku						967	982	1049	1084		1227	1282	1464	1504	1569	1634	1664	1755	1850	1890
kz	949	953	976	1018	1018	1056	1069	1138	1173	1173	1286	1330								
kc																				
kb	48	60	71	77	77	80	89	97	97	97	105	105	112	112	175	195	195			
øg	121	138	157	177	177	215	240	275	275	275	330	330	380	380	420	470	470	510	580	580
g1	96	102	125	133	133	144	165	182	182	182	287	287	312	312	350	385	385	375	445	445
øam						250	250	300	300		350	350	350	350	400	450	450	550	550	550

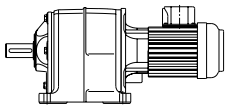

SI4

SIFD66B/C
100 - 180

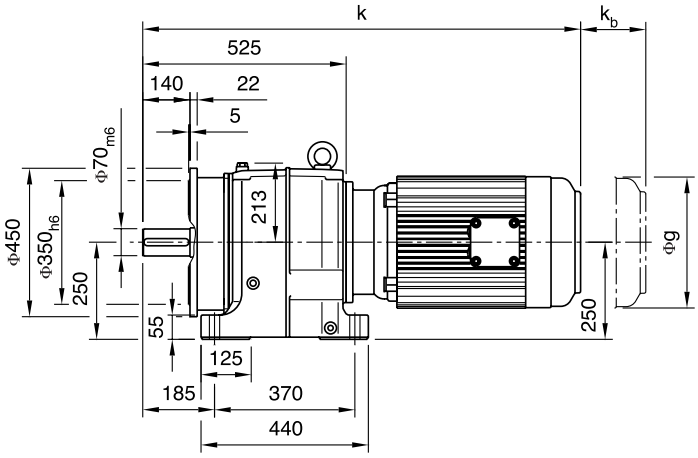

SIFD66..

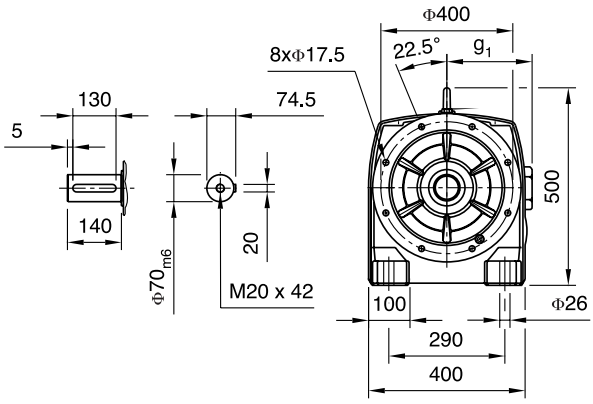

SIFD66B/C-U
100 - 280

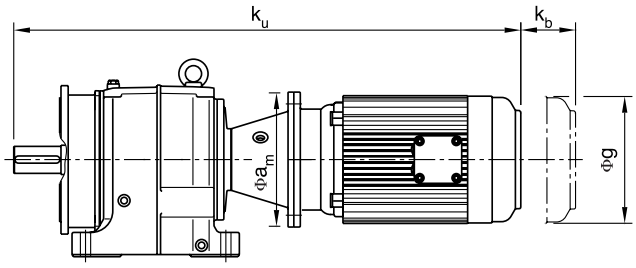

SIFD66C36B/C
63 - 160

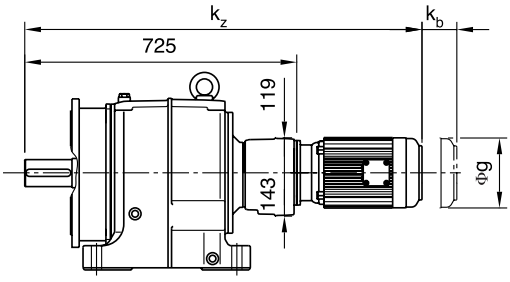

K,Kz,Ku is for reference only. Consult Rexnord for exact dimensions.

K,Kz,Ku 仅供参考，精确尺寸请咨询 Rexnord。

	63	71	80	90S	90L	100	112	132S	132M	132MG	160M	160L	180M	180L	200L	225S	225M	250M	280S	280M
k						836	849	918	953	953	1066	1110	1095	1133	1207	1276	1316			
ku						967	982	1049	1084		1227	1282	1464	1504	1569	1634	1664	1755	1850	1890
kz	949	953	976	1018	1018	1056	1069	1138	1173	1173	1286	1330								
kc																				
kb	48	60	71	77	77	80	89	97	97	97	105	105	112	112	175	195	195			
øg	121	138	157	177	177	215	240	275	275	275	330	330	380	380	420	470	470	510	580	580
g1	96	102	125	133	133	144	165	182	182	182	287	287	312	312	350	385	385	375	445	445
øam						250	250	300	300		350	350	350	350	400	450	450	550	550	550

SIFM66B/C
100 - 180

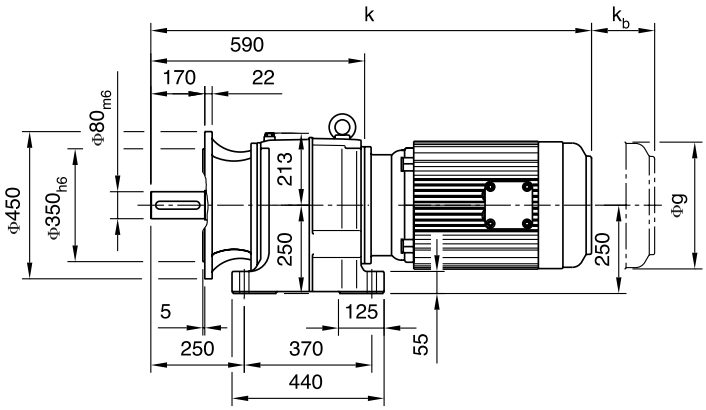

SIFM66..

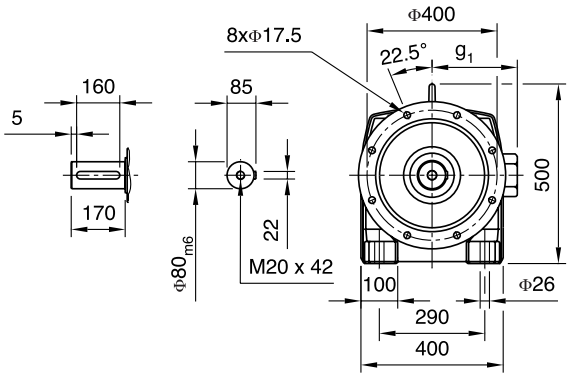

SIFM66B/C-U
100 - 280

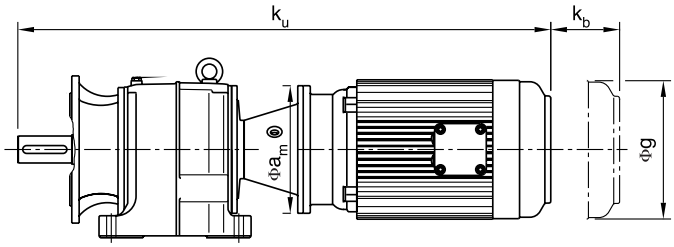

SIFM66C36B/C
63 - 160

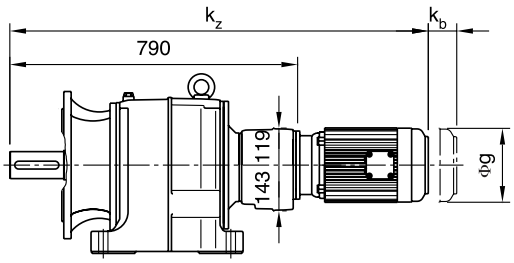

K,Kz,Ku is for reference only. Consult Rexnord for exact dimensions.

K,Kz,Ku 仅供参考，精确尺寸请咨询Rexnord。

	63	71	80	90S	90L	100	112	132S	132M	132MG	160M	160L	180M	180L	200L	225S	225M	250M	280S	280M
k						901	914	983	1018	1018	1131	1175	1160	1198	1272	1341	1381			
ku						1032	1047	1114	1149		1292	1347	1529	1569	1634	1699	1729	1820	1915	1955
kz	1014	1018	1041	1083	1083	1121	1134	1203	1238	1238	1351	1395								
kc																				
kb	48	60	71	77	77	80	89	97	97	97	105	105	112	112	175	195	195			
øg	121	138	157	177	177	215	240	275	275	275	330	330	380	380	420	470	470	510	580	580
g1	96	102	125	133	133	144	165	182	182	182	287	287	312	312	350	385	385	375	445	445
øam						250	250	300	300		350	350	350	350	400	450	450	550	550	550

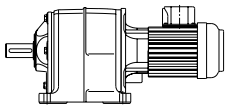

SI4

SIFA66B/C
100 - 180

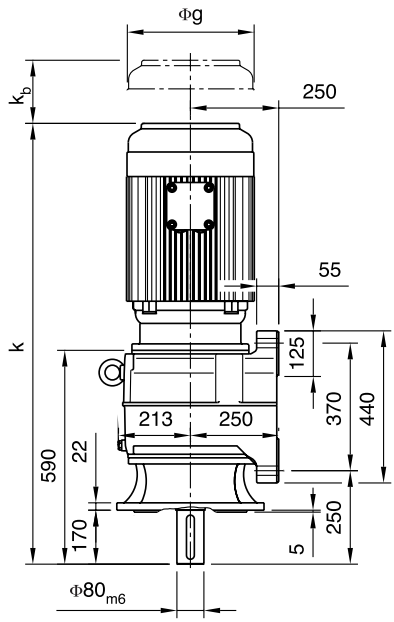

SIFA66..

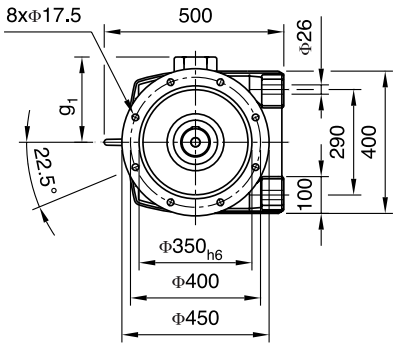

SIFA66B/C-U
100 - 280

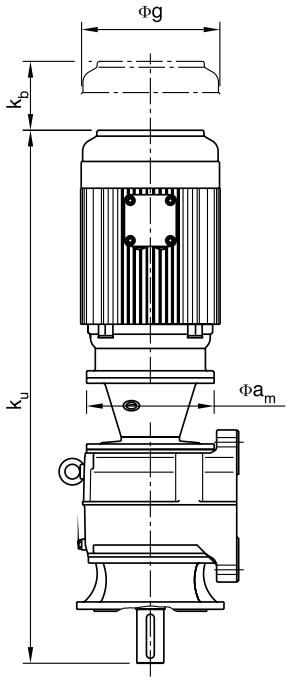

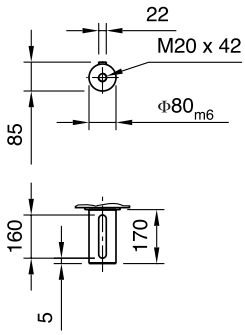

SIFA66C36B/C
63 - 160

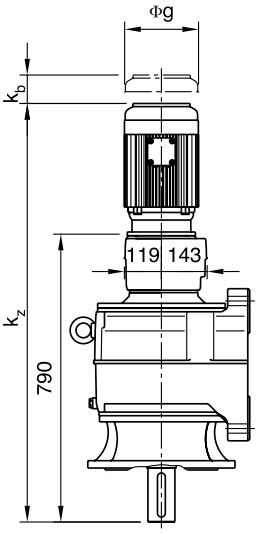

K,Kz,Ku is for reference only. Consult Rexnord for exact dimensions.

K,Kz,Ku 仅供参考，精确尺寸请咨询 Rexnord。

	63	71	80	90S	90L	100	112	132S	132M	132MG	160M	160L	180M	180L	200L	225S	225M	250M	280S	280M
k						901	914	983	1018	1018	1131	1175	1160	1198	1272	1341	1381			
ku						1032	1047	1114	1149		1292	1347	1529	1569	1634	1699	1729	1820	1915	1955
kz	1014	1018	1041	1083	1083	1121	1134	1203	1238	1238	1351	1395								
kc																				
kb	48	60	71	77	77	80	89	97	97	97	105	105	112	112	175	195	195			
øg	121	138	157	177	177	215	240	275	275	275	330	330	380	380	420	470	470	510	580	580
g1	96	102	125	133	133	144	165	182	182	182	287	287	312	312	350	385	385	375	445	445
øam						250	250	300	300		350	350	350	350	400	450	450	550	550	550

SICE66B/C
100 - 180

SICE66..

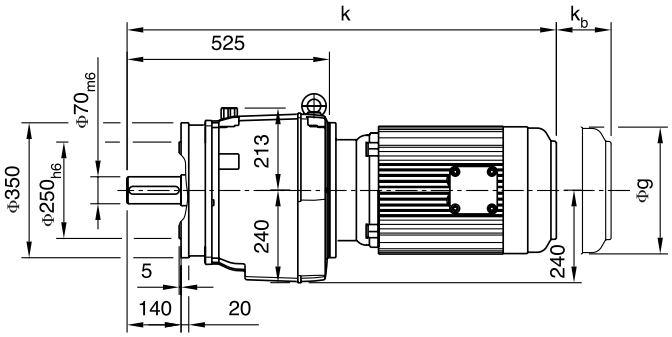

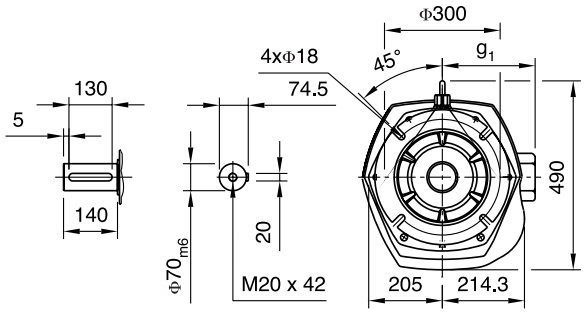

SICE66B/C-U
100 - 280

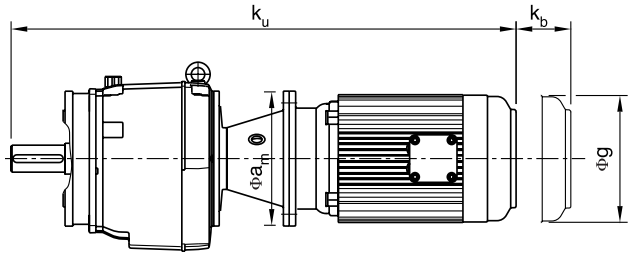

SICE66C36B/C
63 - 160

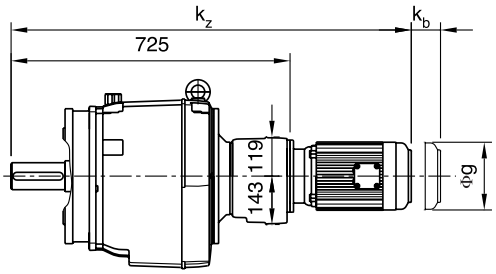

K,Kz,Ku is for reference only. Consult Rexnord for exact dimensions.

K,Kz,Ku 仅供参考，精确尺寸请咨询Rexnord。

	63	71	80	90S	90L	100	112	132S	132M	132MG	160M	160L	180M	180L	200L	225S	225M	250M	280S	280M
k						836	849	918	953	953	1066	1110	1095	1133	1207	1276	1316			
ku						967	982	1049	1084		1227	1282	1464	1504	1569	1634	1664	1755	1850	1890
kz	949	953	976	1018	1018	1056	1069	1138	1173	1173	1286	1330								
kc																				
kb	48	60	71	77	77	80	89	97	97	97	105	105	112	112	175	195	195			
øg	121	138	157	177	177	215	240	275	275	275	330	330	380	380	420	470	470	510	580	580
g1	96	102	125	133	133	144	165	182	182	182	287	287	312	312	350	385	385	375	445	445
øam						250	250	300	300		350	350	350	350	400	450	450	550	550	550

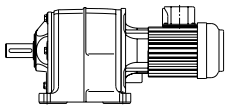

SI4

SICD66B/C
100 - 180

SICD66..

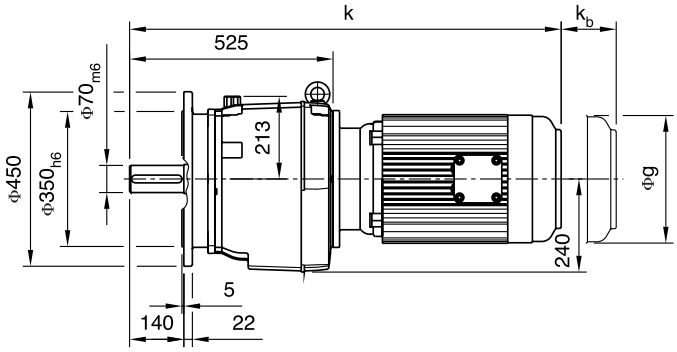

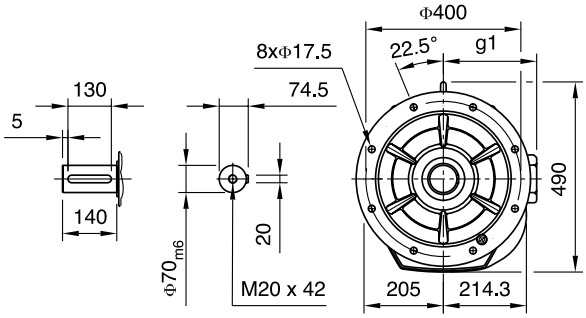

SICD66B/C-U
100 - 280

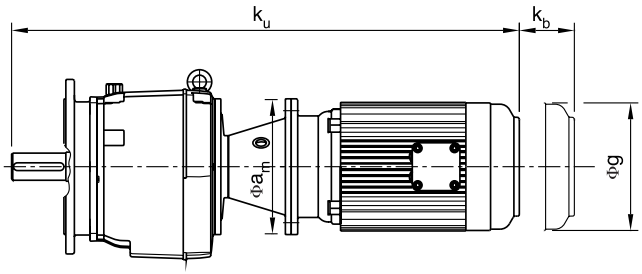

SICD66C36B/C
63 - 160

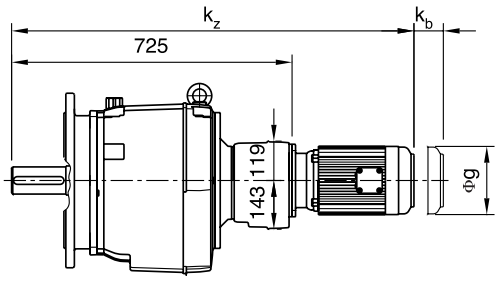

K,Kz,Ku is for reference only. Consult Rexnord for exact dimensions.

K,Kz,Ku 仅供参考，精确尺寸请咨询 Rexnord。

	63	71	80	90S	90L	100	112	132S	132M	132MG	160M	160L	180M	180L	200L	225S	225M	250M	280S	280M
k						836	849	918	953	953	1066	1110	1095	1133	1207	1276	1316			
ku						967	982	1049	1084		1227	1282	1464	1504	1569	1634	1664	1755	1850	1890
kz	949	953	976	1018	1018	1056	1069	1138	1173	1173	1286	1330								
kc																				
kb	48	60	71	77	77	80	89	97	97	97	105	105	112	112	175	195	195			
øg	121	138	157	177	177	215	240	275	275	275	330	330	380	380	420	470	470	510	580	580
g1	96	102	125	133	133	144	165	182	182	182	287	287	312	312	350	385	385	375	445	445
øam						250	250	300	300		350	350	350	350	400	450	450	550	550	550

SICF66B/C
100 - 180

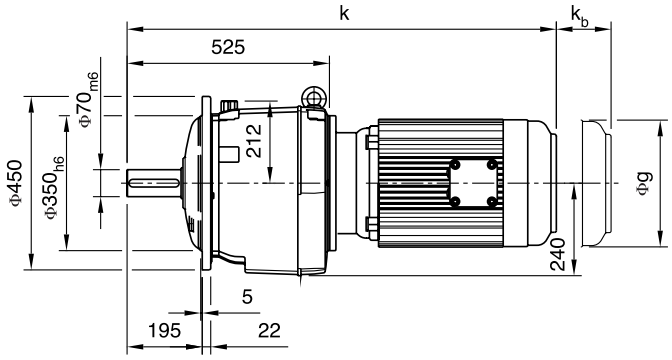

SICF66..

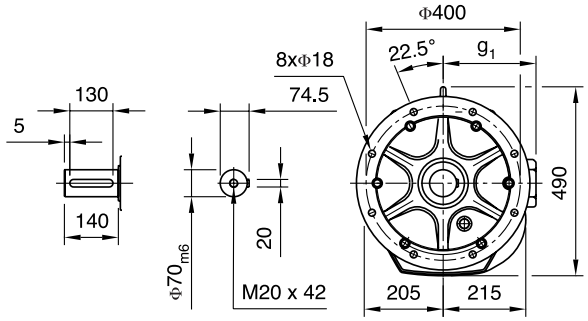

SICF66C36B/C
63 - 160

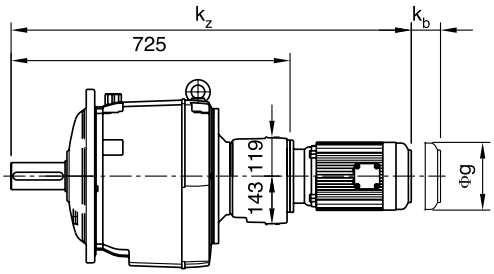

K,Kz,Ku is for reference only. Consult Rexnord for exact dimensions.

K,Kz,Ku 仅供参考，精确尺寸请咨询 Rexnord。

	63	71	80	90S	90L	100	112	132S	132M	132MG	160M	160L	180M	180L	200L	225S	225M			
k						836	849	918	953	953	1066	1110	1095	1133	1207	1276	1316			
ku																				
kz	949	953	976	1018	1018	1056	1069	1138	1173	1173	1286	1330								
kc																				
kb	48	60	71	77	77	80	89	97	97	97	105	105	112	112	175	195	195			
øg	121	138	157	177	177	215	240	275	275	275	330	330	380	380	420	470	470			
g1	96	102	125	133	133	144	165	182	182	182	287	287	312	312	350	385	385			
øam																				

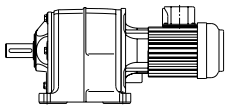

SI4

SICM66B/C
100 - 180

SICM66..

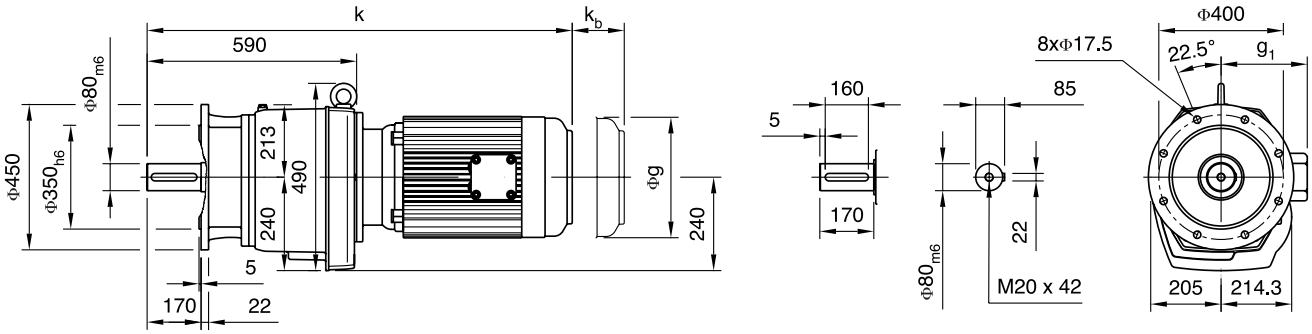

SICM66B/C-U
100 - 280

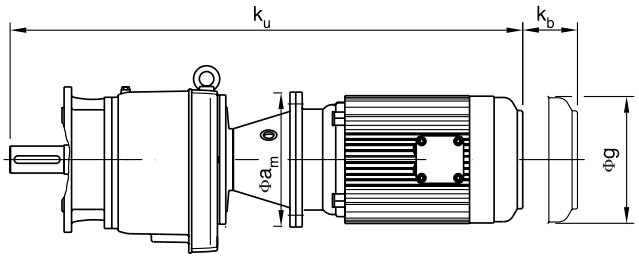

SICM66C36B/C
63 - 160

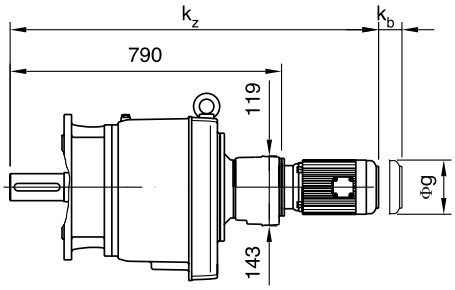

K,Kz,Ku is for reference only. Consult Rexnord for exact dimensions.

K,Kz,Ku 仅供参考，精确尺寸请咨询 Rexnord。

	63	71	80	90S	90L	100	112	132S	132M	132MG	160M	160L	180M	180L	200L	225S	225M	250M	280S	280M
k						901	914	983	1018	1018	1131	1175	1160	1198	1272	1341	1381			
ku						1032	1047	1114	1149		1292	1347	1529	1569	1634	1699	1729	1820	1915	1955
kz	1014	1018	1041	1083	1083	1121	1134	1203	1238	1238	1351	1395								
kc																				
kb	48	60	71	77	77	80	89	97	97	97	105	105	112	112	175	195	195			
øg	121	138	157	177	177	215	240	275	275	275	330	330	380	380	420	470	470	510	580	580
g1	96	102	125	133	133	144	165	182	182	182	287	287	312	312	350	385	385	375	445	445
øam						250	250	300	300		350	350	350	350	400	450	450	550	550	550

SICA66B/C
100 - 180

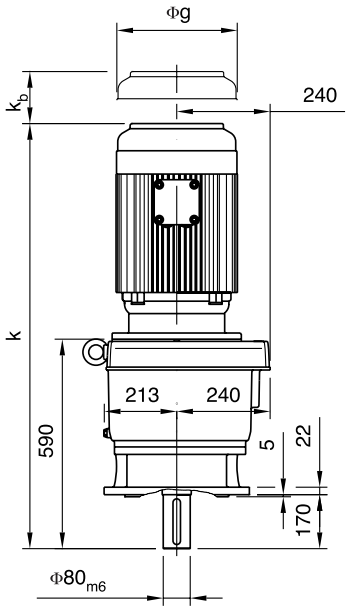

SICA66..

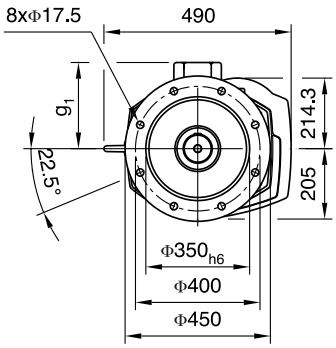

SICA66B/C-U
100 - 280

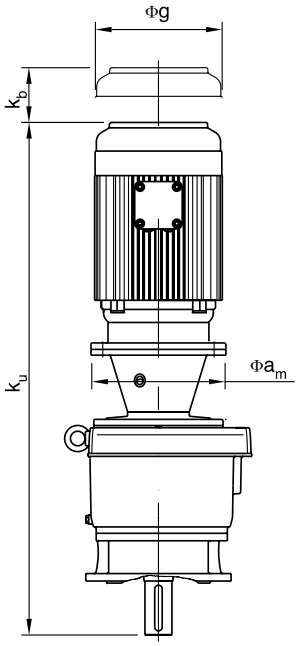

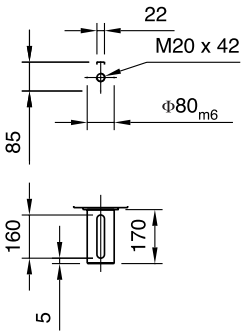

SICA66C36B/C
63 - 160

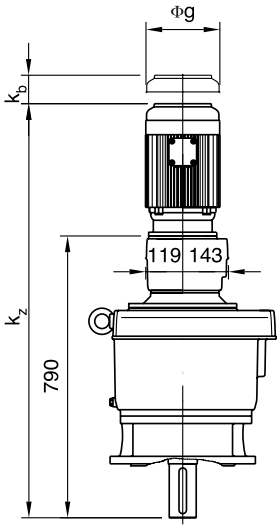

K,Kz,Ku is for reference only. Consult Rexnord for exact dimensions.

K,Kz,Ku 仅供参考，精确尺寸请咨询Rexnord。

	63	71	80	90S	90L	100	112	132S	132M	132MG	160M	160L	180M	180L	200L	225S	225M	250M	280S	280M
k						901	914	983	1018	1018	1131	1175	1160	1198	1272	1341	1381			
ku						1032	1047	1114	1149		1292	1347	1529	1569	1634	1699	1729	1820	1915	1955
kz	1014	1018	1041	1083	1083	1121	1134	1203	1238	1238	1351	1395								
kc																				
kb	48	60	71	77	77	80	89	97	97	97	105	105	112	112	175	195	195			
øg	121	138	157	177	177	215	240	275	275	275	330	330	380	380	420	470	470	510	580	580
g1	96	102	125	133	133	144	165	182	182	182	287	287	312	312	350	385	385	375	445	445
øam						250	250	300	300		350	350	350	350	400	450	450	550	550	550

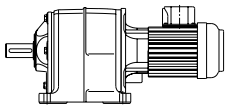

SI4

SIFN76B/C
100 - 180

SIFN76..

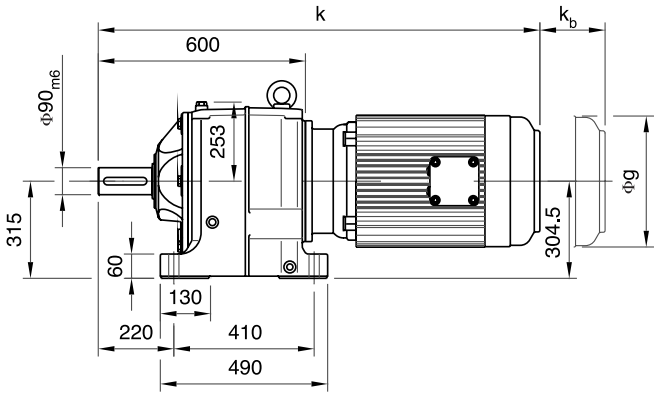

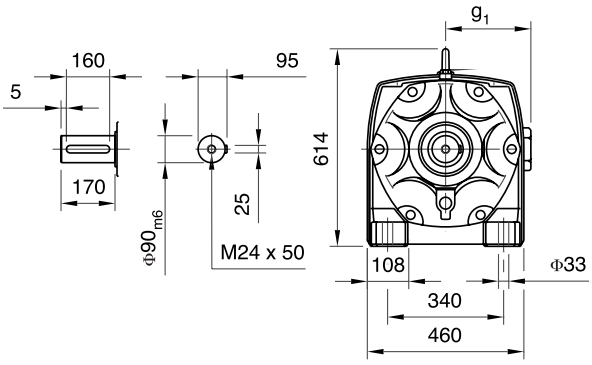

SIFN76B/C-U
100 - 280

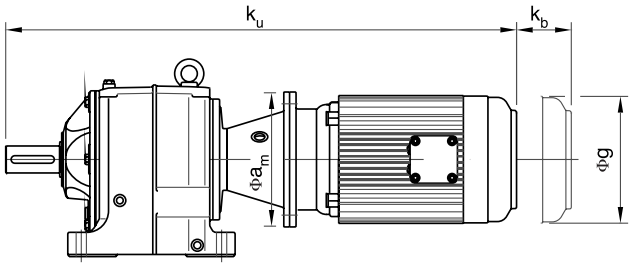

SIFN76C36B/C
63 - 160

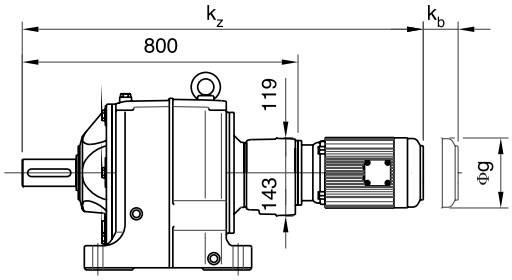

K,Kz,Ku is for reference only. Consult Rexnord for exact dimensions.

K,Kz,Ku 仅供参考，精确尺寸请咨询 Rexnord。

	63	71	80	90S	90L	100	112	132S	132M	132MG	160M	160L	180M	180L	200L	225S	225M	250M	280S	280M
k						911	924	993	1028	1028	1141	1185	1170	1208	1282	1351	1391			
ku						1042	1057	1124	1159		1302	1357	1539	1579	1644	1709	1739	1830	1925	1965
kz	1024	1028	1051	1093	1093	1131	1144	1213	1248	1248	1361	1405								
kc																				
kb	48	60	71	77	77	80	89	97	97	97	105	105	112	112	175	195	195			
øg	121	138	157	177	177	215	240	275	275	275	330	330	380	380	420	470	470	510	580	580
g1	96	102	125	133	133	144	165	182	182	182	287	287	312	312	350	385	385	375	445	445
øam						250	250	300	300		350	350	350	350	400	450	450	550	550	550

SIFE76B/C
100 - 180

SIFE76..

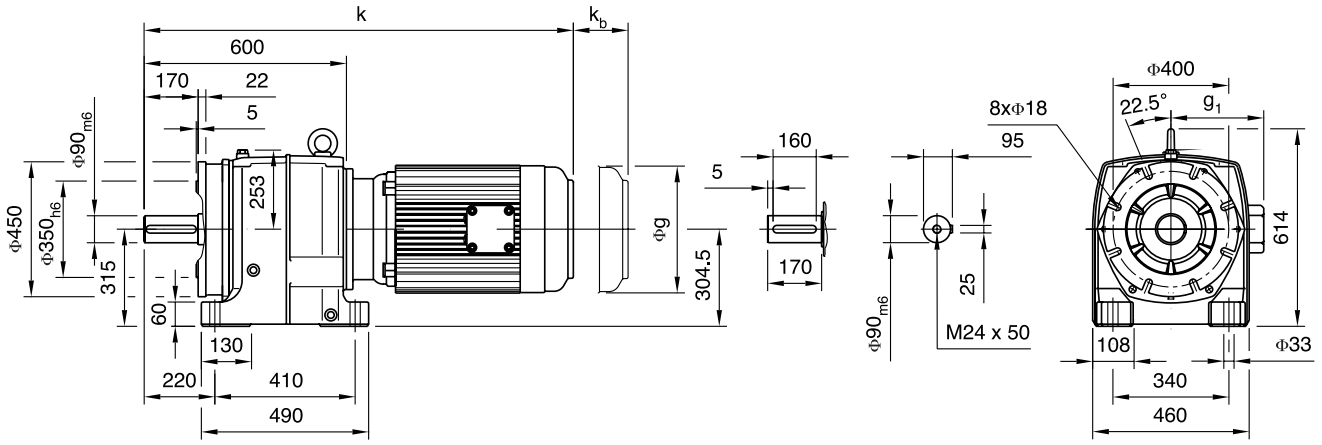

SIFE76B/C-U
100 - 280

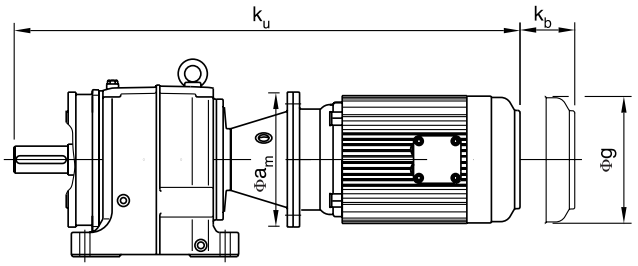

SIFE76C36B/C
63 - 160

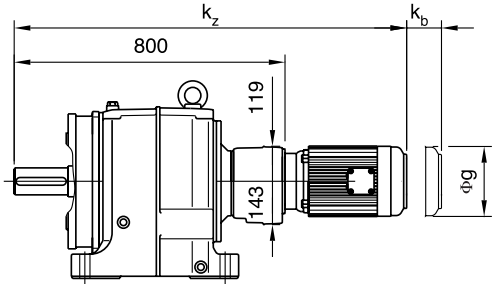

K,Kz,Ku is for reference only. Consult Rexnord for exact dimensions.

K,Kz,Ku 仅供参考，精确尺寸请咨询 Rexnord。

	63	71	80	90S	90L	100	112	132S	132M	132MG	160M	160L	180M	180L	200L	225S	225M	250M	280S	280M
k						911	924	993	1028	1028	1141	1185	1170	1208	1282	1351	1391			
ku						1042	1057	1124	1159		1302	1357	1539	1579	1644	1709	1739	1830	1925	1965
kz	1024	1028	1051	1093	1093	1131	1144	1213	1248	1248	1361	1405								
kc																				
kb	48	60	71	77	77	80	89	97	97	97	105	105	112	112	175	195	195			
øg	121	138	157	177	177	215	240	275	275	275	330	330	380	380	420	470	470	510	580	580
g1	96	102	125	133	133	144	165	182	182	182	287	287	312	312	350	385	385	375	445	445
øam						250	250	300	300		350	350	350	350	400	450	450	550	550	550

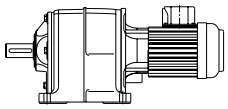

SI4

SIFD76B/C
100 - 180

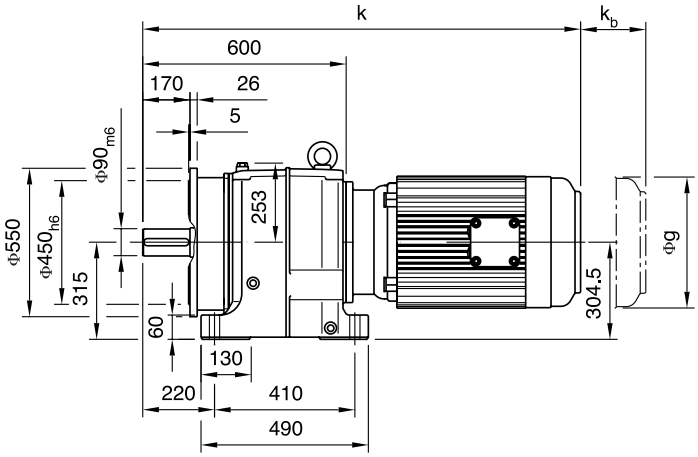

SIFD76..

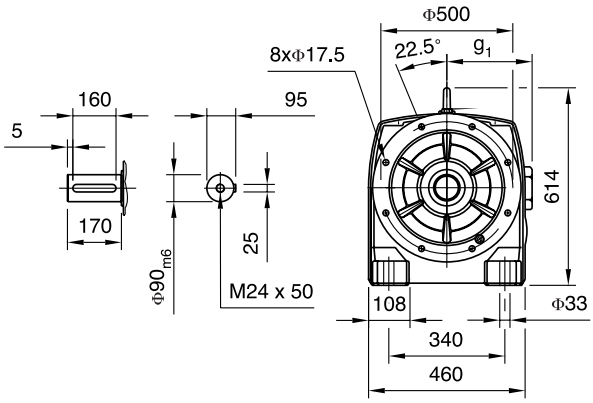

SIFD76B/C-U
100 - 280

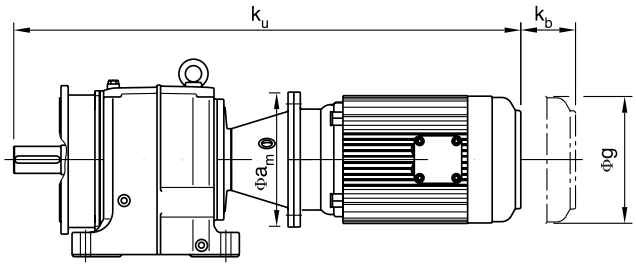

SIFD76C36B/C
63 - 160

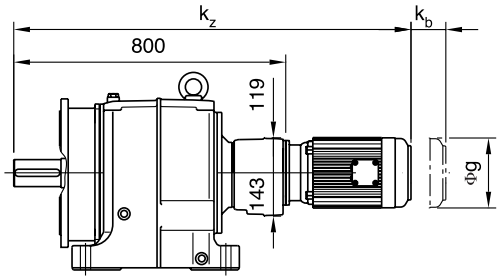

K,Kz,Ku is for reference only. Consult Rexnord for exact dimensions.

K,Kz,Ku 仅供参考，精确尺寸请咨询 Rexnord。

	63	71	80	90S	90L	100	112	132S	132M	132MG	160M	160L	180M	180L	200L	225S	225M	250M	280S	280M
k						911	924	993	1028	1028	1141	1185	1170	1208	1282	1351	1391			
ku						1042	1057	1124	1159		1302	1357	1539	1579	1644	1709	1739	1830	1925	1965
kz	1024	1028	1051	1093	1093	1131	1144	1213	1248	1248	1361	1405								
kc																				
kb	48	60	71	77	77	80	89	97	97	97	105	105	112	112	175	195	195			
øg	121	138	157	177	177	215	240	275	275	275	330	330	380	380	420	470	470	510	580	580
g1	96	102	125	133	133	144	165	182	182	182	287	287	312	312	350	385	385	375	445	445
øam						250	250	300	300		350	350	350	350	400	450	450	550	550	550

SIFM76B/C
100 - 180

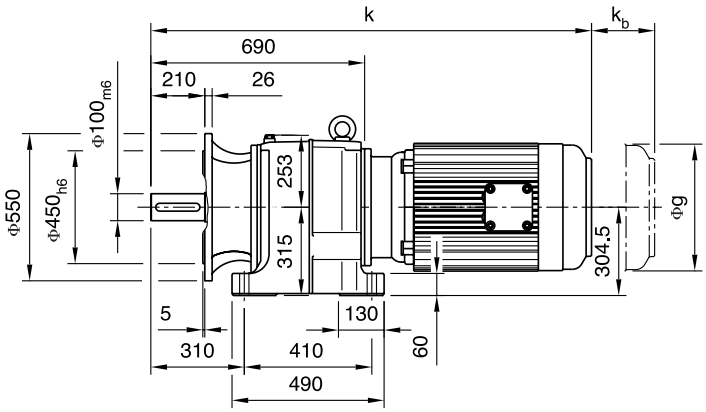

SIFM76..

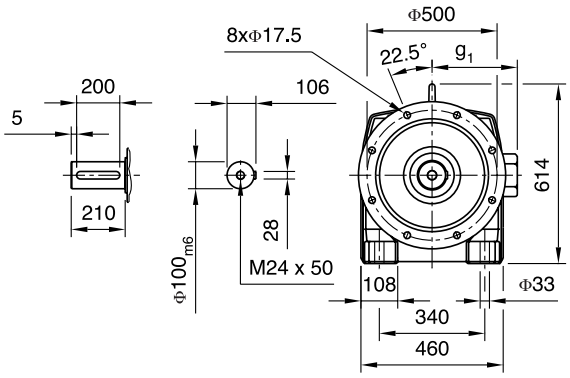

SIFM76B/C-U
100 - 280

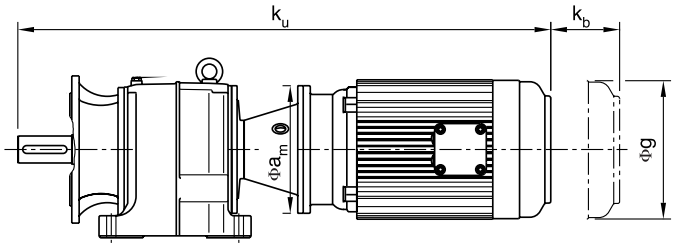

SIFM76C36B/C
63 - 160

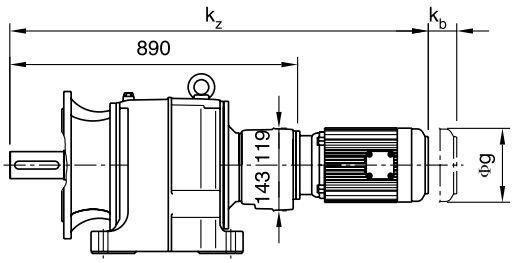

K,Kz,Ku is for reference only. Consult Rexnord for exact dimensions.

K,Kz,Ku 仅供参考，精确尺寸请咨询Rexnord。

	63	71	80	90S	90L	100	112	132S	132M	132MG	160M	160L	180M	180L	200L	225S	225M	250M	280S	280M
k						1001	1014	1083	1118	1118	1231	1275	1260	1298	1372	1441	1481			
ku						1132	1147	1214	1249		1392	1447	1629	1669	1734	1799	1829	1920	2015	2055
kz	1114	1118	1141	1183	1183	1221	1234	1303	1338	1338	1451	1495								
kc																				
kb	48	60	71	77	77	80	89	97	97	97	105	105	112	112	175	195	195			
øg	121	138	157	177	177	215	240	275	275	275	330	330	380	380	420	470	470	510	580	580
g1	96	102	125	133	133	144	165	182	182	182	287	287	312	312	350	385	385	375	445	445
øam						250	250	300	300		350	350	350	350	400	450	450	550	550	550

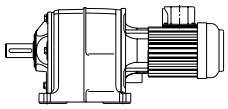

SI4

SIFA76B/C
100 - 180

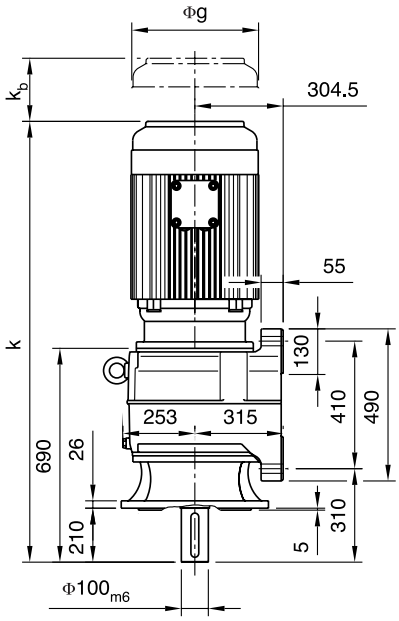

SIFA76..

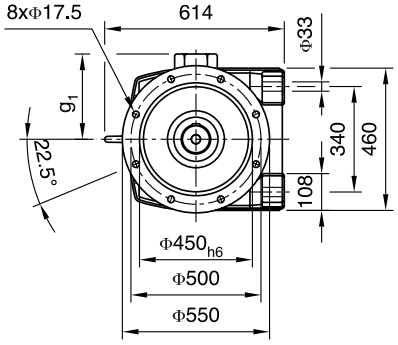

SIFA76B/C-U
100 - 280

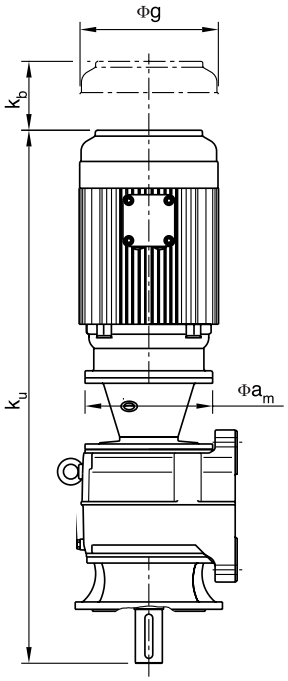

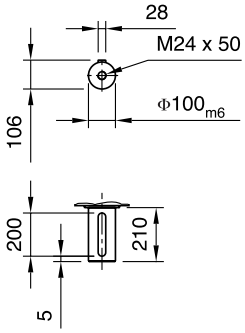

SIFA76C36B/C
63 - 160

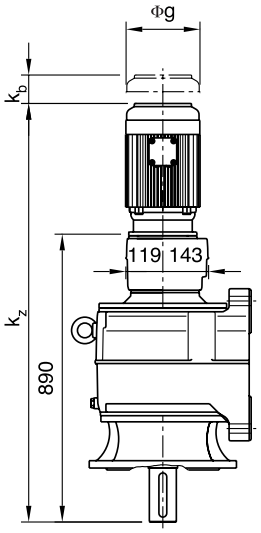

K,Kz,Ku is for reference only. Consult Rexnord for exact dimensions.

K,Kz,Ku 仅供参考，精确尺寸请咨询 Rexnord。

	63	71	80	90S	90L	100	112	132S	132M	132MG	160M	160L	180M	180L	200L	225S	225M	250M	280S	280M
k						1001	1014	1083	1118	1118	1231	1275	1260	1298	1372	1441	1481			
ku						1132	1147	1214	1249		1392	1447	1629	1669	1734	1799	1829	1920	2015	2055
kz	1114	1118	1141	1183	1183	1221	1234	1303	1338	1338	1451	1495								
kc																				
kb	48	60	71	77	77	80	89	97	97	97	105	105	112	112	175	195	195			
øg	121	138	157	177	177	215	240	275	275	275	330	330	380	380	420	470	470	510	580	580
g1	96	102	125	133	133	144	165	182	182	182	287	287	312	312	350	385	385	375	445	445
øam						250	250	300	300		350	350	350	350	400	450	450	550	550	550

SICE76B/C
100 - 180

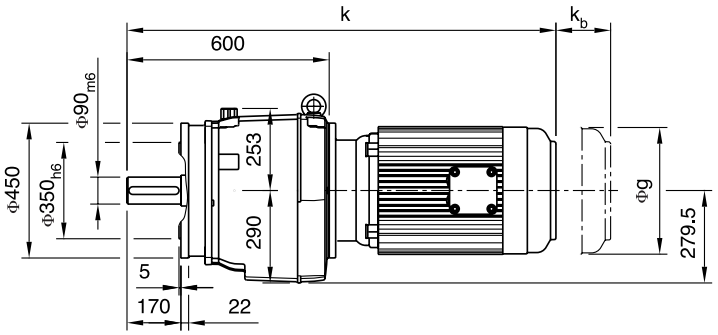

SICE76..

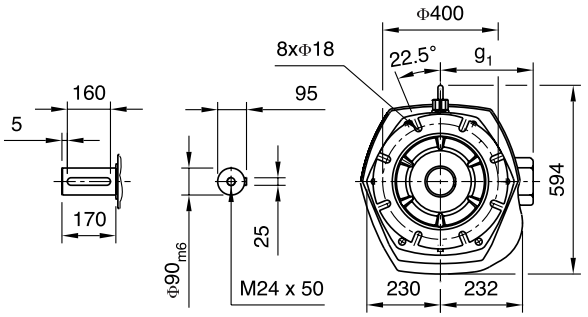

SICE76B/C-U
100 - 280

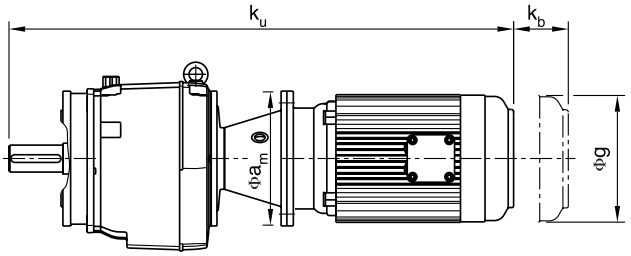

SICE76C36B/C
63 - 160

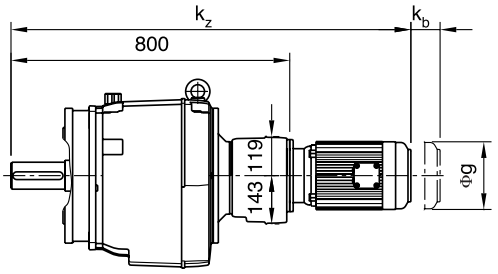

K,Kz,Ku is for reference only. Consult Rexnord for exact dimensions.

K,Kz,Ku 仅供参考，精确尺寸请咨询Rexnord。

	63	71	80	90S	90L	100	112	132S	132M	132MG	160M	160L	180M	180L	200L	225S	225M	250M	280S	280M
k						911	924	993	1028	1028	1141	1185	1170	1208	1282	1351	1391			
ku						1042	1057	1124	1159		1302	1357	1539	1579	1644	1709	1739	1830	1925	1965
kz	1024	1028	1051	1093	1093	1131	1144	1213	1248	1248	1361	1405								
kc																				
kb	48	60	71	77	77	80	89	97	97	97	105	105	112	112	175	195	195			
øg	121	138	157	177	177	215	240	275	275	275	330	330	380	380	420	470	470	510	580	580
g1	96	102	125	133	133	144	165	182	182	182	287	287	312	312	350	385	385	375	445	445
øam						250	250	300	300		350	350	350	350	400	450	450	550	550	550

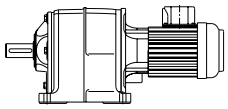

SI4

SICD76B/C
100 - 180

SICD76..

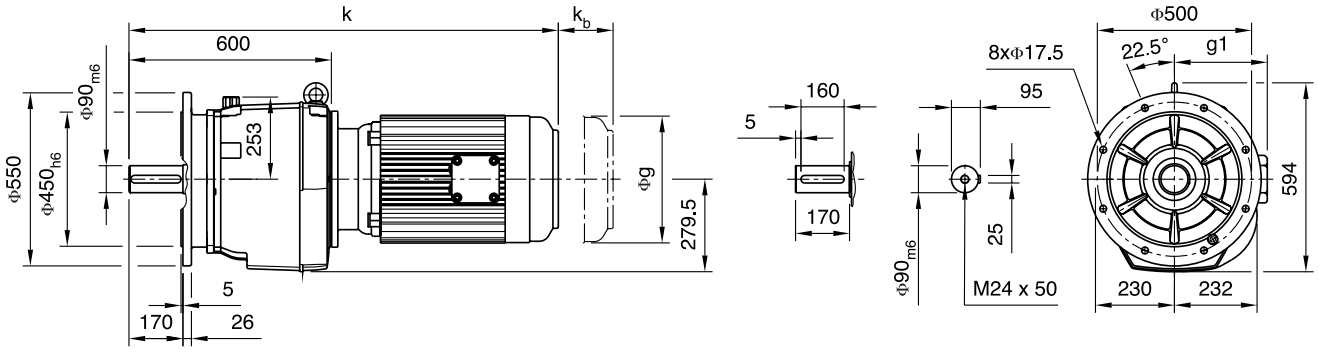

SICD76B/C-U
100 - 280

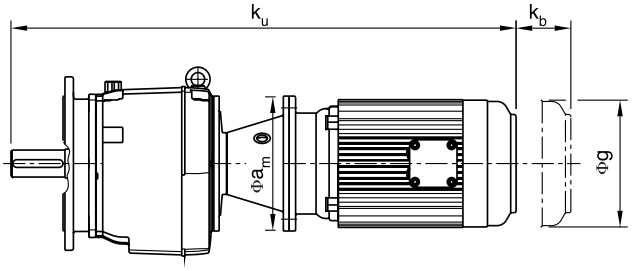

SICD76C36B/C
63 - 160

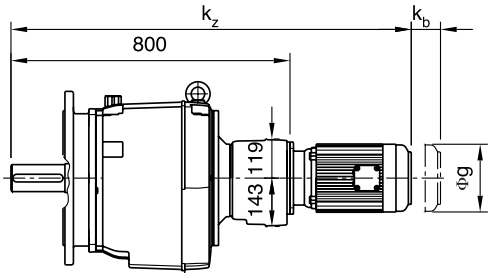

K,Kz,Ku is for reference only. Consult Rexnord for exact dimensions.

K,Kz,Ku 仅供参考，精确尺寸请咨询 Rexnord。

	63	71	80	90S	90L	100	112	132S	132M	132MG	160M	160L	180M	180L	200L	225S	225M	250M	280S	280M
k						911	924	993	1028	1028	1141	1185	1170	1208	1282	1351	1391			
ku						1042	1057	1124	1159		1302	1357	1539	1579	1644	1709	1739	1830	1925	1965
kz	1024	1028	1051	1093	1093	1131	1144	1213	1248	1248	1361	1405								
kc																				
kb	48	60	71	77	77	80	89	97	97	97	105	105	112	112	175	195	195			
øg	121	138	157	177	177	215	240	275	275	275	330	330	380	380	420	470	470	510	580	580
g1	96	102	125	133	133	144	165	182	182	182	287	287	312	312	350	385	385	375	445	445
øam						250	250	300	300		350	350	350	350	400	450	450	550	550	550

SICM76B/C

100 - 180

SICM76..

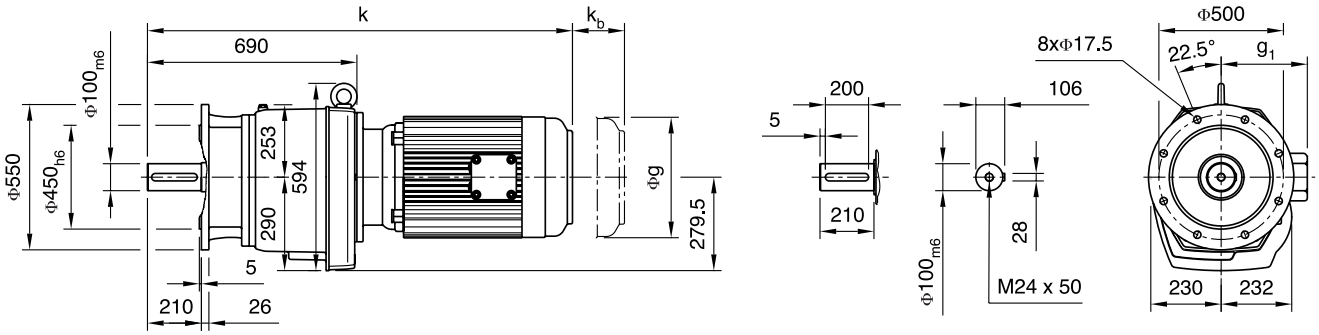

SICM76B/C-U

100 - 280

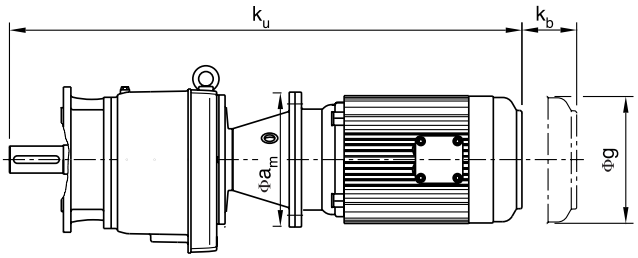

SICM76C36B/C

63 - 160

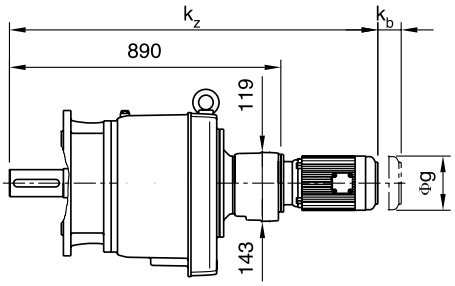

K,Kz,Ku is for reference only. Consult Rexnord for exact dimensions.

K,Kz,Ku 仅供参考，精确尺寸请咨询Rexnord。

	63	71	80	90S	90L	100	112	132S	132M	132MG	160M	160L	180M	180L	200L	225S	225M	250M	280S	280M
k						1001	1014	1083	1118	1118	1231	1275	1260	1298	1372	1441	1481			
ku						1132	1147	1214	1249		1392	1447	1629	1669	1734	1799	1829	1920	2015	2055
kz	1114	1118	1141	1183	1183	1221	1234	1303	1338	1338	1451	1495								
kc																				
kb	48	60	71	77	77	80	89	97	97	97	105	105	112	112	175	195	195			
øg	121	138	157	177	177	215	240	275	275	275	330	330	380	380	420	470	470	510	580	580
g1	96	102	125	133	133	144	165	182	182	182	287	287	312	312	350	385	385	375	445	445
øam						250	250	300	300		350	350	350	350	400	450	450	550	550	550

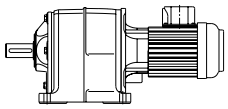

SI4

SICA76B/C
100 - 180

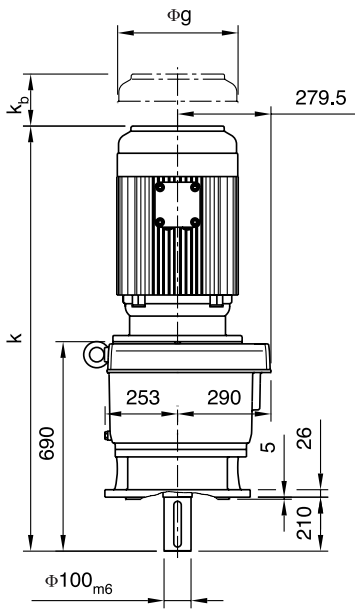

SICA76..

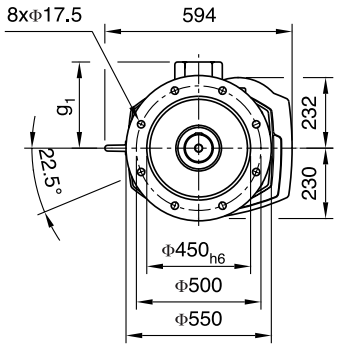

SICA76B/C-U
100 - 280

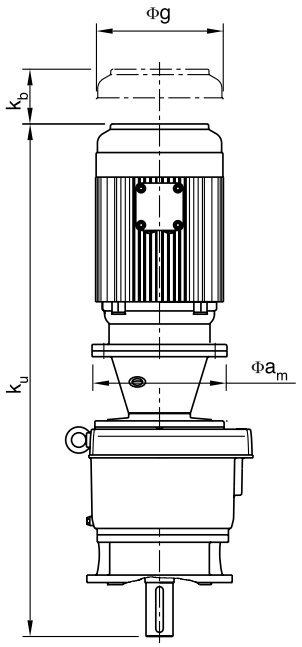

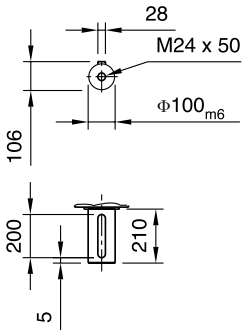

SICA76C36B/C
63 - 160

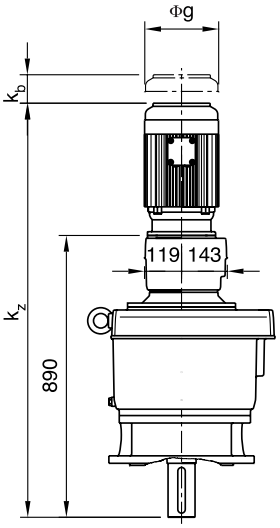

K,Kz,Ku is for reference only. Consult Rexnord for exact dimensions.

K,Kz,Ku 仅供参考，精确尺寸请咨询 Rexnord。

	63	71	80	90S	90L	100	112	132S	132M	132MG	160M	160L	180M	180L	200L	225S	225M	250M	280S	280M
k						1001	1014	1083	1118	1118	1231	1275	1260	1298	1372	1441	1481			
ku						1132	1147	1214	1249		1392	1447	1629	1669	1734	1799	1829	1920	2015	2055
kz	1114	1118	1141	1183	1183	1221	1234	1303	1338	1338	1451	1495								
kc																				
kb	48	60	71	77	77	80	89	97	97	97	105	105	112	112	175	195	195			
øg	121	138	157	177	177	215	240	275	275	275	330	330	380	380	420	470	470	510	580	580
g1	96	102	125	133	133	144	165	182	182	182	287	287	312	312	350	385	385	375	445	445
øam						250	250	300	300		350	350	350	350	400	450	450	550	550	550

SIFN86B/C
100 - 180

SIFN86..

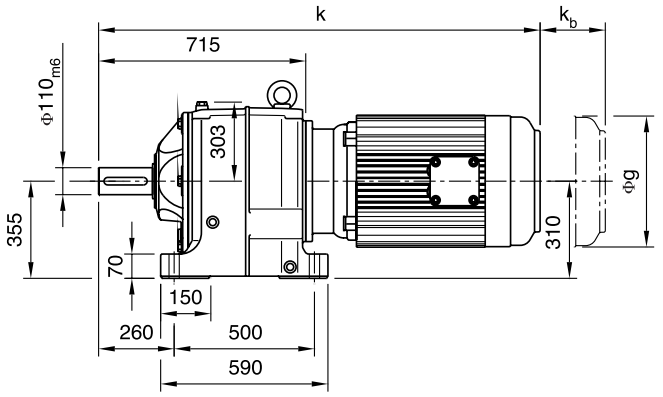

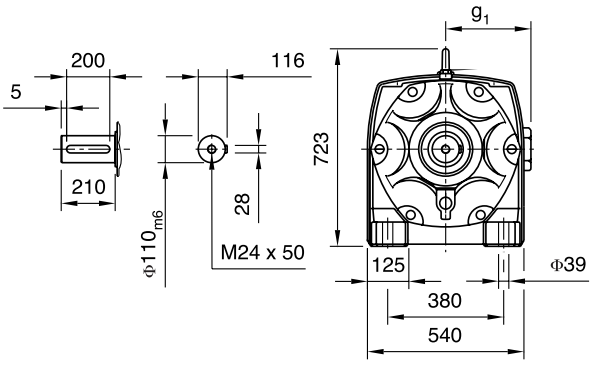

SIFN86B/C-U
100 - 280

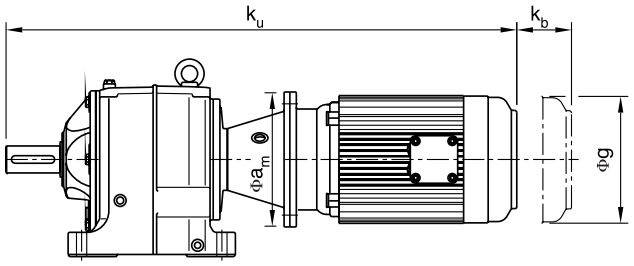

SIFN86C36B/C
63 - 160

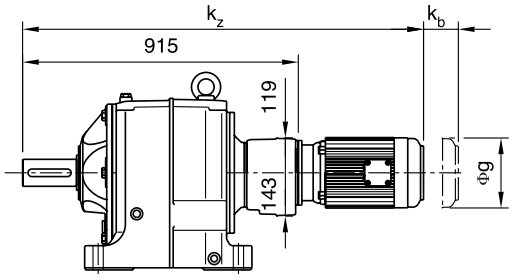

SIFN86C36B/C-U
71 - 132

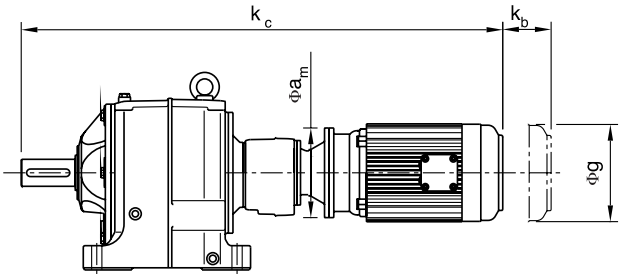

K,Kz,Ku is for reference only. Consult Rexnord for exact dimensions.

K,Kz,Ku 仅供参考，精确尺寸请咨询Rexnord。

	63	71	80	90S	90L	100	112	132S	132M	132MG	160M	160L	180M	180L	200L	225S	225M	250M	280S	280M
k						1026	1039	1108	1143	1143	1256	1300	1285	1323	1397	1466	1506			
ku						1157	1172	1239	1274		1417	1472	1654	1694	1759	1824	1854	1945	2040	2080
kz	1139	1143	1166	1208	1208	1246	1259	1328	1363	1363	1476	1520								
kc		1225	1243	1264	1279	1314	1329	1459	1494											
kb	48	60	71	77	77	80	89	97	97	97	105	105	112	112	175	195	195			
øg	121	138	157	177	177	215	240	275	275	275	330	330	380	380	420	470	470	510	580	580
g1	96	102	125	133	133	144	165	182	182	182	287	287	312	312	350	385	385	375	445	445
øam		160	200	200	200	250	250	300	300		350	350	350	350	400	450	450	550	550	550

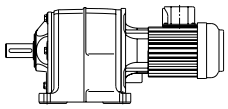

SI4

SIFE86B/C
100 - 180

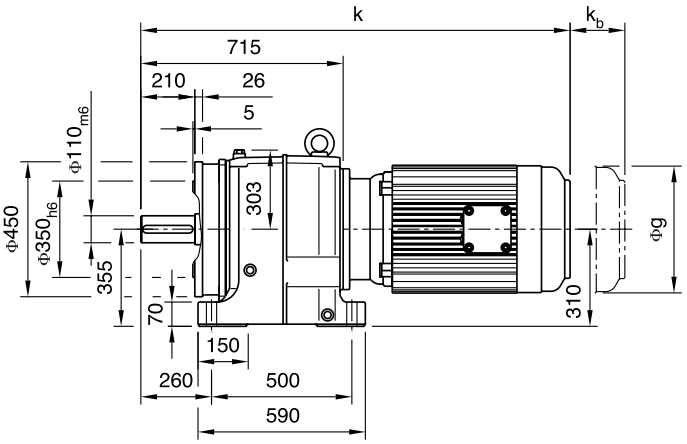

SIFE86..

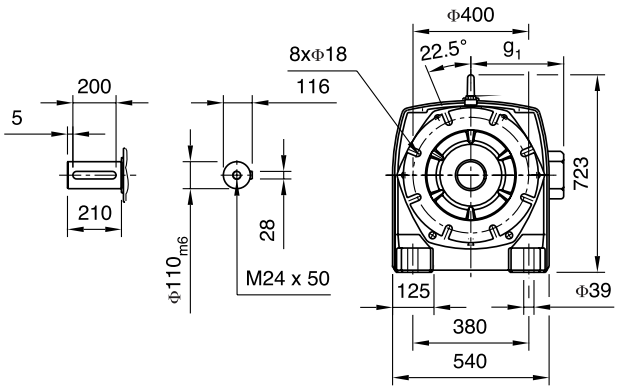

SIFE86B/C-U
100 - 280

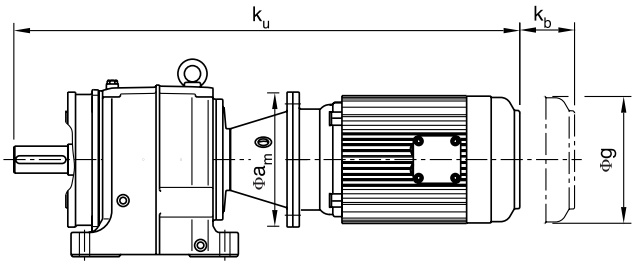

SIFE86C36B/C
63 - 160

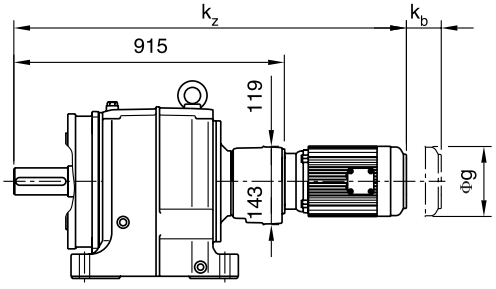

SIFE86C36B/C-U
71 - 132

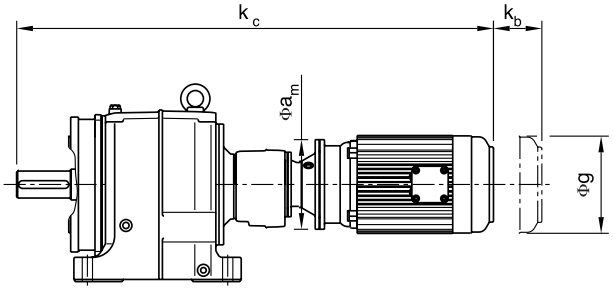

K,Kz,Ku is for reference only. Consult Rexnord for exact dimensions.

K,Kz,Ku 仅供参考，精确尺寸请咨询 Rexnord。

	63	71	80	90S	90L	100	112	132S	132M	132MG	160M	160L	180M	180L	200L	225S	225M	250M	280S	280M
k						1026	1039	1108	1143	1143	1256	1300	1285	1323	1397	1466	1506			
ku						1157	1172	1239	1274		1417	1472	1654	1694	1759	1824	1854	1945	2040	2080
kz	1139	1143	1166	1208	1208	1246	1259	1328	1363	1363	1476	1520								
kc		1225	1243	1264	1279	1314	1329	1459	1494											
kb	48	60	71	77	77	80	89	97	97	97	105	105	112	112	175	195	195			
øg	121	138	157	177	177	215	240	275	275	275	330	330	380	380	420	470	470	510	580	580
g1	96	102	125	133	133	144	165	182	182	182	287	287	312	312	350	385	385	375	445	445
øam		160	200	200	200	250	250	300	300		350	350	350	350	400	450	450	550	550	550

SIFD86B/C
100 - 180

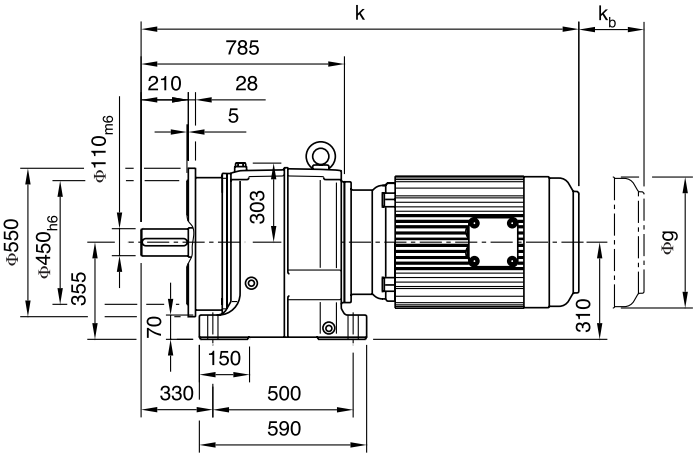

SIFD86..

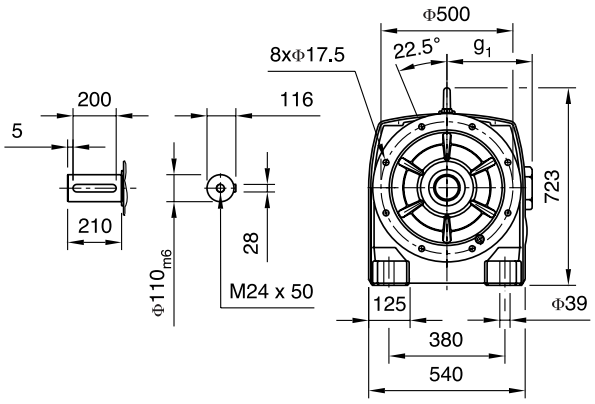

SIFD86B/C-U
100 - 280

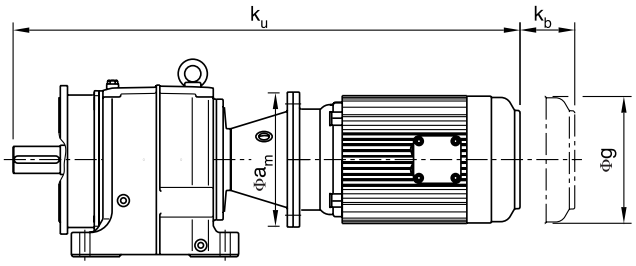

SIFD86C36B/C
63 - 160

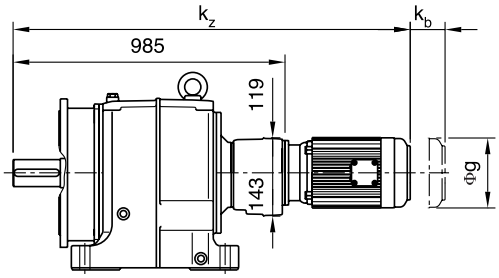

SIFD86C36B/C-I
71 - 132

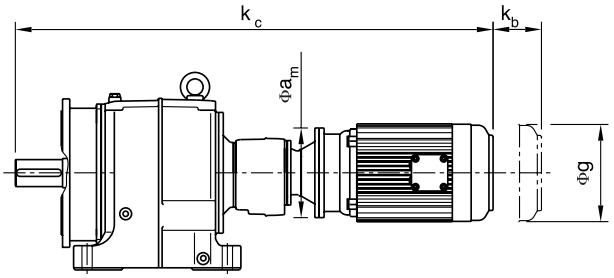

K,Kz,Ku is for reference only. Consult Rexnord for exact dimensions.

K,Kz,Ku 仅供参考，精确尺寸请咨询Rexnord。

	63	71	80	90S	90L	100	112	132S	132M	132MG	160M	160L	180M	180L	200L	225S	225M	250M	280S	280M
k						1096	1109	1178	1213	1213	1326	1370	1355	1393	1467	1536	1576			
ku						1227	1242	1309	1344		1487	1542	1724	1764	1829	1894	1924	2015	2110	2150
kz	1209	1213	1236	1278	1278	1316	1329	1398	1433	1433	1546	1590								
kc		1295	1313	1334	1349	1384	1399	1529	1564											
kb	48	60	71	77	77	80	89	97	97	97	105	105	112	112	175	195	195			
øg	121	138	157	177	177	215	240	275	275	275	330	330	380	380	420	470	470	510	580	580
g1	96	102	125	133	133	144	165	182	182	182	287	287	312	312	350	385	385	375	445	445
øam		160	200	200	200	250	250	300	300		350	350	350	350	400	450	450	550	550	550

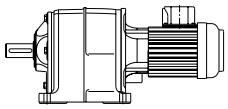

SI4

SIFM86B/C
100 - 180

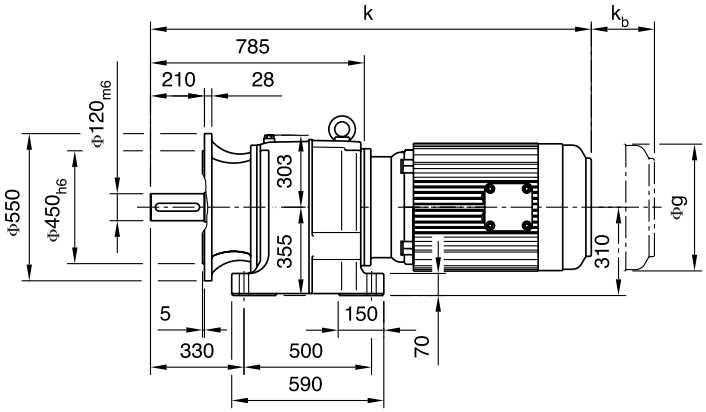

SIFM86..

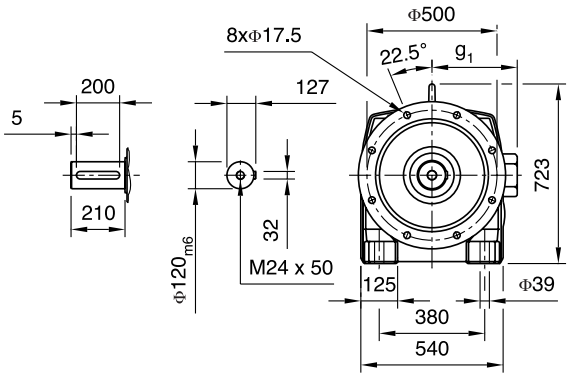

SIFM86B/C-U
100 - 280

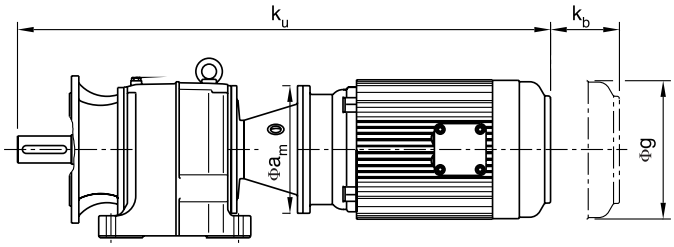

SIFM86C36B/C
63 - 160

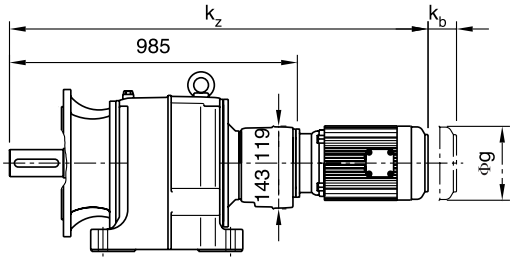

SIFM86C36B/C-U
71 - 132

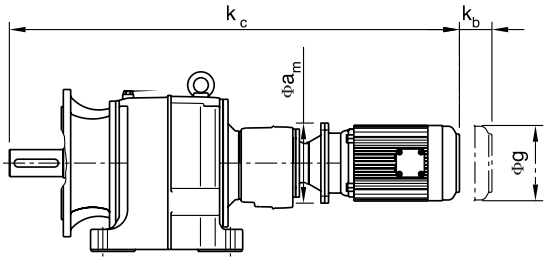

K,Kz,Ku is for reference only. Consult Rexnord for exact dimensions.

K,Kz,Ku 仅供参考，精确尺寸请咨询 Rexnord。

	63	71	80	90S	90L	100	112	132S	132M	132MG	160M	160L	180M	180L	200L	225S	225M	250M	280S	280M
k						1096	1109	1178	1213	1213	1326	1370	1355	1393	1467	1536	1576			
ku						1227	1242	1309	1344		1487	1542	1724	1764	1829	1894	1924	2015	2110	2150
kz	1209	1213	1236	1278	1278	1316	1329	1398	1433	1433	1546	1590								
kc		1295	1313	1334	1349	1384	1399	1529	1564											
kb	48	60	71	77	77	80	89	97	97	97	105	105	112	112	175	195	195			
øg	121	138	157	177	177	215	240	275	275	275	330	330	380	380	420	470	470	510	580	580
g1	96	102	125	133	133	144	165	182	182	182	287	287	312	312	350	385	385	375	445	445
øam		160	200	200	200	250	250	300	300		350	350	350	350	400	450	450	550	550	550

SIFA86B/C
100 - 180

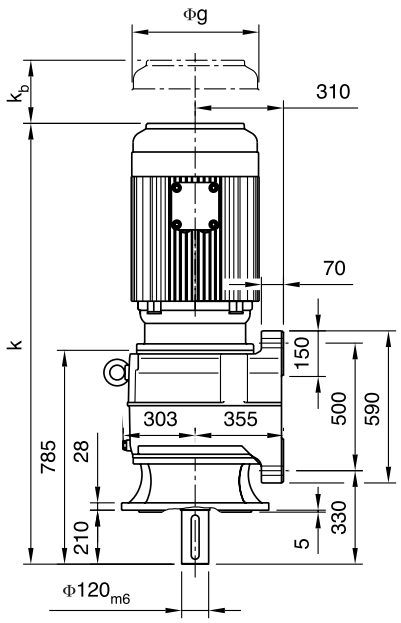

SIFA86..

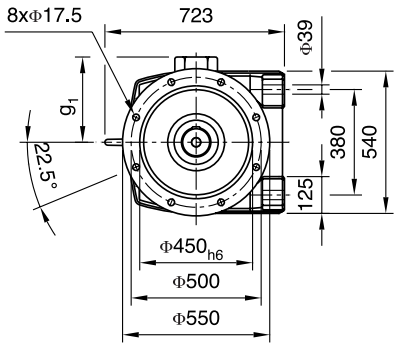

SIFA86B/C-U
100 - 280

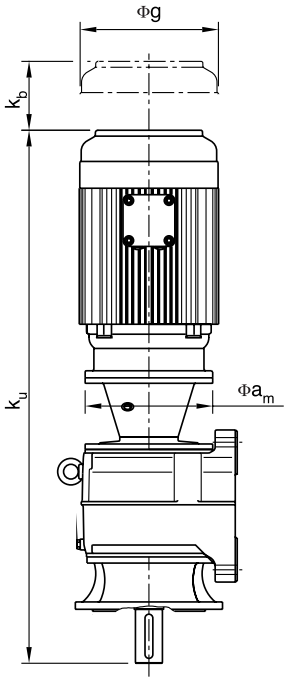

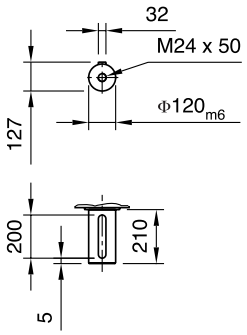

SIFA86C36B/C
63 - 160

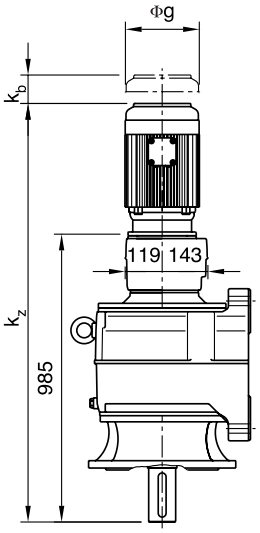

SIFA86C36B/C-U
71 - 132

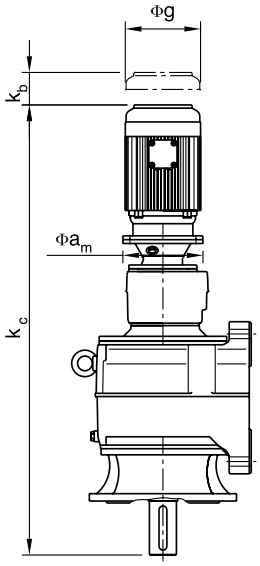

K,Kz,Ku is for reference only. Consult Rexnord for exact dimensions.

K,Kz,Ku 仅供参考，精确尺寸请咨询Rexnord。

	63	71	80	90S	90L	100	112	132S	132M	132MG	160M	160L	180M	180L	200L	225S	225M	250M	280S	280M
k						1096	1109	1178	1213	1213	1326	1370	1355	1393	1467	1536	1576			
ku						1227	1242	1309	1344		1487	1542	1724	1764	1829	1894	1924	2015	2110	2150
kz	1209	1213	1236	1278	1278	1316	1329	1398	1433	1433	1546	1590								
kc		1295	1313	1334	1349	1384	1399	1529	1564											
kb	48	60	71	77	77	80	89	98	98	98	105	105	112	112	175	195	195			
øg	121	138	157	177	177	215	240	275	275	275	330	330	380	380	420	470	470	510	580	580
g1	96	102	125	133	133	144	165	182	182	182	287	287	312	312	350	385	385	375	445	445
øam		160	200	200	200	250	250	300	300		350	350	350	350	400	450	450	550	550	550

SI4

SICE86B/C
100 - 180

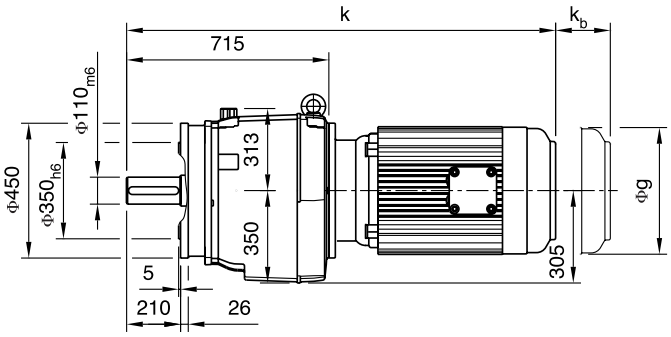

SICE86..

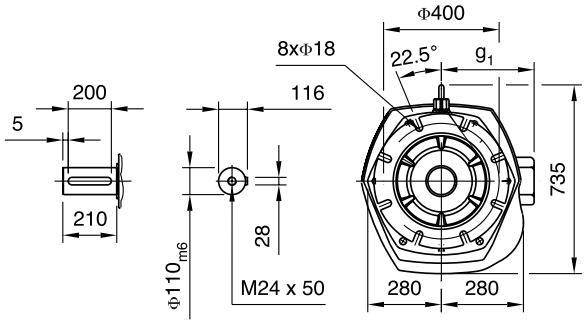

SICE86B/C-U
100 - 280

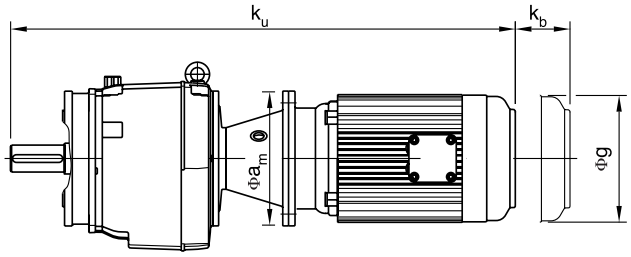

SICE86C36B/C
63 - 160

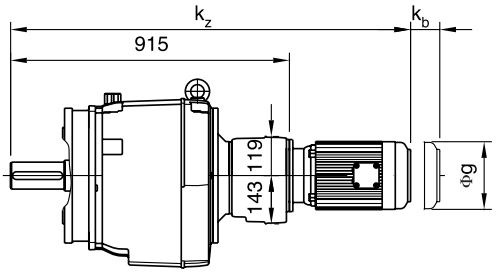

SICE86C36B/C-U
71 - 132

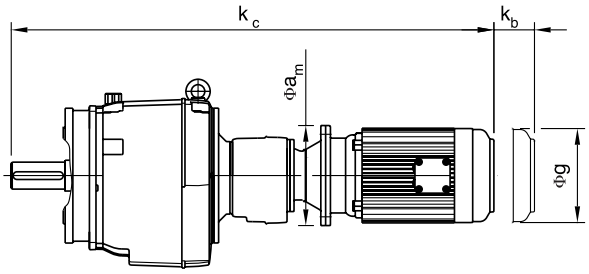

K,Kz,Ku is for reference only. Consult Rexnord for exact dimensions.

K,Kz,Ku 仅供参考，精确尺寸请咨询 Rexnord。

	63	71	80	90S	90L	100	112	132S	132M	132MG	160M	160L	180M	180L	200L	225S	225M	250M	280S	280M
k						1026	1039	1108	1143	1143	1256	1300	1285	1323	1397	1466	1506			
ku						1157	1172	1239	1274		1417	1472	1654	1694	1759	1824	1854	1945	2040	2080
kz	1139	1143	1166	1208	1208	1246	1259	1328	1363	1363	1476	1520								
kc		1225	1243	1264	1279	1314	1329	1459	1494											
kb	48	60	71	77	77	80	89	97	97	97	105	105	112	112	175	195	195			
øg	121	138	157	177	177	215	240	275	275	275	330	330	380	380	420	470	470	510	580	580
g1	96	102	125	133	133	144	165	182	182	182	287	287	312	312	350	385	385	375	445	445
øam		160	200	200	200	250	250	300	300		350	350	350	350	400	450	450	550	550	550

SICD86B/C
100 - 180

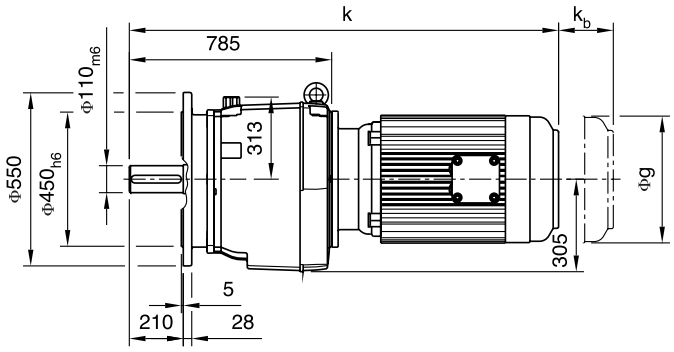

SICD86..

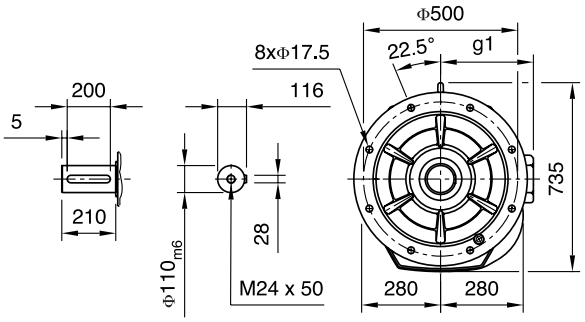

SICD86B/C-U
100 - 280

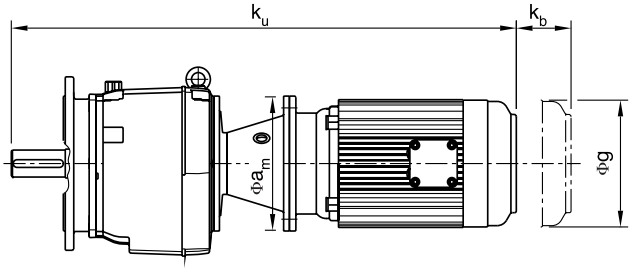

SICD86C36B/C
63 - 160

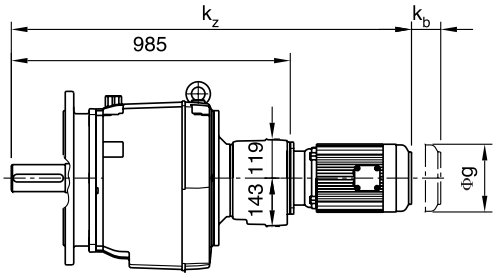

SICD86C36B/C-U
71 - 132

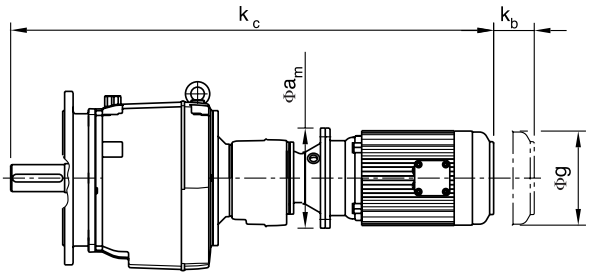

K,Kz,Ku is for reference only. Consult Rexnord for exact dimensions.

K,Kz,Ku 仅供参考，精确尺寸请咨询Rexnord。

	63	71	80	90S	90L	100	112	132S	132M	132MG	160M	160L	180M	180L	200L	225S	225M	250M	280S	280M
k						1096	1109	1178	1213	1213	1326	1370	1355	1393	1467	1536	1576			
ku						1227	1242	1309	1344		1487	1542	1724	1764	1829	1894	1924	2015	2110	2150
kz	1209	1213	1236	1278	1278	1316	1329	1398	1433	1433	1546	1590								
kc		1295	1313	1334	1349	1384	1399	1529	1564											
kb	48	60	71	77	77	80	89	98	98	98	105	105	112	112	175	195	195			
øg	121	138	157	177	177	215	240	275	275	275	330	330	380	380	420	470	470	510	580	580
g1	96	102	125	133	133	144	165	182	182	182	287	287	312	312	350	385	385	375	445	445
øam		160	200	200	200	250	250	300	300		350	350	350	350	400	450	450	550	550	550

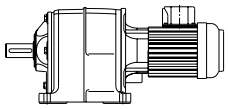

SI4

SICM86B/C
100 - 180

SICM86..

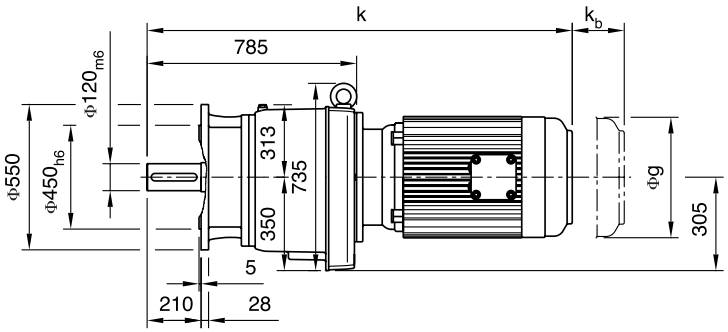

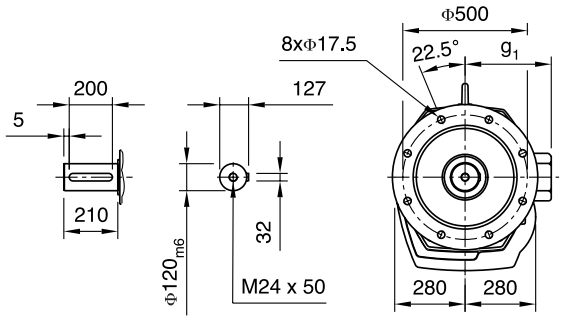

SICM86B/C-U
100 - 280

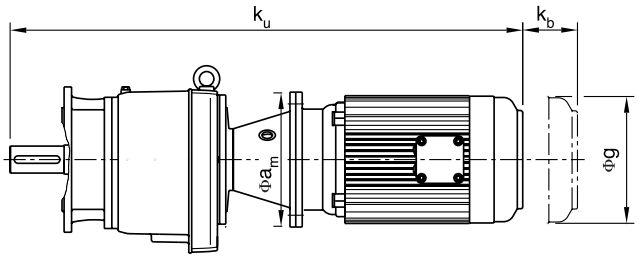

SICM86C36B/C
63 - 160

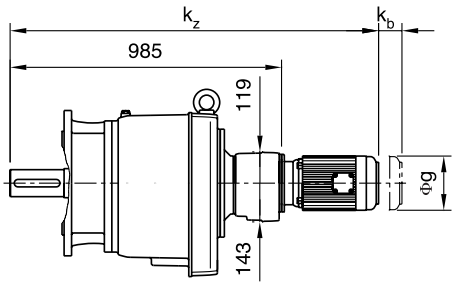

SICM86C36B/C-U
71 - 132

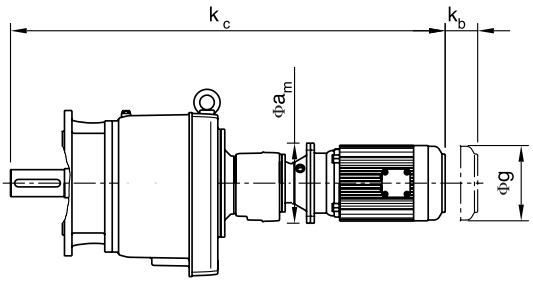

K,Kz,Ku is for reference only. Consult Rexnord for exact dimensions.

K,Kz,Ku 仅供参考，精确尺寸请咨询 Rexnord。

	63	71	80	90S	90L	100	112	132S	132M	132MG	160M	160L	180M	180L	200L	225S	225M	250M	280S	280M
k						1096	1109	1178	1213	1213	1326	1370	1355	1393	1467	1536	1576			
ku						1227	1242	1309	1344		1487	1542	1724	1764	1829	1894	1924	2015	2110	2150
kz	1209	1213	1236	1278	1278	1316	1329	1398	1433	1433	1546	1590								
kc		1295	1313	1334	1349	1384	1399	1529	1564											
kb	48	60	71	77	77	80	89	97	97	97	105	105	112	112	175	195	195			
øg	121	138	157	177	177	215	240	275	275	275	330	330	380	380	420	470	470	510	580	580
g1	96	102	125	133	133	144	165	182	182	182	287	287	312	312	350	385	385	375	445	445
øam		160	200	200	200	250	250	300	300		350	350	350	350	400	450	450	550	550	550

SICA86B/C
100 - 180

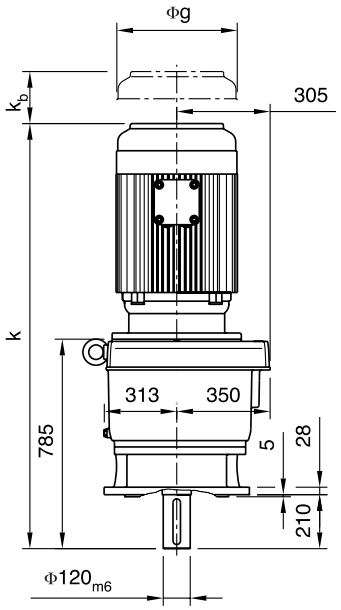

SICA86..

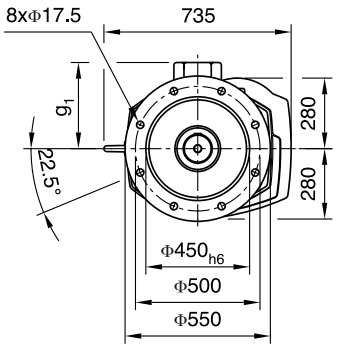

SICA86B/C-U
100 - 280

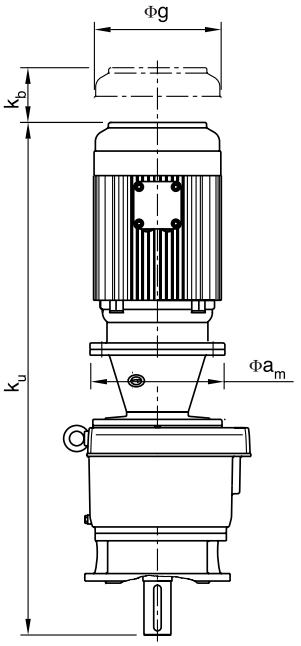

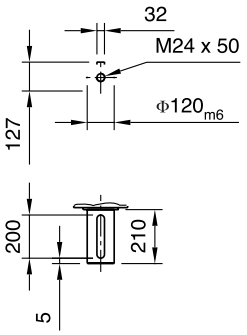

SICA86C36B/C
63 - 160

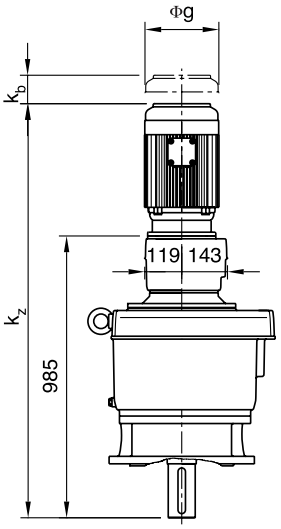

SICA86C36B/C-U
71 - 132

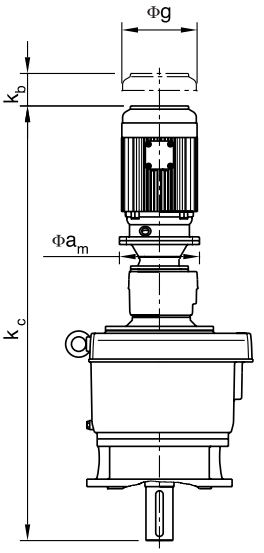

K,Kz,Ku is for reference only. Consult Rexnord for exact dimensions.

K,Kz,Ku 仅供参考，精确尺寸请咨询Rexnord。

	63	71	80	90S	90L	100	112	132S	132M	132MG	160M	160L	180M	180L	200L	225S	225M	250M	280S	280M
k						1096	1109	1178	1213	1213	1326	1370	1355	1393	1467	1536	1576			
ku						1227	1242	1309	1344		1487	1542	1724	1764	1829	1894	1924	2015	2110	2150
kz	1209	1213	1236	1278	1278	1316	1329	1398	1433	1433	1546	1590								
kc		1295	1313	1334	1349	1384	1399	1529	1564											
kb	48	60	71	77	77	80	89	98	98	98	105	105	112	112	175	195	195			
øg	121	138	157	177	177	215	240	275	275	275	330	330	380	380	420	470	470	510	580	580
g1	96	102	125	133	133	144	165	182	182	182	287	287	312	312	350	385	385	375	445	445
øam		160	200	200	200	250	250	300	300		350	350	350	350	400	450	450	550	550	550

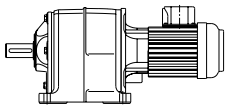

SI4

SIFN96B/C
100 - 180

SIFN96..

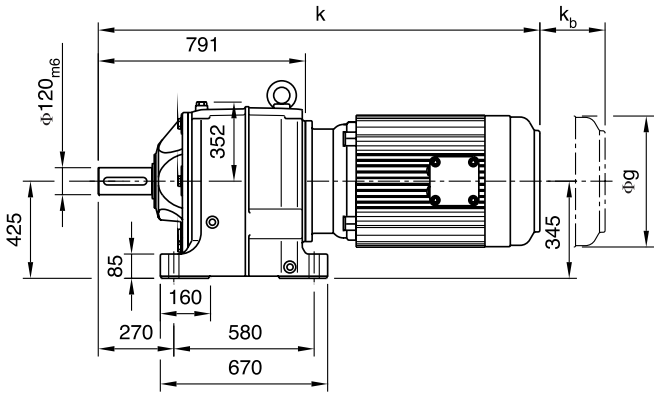

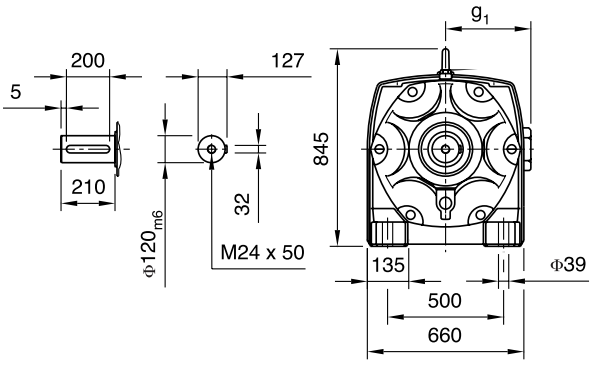

SIFN96B/C-U
100 - 280

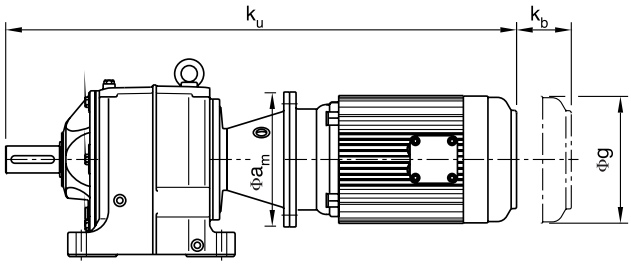

SIFN96C36B/C
63 - 160

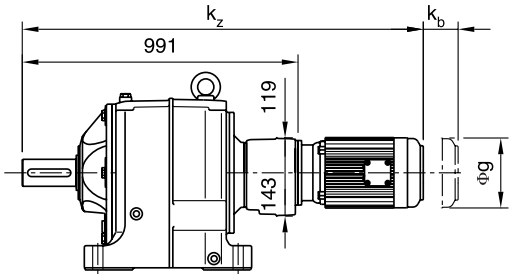

SIFN96C36B/C-U
71 - 132

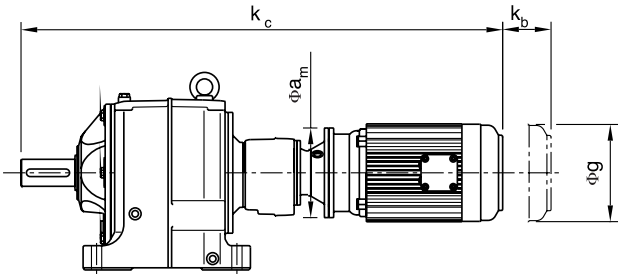

K,Kz,Ku is for reference only. Consult Rexnord for exact dimensions.

K,Kz,Ku 仅供参考，精确尺寸请咨询 Rexnord。

	63	71	80	90S	90L	100	112	132S	132M	132MG	160M	160L	180M	180L	200L	225S	225M	250M	280S	280M
k						1102	1115	1184	1219	1219	1332	1376	1361	1399	1473	1542	1582			
ku						1233	1248	1315	1350		1493	1548	1730	1770	1835	1900	1930	2021	2116	2156
kz	1215	1219	1242	1284	1284	1322	1335	1404	1439	1439	1552	1596								
kc		1301	1319	1340	1355	1390	1405	1535	1570											
kb	48	60	71	77	77	80	89	97	97	97	105	105	112	112	175	195	195			
øg	121	138	157	177	177	215	240	275	275	275	330	330	380	380	420	470	470	510	580	580
g1	96	102	125	133	133	144	165	182	182	182	287	287	312	312	350	385	385	375	445	445
øam		160	200	200	200	250	250	300	300		350	350	350	350	400	450	450	550	550	550

SIFE96B/C
100 - 180

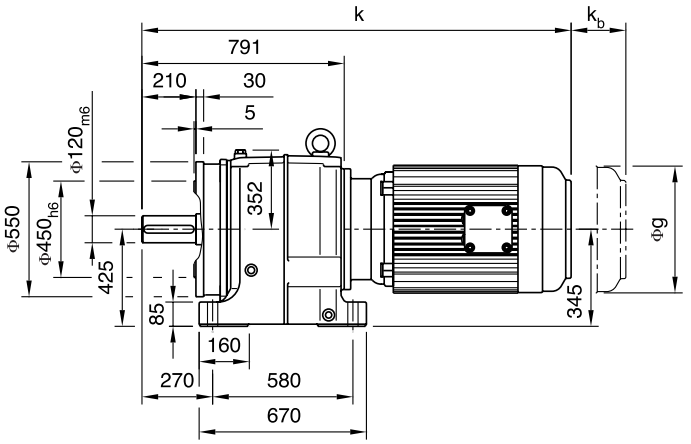

SIFE96..

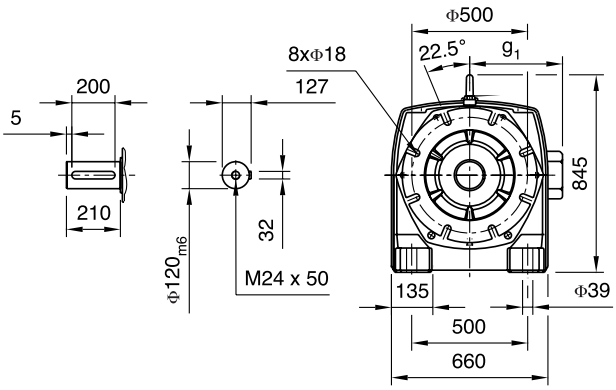

SIFE96B/C-U
100 - 280

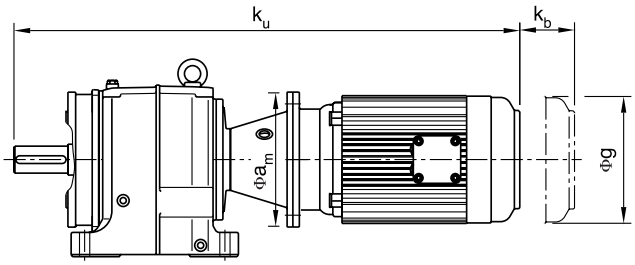

SIFE96C36B/C
63 - 160

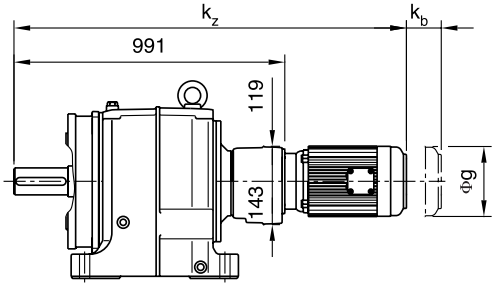

SIFE96C36B/C-U
71 - 132

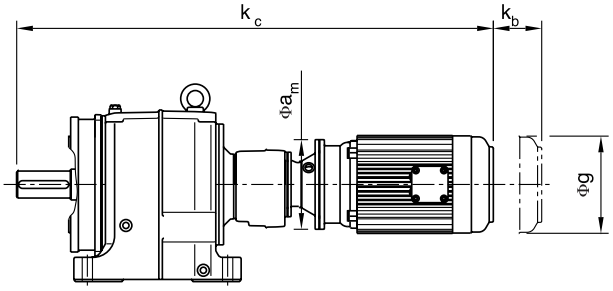

K,K_z,K_u is for reference only. Consult Rexnord for exact dimensions.

K,K_z,K_u 仅供参考，精确尺寸请咨询Rexnord。

	63	71	80	90S	90L	100	112	132S	132M	132MG	160M	160L	180M	180L	200L	225S	225M	250M	280S	280M
k						1102	1115	1184	1219	1219	1332	1376	1361	1399	1473	1542	1582			
ku						1233	1248	1315	1350		1493	1548	1730	1770	1835	1900	1930	2021	2116	2156
kz	1215	1219	1242	1284	1284	1322	1335	1404	1439	1439	1552	1596								
kc		1301	1319	1340	1355	1390	1405	1535	1570											
kb	48	60	71	77	77	80	89	97	97	97	105	105	112	112	175	195	195			
øg	121	138	157	177	177	215	240	275	275	275	330	330	380	380	420	470	470	510	580	580
g1	96	102	125	133	133	144	165	182	182	182	287	287	312	312	350	385	385	375	445	445
øam		160	200	200	200	250	250	300	300		350	350	350	350	400	450	450	550	550	550

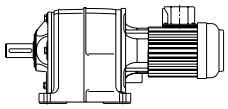

SI4

SIFD96B/C
100 - 180

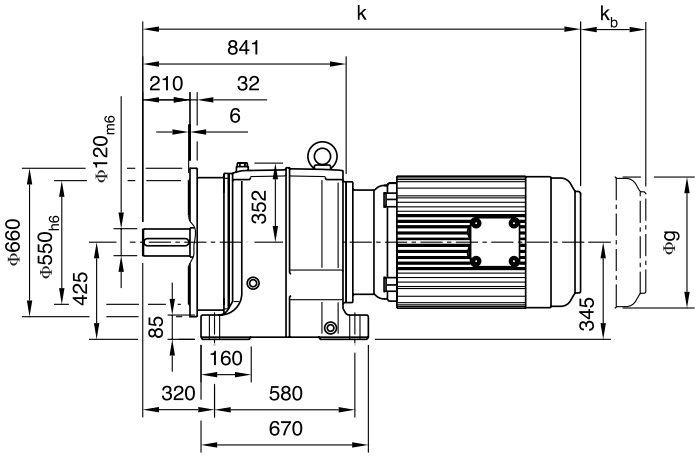

SIFD96..

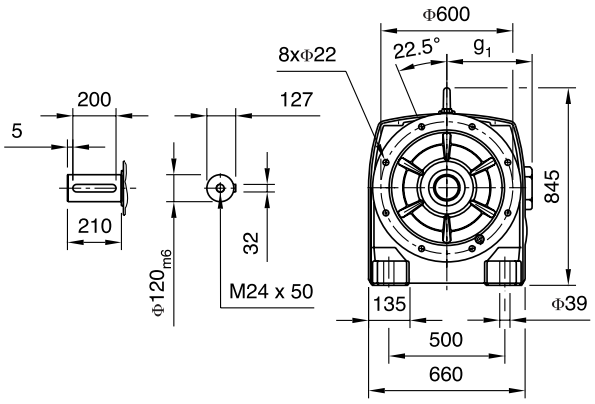

SIFD96B/C-U
100 - 280

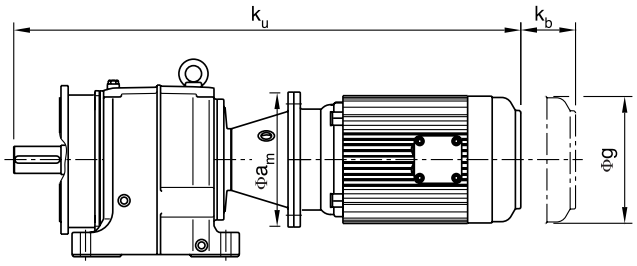

SIFD96C36B/C
63 - 160

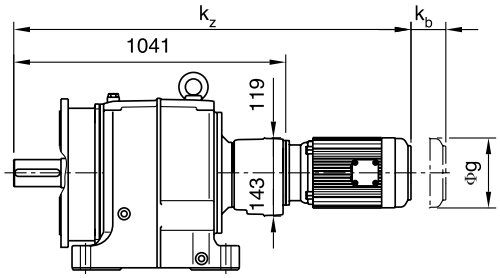

SIFD96C36B/C-I
71 - 132

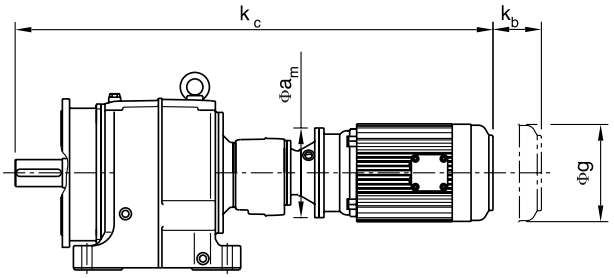

K,K_z,K_U is for reference only. Consult Rexnord for exact dimensions.

K,K_z,K_U 仅供参考，精确尺寸请咨询 Rexnord。

	63	71	80	90S	90L	100	112	132S	132M	132MG	160M	160L	180M	180L	200L	225S	225M	250M	280S	280M
k						1152	1165	1234	1269	1269	1382	1426	1411	1449	1523	1592	1632			
ku						1283	1298	1365	1400		1543	1598	1780	1820	1885	1950	1980	2071	2166	2206
kz	1265	1269	1292	1334	1334	1372	1385	1454	1489	1489	1602	1646								
kc		1351	1369	1390	1405	1440	1455	1585	1620											
kb	48	60	71	77	77	80	89	97	97	97	105	105	112	112	175	195	195			
øg	121	138	157	177	177	215	240	275	275	275	330	330	380	380	420	470	470	510	580	580
g1	96	102	125	133	133	144	165	182	182	182	287	287	312	312	350	385	385	375	445	445
øam		160	200	200	200	250	250	300	300		350	350	350	350	400	450	450	550	550	550

SIFM96B/C
100 - 180

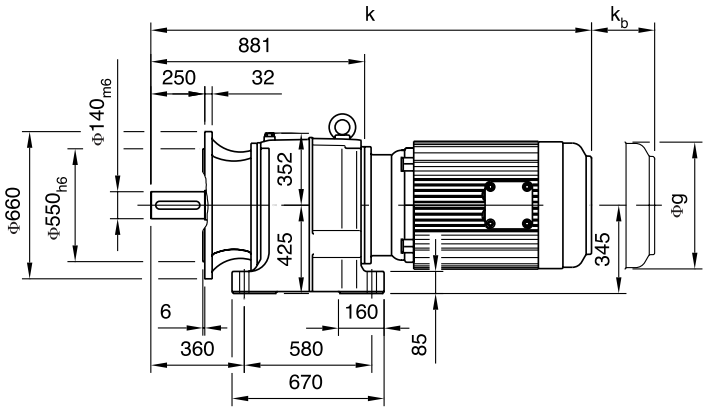

SIFM96..

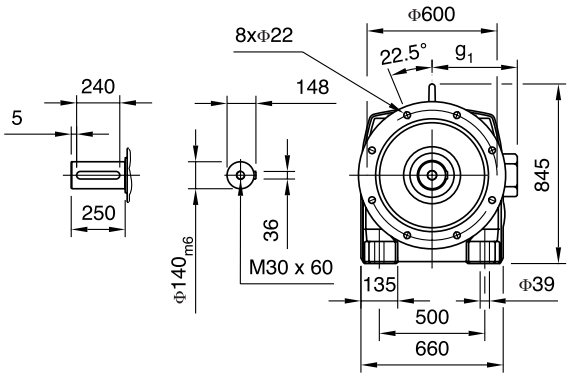

SIFM96B/C-U
100 - 280

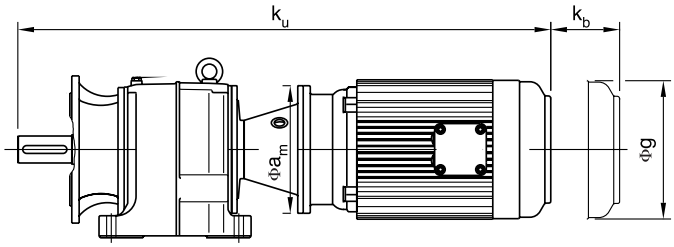

SIFM96C36B/C
63 - 160

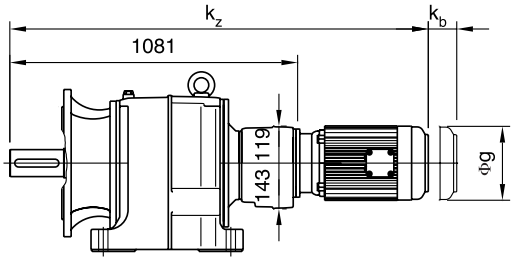

SIFM96C36B/C-U
71 - 132

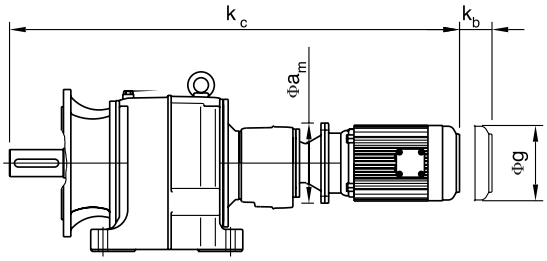

K,Kz,Ku is for reference only. Consult Rexnord for exact dimensions.

K,Kz,Ku 仅供参考，精确尺寸请咨询 Rexnord。

	63	71	80	90S	90L	100	112	132S	132M	132MG	160M	160L	180M	180L	200L	225S	225M	250M	280S	280M
k						1192	1205	1274	1309	1309	1422	1466	1451	1489	1563	1632	1672			
ku						1323	1338	1405	1440		1583	1638	1820	1860	1925	1990	2020	2111	2206	2246
kz	1305	1309	1332	1374	1374	1412	1425	1494	1529	1529	1642	1686								
kc		1391	1409	1430	1445	1480	1495	1625	1660											
kb	48	60	71	77	77	80	89	97	97	97	105	105	112	112	175	195	195			
øg	121	138	157	177	177	215	240	275	275	275	330	330	380	380	420	470	470	510	580	580
g1	96	102	125	133	133	144	165	182	182	182	287	287	312	312	350	385	385	375	445	445
øam		160	200	200	200	250	250	300	300		350	350	350	350	400	450	450	550	550	550

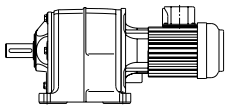

SI4

SIFA96B/C
100 - 180

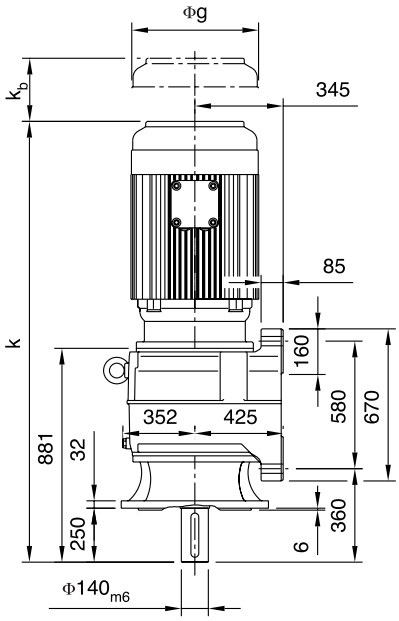

SIFA96..

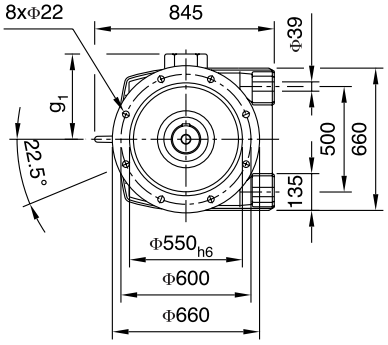

SIFA96B/C-U
100 - 280

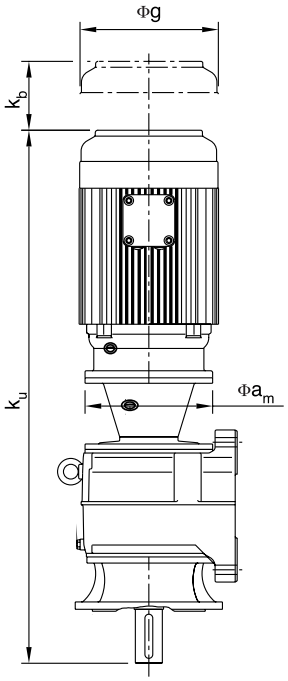

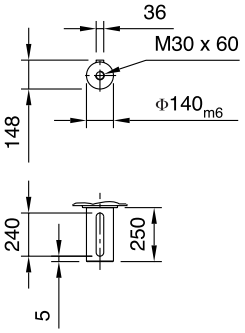

SIFA96C36B/C
63 - 160

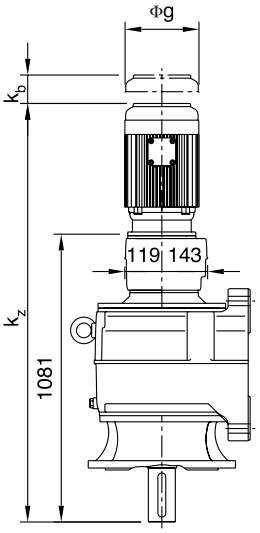

SIFA96C36B/C-U
71 - 132

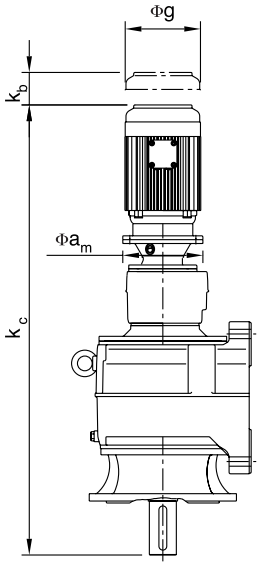

K,K_z,K_U is for reference only. Consult Rexnord for exact dimensions.

K,K_z,K_U 仅供参考，精确尺寸请咨询 Rexnord。

	63	71	80	90S	90L	100	112	132S	132M	132MG	160M	160L	180M	180L	200L	225S	225M	250M	280S	280M
k						1192	1205	1274	1309	1309	1422	1466	1451	1489	1563	1632	1672			
ku						1323	1338	1405	1440		1583	1638	1820	1860	1925	1990	2020	2111	2206	2246
kz	1305	1309	1332	1374	1374	1412	1425	1494	1529	1529	1642	1686								
kc		1391	1409	1430	1445	1480	1495	1625	1660											
kb	48	60	71	77	77	80	89	98	98	98	105	105	112	112	175	195	195			
øg	121	138	157	177	177	215	240	275	275	275	330	330	380	380	420	470	470	510	580	580
g1	96	102	125	133	133	144	165	182	182	182	287	287	312	312	350	385	385	375	445	445
øam		160	200	200	200	250	250	300	300		350	350	350	350	400	450	450	550	550	550

SICE96B/C
100 - 180

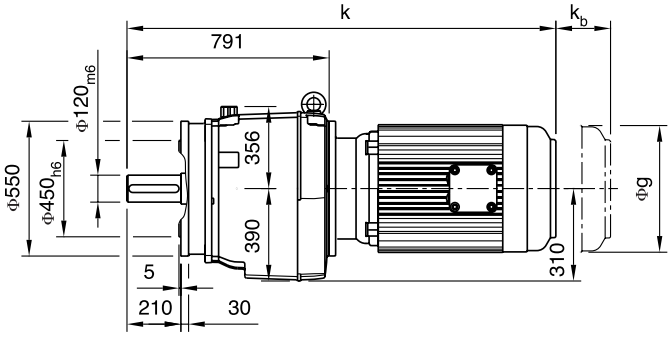

SICE96..

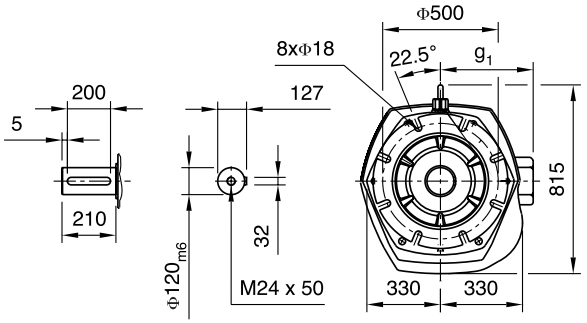

SICE96B/C-U
100 - 280

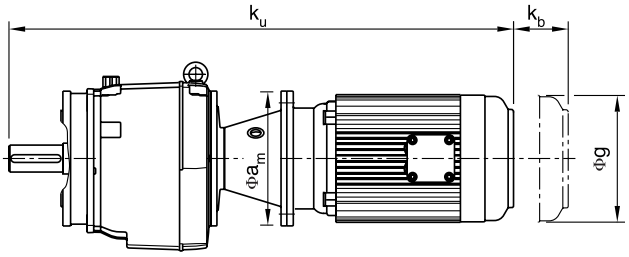

SICE96C36B/C
63 - 160

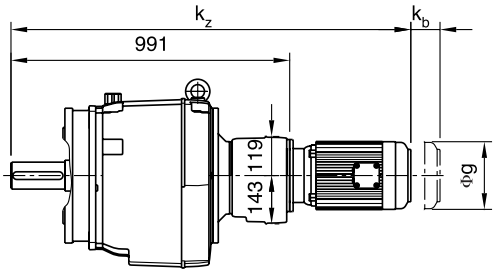

SICE96C36B/C-U
71 - 132

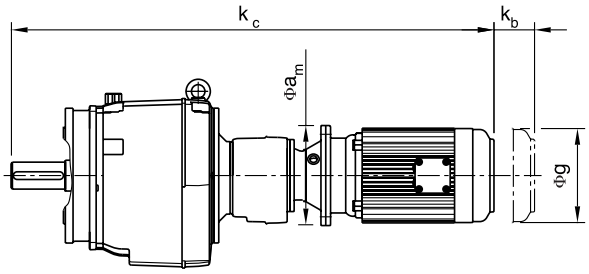

K,Kz,Ku is for reference only. Consult Rexnord for exact dimensions.

K,Kz,Ku 仅供参考，精确尺寸请咨询Rexnord。

	63	71	80	90S	90L	100	112	132S	132M	132MG	160M	160L	180M	180L	200L	225S	225M	250M	280S	280M
k						1102	1115	1184	1219	1219	1332	1376	1361	1399	1473	1542	1582			
ku						1233	1248	1315	1350		1493	1548	1730	1770	1835	1900	1930	2021	2116	2156
kz	1215	1219	1242	1284	1284	1322	1335	1404	1439	1439	1552	1596								
kc		1301	1319	1340	1355	1390	1405	1535	1570											
kb	48	60	71	77	77	80	89	97	97	97	105	105	112	112	175	195	195			
øg	121	138	157	177	177	215	240	275	275	275	330	330	380	380	420	470	470	510	580	580
g1	96	102	125	133	133	144	165	182	182	182	287	287	312	312	350	385	385	375	445	445
øam		160	200	200	200	250	250	300	300		350	350	350	350	400	450	450	550	550	550

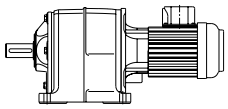

SI4

SICD96B/C
100 - 180

SICD96..

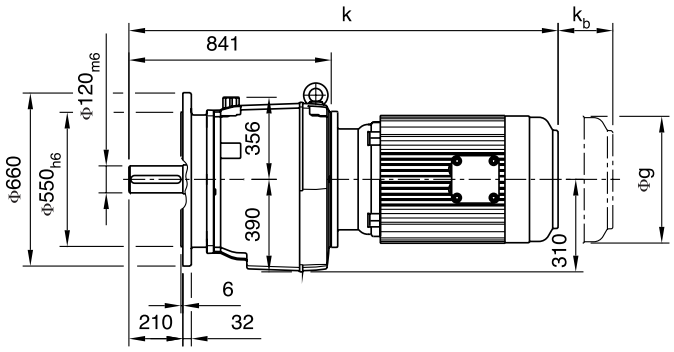

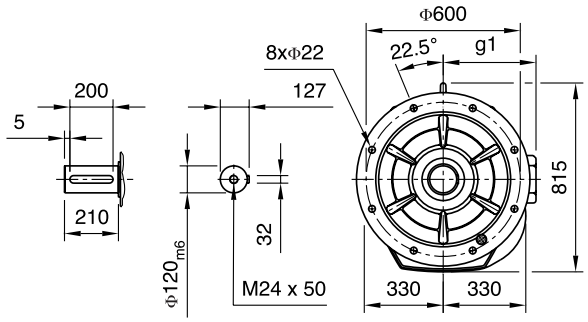

SICD96B/C-U
100 - 280

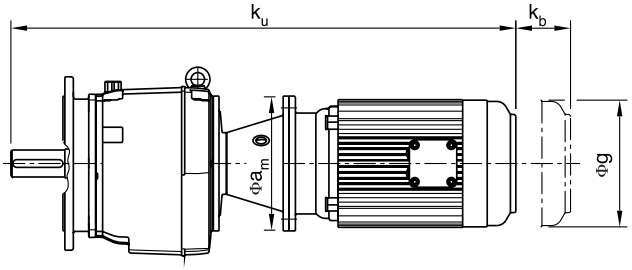

SICD96C36B/C
63 - 160

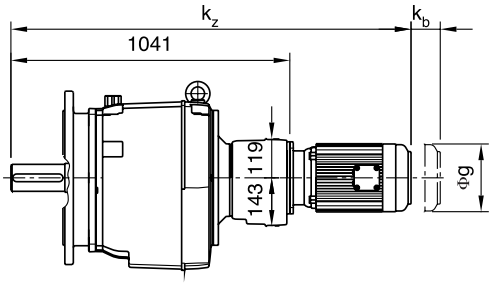

SICD96C36B/C-U
71 - 132

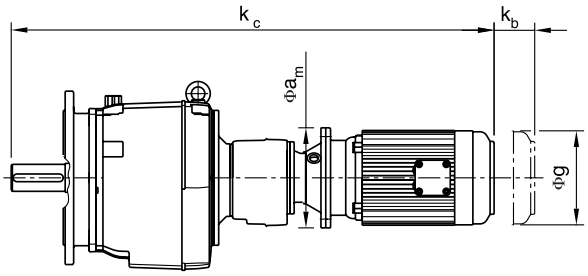

K,Kz,Ku is for reference only. Consult Rexnord for exact dimensions.

K,Kz,Ku 仅供参考，精确尺寸请咨询 Rexnord。

	63	71	80	90S	90L	100	112	132S	132M	132MG	160M	160L	180M	180L	200L	225S	225M	250M	280S	280M
k						1152	1165	1234	1269	1269	1382	1426	1411	1449	1523	1592	1632			
ku						1283	1298	1365	1400		1543	1598	1780	1820	1885	1950	1980	2071	2166	2206
kz	1265	1269	1292	1334	1334	1372	1385	1454	1489	1489	1602	1646								
kc		1351	1369	1390	1405	1440	1455	1585	1620											
kb	48	60	71	77	77	80	89	98	98	98	105	105	112	112	175	195	195			
øg	121	138	157	177	177	215	240	275	275	275	330	330	380	380	420	470	470	510	580	580
g1	96	102	125	133	133	144	165	182	182	182	287	287	312	312	350	385	385	375	445	445
øam		160	200	200	200	250	250	300	300		350	350	350	350	400	450	450	550	550	550

SICM96B/C
100 - 180

SICM96..

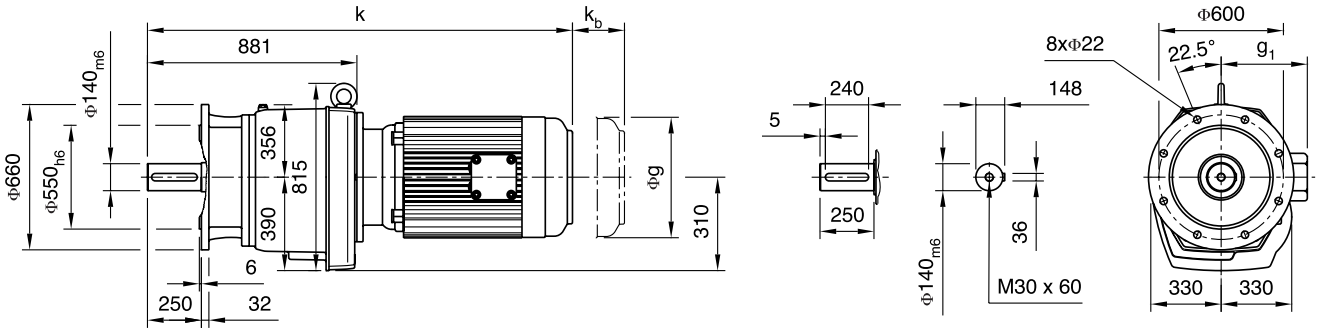

SICM96B/C-U
100 - 280

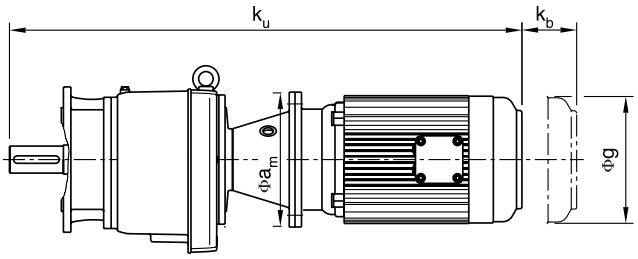

SICM96C36B/C
63 - 160

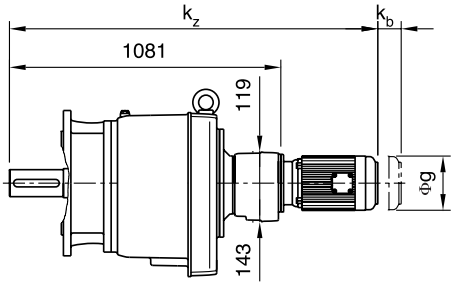

SICM96C36B/C-U
71 - 132

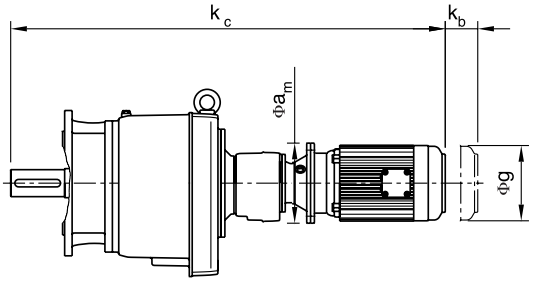

K,Kz,Ku is for reference only. Consult Rexnord for exact dimensions.

K,Kz,Ku 仅供参考，精确尺寸请咨询 Rexnord。

	63	71	80	90S	90L	100	112	132S	132M	132MG	160M	160L	180M	180L	200L	225S	225M	250M	280S	280M
k						1192	1205	1274	1309	1309	1422	1466	1451	1489	1563	1632	1672			
ku						1323	1338	1405	1440		1583	1638	1820	1860	1925	1990	2020	2111	2206	2246
kz	1305	1309	1332	1374	1374	1412	1425	1494	1529	1529	1642	1686								
kc		1391	1409	1430	1445	1480	1495	1625	1660											
kb	48	60	71	77	77	80	89	97	97	97	105	105	112	112	175	195	195			
øg	121	138	157	177	177	215	240	275	275	275	330	330	380	380	420	470	470	510	580	580
g1	96	102	125	133	133	144	165	182	182	182	287	287	312	312	350	385	385	375	445	445
øam		160	200	200	200	250	250	300	300		350	350	350	350	400	450	450	550	550	550

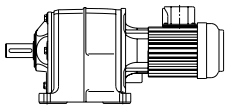

SI4

SICA96B/C
100 - 180

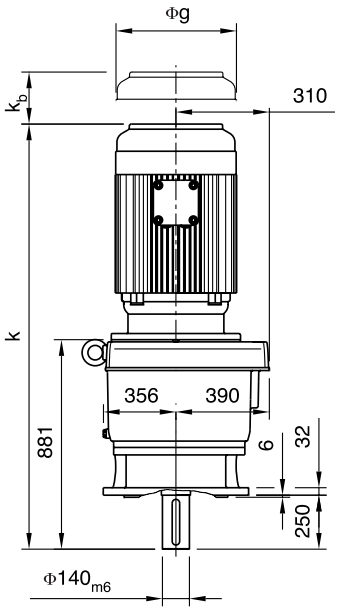

SICA96..

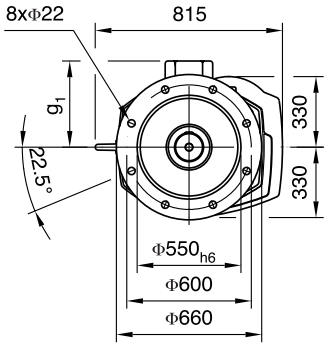

SICA96B/C-U
100 - 280

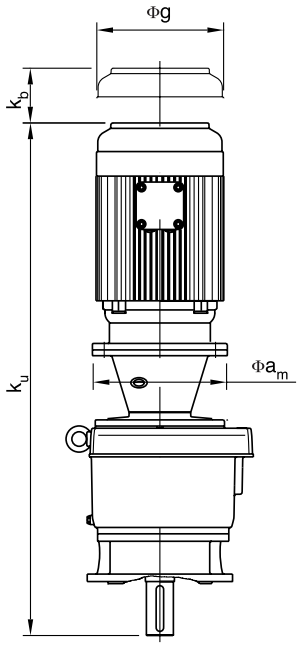

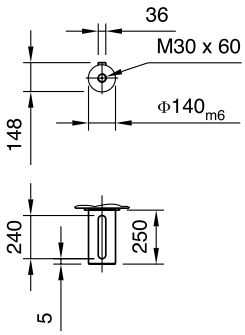

SICA96C36B/C
63 - 160

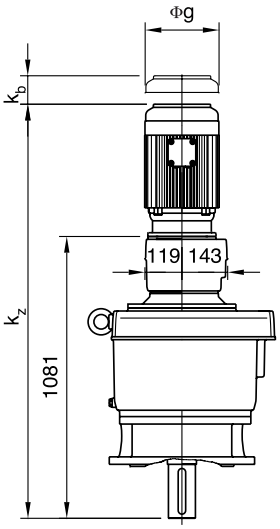

SICA96C36B/C-U
71 - 132

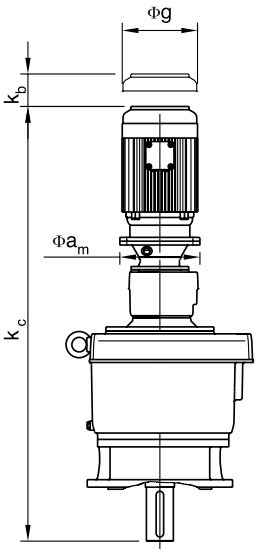

K,Kz,Ku is for reference only. Consult Rexnord for exact dimensions.

K,Kz,Ku 仅供参考，精确尺寸请咨询 Rexnord。

	63	71	80	90S	90L	100	112	132S	132M	132MG	160M	160L	180M	180L	200L	225S	225M	250M	280S	280M
k						1192	1205	1274	1309	1309	1422	1466	1451	1489	1563	1632	1672			
ku						1323	1338	1405	1440		1583	1638	1820	1860	1925	1990	2020	2111	2206	2246
kz	1305	1309	1332	1374	1374	1412	1425	1494	1529	1529	1642	1686								
kc		1391	1409	1430	1445	1480	1495	1625	1660											
kb	48	60	71	77	77	80	89	98	98	98	105	105	112	112	175	195	195			
øg	121	138	157	177	177	215	240	275	275	275	330	330	380	380	420	470	470	510	580	580
g1	96	102	125	133	133	144	165	182	182	182	287	287	312	312	350	385	385	375	445	445
øam		160	200	200	200	250	250	300	300		350	350	350	350	400	450	450	550	550	550

2.5 Selection of gear unit SI4

Example: Gear unit selection table

2.5 SI4 齿轮减速机选型

例子：齿轮减速机选型表

Gear unit type and size
齿轮减速机型号和规格

Synchronous speed of motor
电动机同步转速

Weithts
重量

Dimensional drawings
(All motor dimensions by Euro spec, just for your reference)
尺寸图（所有电机尺寸为欧洲标准，仅供参考）

SI..16	Type SI..16...-1 SI..16...-U	m[kg] 25 27	M73	200 Nm

Type	...	n_{syn}=	1500min^{-1}				1000 1/min				750 1/min			
		i_{ex}	n_2 min^{-1}	P kW	T_2 Nm	F_r N	n_2 min^{-1}	P kW	T_2 Nm	F_r N	n_2 min^{-1}	P kW	T_2 Nm	F_r N
	2.8	2.78	539	14	250									
	3.15	3.23	464	14	290									
	3.55	3.62	415	14	325									
	4	4.14	362	14	370									
	4.5	4.55	330	14	405									

Max. rated torque
最大额定转矩

Permissible radial force
允许径向力

Torque at output shaft
输出轴扭矩

Mechanical rated power of gear unit
齿轮减速机机械额定功率

Selection speed of output shaft
输出轴速度选择

Exact gear ratio
实际传动比

Rated gear ratio
额定传动比

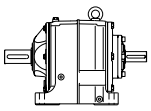

SI4

SI..16	Type SI..16...-I SI..16...-U	m[kg] 12 14	M73	200 Nm

Type	...	n_{syn}=	1500min^{-1}				1000 1/min				750 1/min			
		i_{ex}	n_2 min^{-1}	P kW	T_2 Nm	F_r N	n_2 min^{-1}	P kW	T_2 Nm	F_r N	n_2 min^{-1}	P kW	T_2 Nm	F_r N
SI...16B...	2.8	2.80	536	5.6	100									
	3.15	3.21	467	5.1	105									
	3.55	3.44	436	5.0	110									
	4	3.96	379	4.6	115									
	4.5	4.58	328	4.1	120									
	5	4.93	304	4.0	125									
	5.6	5.72	262	3.6	130	4000	175	2.4	130	4000	131	1.8	130	4000
	6.3	6.56	229	3.2	135	4000	153	2.2	135	4000	114	1.6	135	4000
	7.1	7.03	213	3.2	145	4000	142	2.2	145	4000	107	1.6	145	4000
	8	8.09	185	3.0	155	4000	124	2.0	155	4000	93	1.5	155	4000
	9	9.35	160	2.7	160	4000	107	1.8	160	4000	80	1.3	160	4000
	10	10.08	149	2.6	170	4000	99	1.8	170	4000	74	1.3	170	4000
	11.2	10.88	138	2.6	180	4000	92	1.7	180	4000	69	1.3	180	4000
	12.5	12.76	118	2.2	180	4000	78	1.5	180	4000	59	1.1	180	5000
	14	13.89	108	2.0	180	4000	72	1.4	180	4500	54	1.0	180	5000
	16	16.61	90	1.7	180	4000	60	1.1	180	4500	45	0.9	180	5000
	18	18.28	82	1.5	180	4500	55	1.0	180	5000	41	0.8	180	5000
	20	20.24	74	1.4	180	4500	49	0.9	180	5000	37	0.7	180	5500
	22.4	22.55	67	1.3	180	4500	44	0.8	180	5000	33	0.6	180	5500
	25	25.32	59	1.1	180	5000	39	0.7	180	5000	30	0.6	180	5500
	28	28.18	53	1.0	180	5000	35	0.7	180	5500	27	0.5	180	5500
	31.5	31.52	48	0.9	180	5000	32	0.6	180	5500	24	0.4	180	5500
	35.5	36.64	41	0.8	180	5000	27	0.5	180	5500	20	0.4	180	5500
	40	40.82	37	0.7	180	5500	24	0.5	180	5500	18	0.3	180	5500
	45	42.13	36	0.7	180	5500	24	0.5	180	5500	18	0.3	180	5500
	50	50.73	30	0.6	180	5500	20	0.4	180	5500	15	0.3	180	5500
	56	56.32	27	0.5	180	5500	18	0.3	180	5500	13	0.3	180	5500
	63	63.15	24	0.4	180	5500	16	0.3	180	5500	12	0.2	180	5500
SI...16C...	12.5													
	14													
	16													
	18													
	20													
	22.4													
	25	24.36	62	1.2	190	4500	41	0.8	190	5500	31	0.6	190	6000
	28	28.16	53	1.1	190	5000	36	0.7	190	5500	27	0.5	190	6000
	31.5	30.35	49	1.0	200	5000	33	0.7	200	5500	25	0.5	200	6000
	35.5	32.76	46	1.0	200	5500	31	0.6	200	6000	23	0.5	200	6000
	40	38.45	39	0.8	200	5500	26	0.5	200	6000	20	0.4	200	6000
	45	41.82	36	0.8	200	5500	24	0.5	200	6000	18	0.4	200	6000
	50	50.02	30	0.6	200	6000	20	0.4	200	6000	15	0.3	200	6000
	56	55.07	27	0.6	200	6000	18	0.4	200	6000	14	0.3	200	6000
	63	60.95	25	0.5	200	6000	16	0.3	200	6000	12	0.3	200	6000
	71	67.91	22	0.5	200	6000	15	0.3	200	6000	11	0.2	200	6000
	80	76.26	20	0.4	200	6000	13	0.3	200	6000	10	0.2	200	6000
	90	84.89	18	0.4	200	6000	12	0.2	200	6000	9	0.2	200	6000
	100	94.93	16	0.3	200	6000	11	0.2	200	6000	8	0.2	200	6000
	112	110.40	14	0.3	200	6000	9	0.2	200	6000	7	0.14	200	6000
	125	122.90	12	0.3	200	6000	8	0.2	200	6000	6	0.13	200	6000
	140	126.90	12	0.2	200	6000	8	0.2	200	6000	6	0.12	200	6000
	160	152.80	10	0.2	200	6000	7	0.1	200	6000	5	0.10	200	6000
	180	169.60	9	0.2	200	6000	6	0.12	200	6000	4	0.09	200	6000
	200	190.20	8	0.2	200	6000	5	0.11	200	6000	4	0.08	200	6000
	224													
	125													
	140													
	160													
	180													
	200													
	224													
	250													
	280													
	315													
	355													
	400													
	450													
	500													
	560													
	630													
	710													
	800													
	900													
	1000													
	1120													
	1250													

SI..26	Type SI..26...-I SI..26...-U	m[kg] 22 26	M78	420 Nm

Type	...	n_{syn}=	1500min^{-1}				1000 1/min				750 1/min			
		i_{ex}	n_2 min^{-1}	P kW	T_2 Nm	F_r N	n_2 min^{-1}	P kW	T_2 Nm	F_r N	n_2 min^{-1}	P kW	T_2 Nm	F_r N
SI...26B...	2.8	2.79	538	7.6	135									
	3.15	3.11	483	7.6	150									
	3.55	3.67	409	7.7	180									
	4	4.11	365	7.1	185									
	4.5	4.62	325	6.3	185									
	5	4.90	306	5.9	185									
	5.6	5.47	274	7.5	260	3000	183	5.0	260	3500	137	3.7	260	4000
	6.3	6.10	246	7.1	275	3000	164	4.7	275	4000	123	3.5	275	4500
	7.1	7.20	208	6.3	290	3000	139	4.2	290	4000	104	3.2	290	4500
	8	8.07	186	5.9	305	3500	124	4.0	305	4000	93	3.0	305	4500
	9	9.06	166	5.6	325	3500	110	3.8	325	4000	83	2.8	325	5000
	10	9.62	156	5.6	340	3500	104	3.7	340	4000	78	2.8	340	5000
	11.2	11.60	129	4.9	360	3500	86	3.2	360	4500	65	2.4	360	5000
	12.5	12.39	121	4.6	360	4000	81	3.0	360	4500	61	2.3	360	5500
	14	14.21	106	4.0	360	4000	70	2.7	360	5000	53	2.0	360	5500
	16	16.46	91	3.4	360	4500	61	2.3	360	5000	46	1.7	360	5500
	18	17.80	84	3.2	360	4500	56	2.1	360	5500	42	1.6	360	5500
	20	20.69	72	2.7	360	5000	48	1.8	360	5500	36	1.4	360	6000
	22.4	23.03	65	2.5	360	5000	43	1.6	360	5500	33	1.2	360	6000
	25	25.36	59	2.2	360	5500	39	1.5	360	6000	30	1.1	360	7500
	28	28.12	53	2.0	360	5500	36	1.3	360	6000	27	1.0	360	7500
	31.5	31.42	48	1.8	360	5500	32	1.2	360	6000	24	0.9	360	7500
	35.5	34.81	43	1.6	360	5500	29	1.1	360	7500	22	0.8	360	7500
	40	38.78	39	1.5	360	6000	26	1.0	360	7500	19	0.7	360	7500
	45	44.63	34	1.3	360	7500	22	0.8	360	7500	17	0.6	360	7500
	50	50.07	30	1.1	360	7500	20	0.8	360	7500	15	0.6	360	7500
	56													
	63													
SI...26C...	12.5													
	14													
	16													
	18	17.09	88	3.4	370	4500	59	2.6	420	5000	44	1.9	420	5500
	20	19.06	79	3.2	385	4500	52	2.3	420	5000	39	1.7	420	6000
	22.4	22.49	67	2.9	420	4500	44	2.0	420	5000	33	1.5	420	6500
	25	25.20	60	2.6	420	5000	40	1.7	420	5500	30	1.3	420	6500
	28	28.31	53	2.3	420	5000	35	1.6	420	6000	26	1.2	420	6500
	31.5	30.06	50	2.2	420	5000	33	1.5	420	6500	25	1.1	420	6500
	35.5	36.25	41	1.8	420	5500	28	1.2	420	6500	21	0.9	420	6500
	40	38.71	39	1.7	420	6000	26	1.1	420	6500	19	0.9	420	6500
	45	44.40	34	1.5	420	6500	23	1.0	420	6500	17	0.7	420	6500
	50	51.42	29	1.3	420	6500	19	0.9	420	6500	15	0.6	420	6500
	56	55.60	27	1.2	420	6500	18	0.8	420	6500	13	0.6	420	6500
	63	64.64	23	1.0	420	6500	15	0.7	420	6500	12	0.5	420	6500
	71	71.97	21	0.9	420	6500	14	0.6	420	6500	10.4	0.5	420	6500
	80	79.24	19	0.8	420	6500	13	0.6	420	6500	9.5	0.4	420	6500
	90	87.84	17	0.8	420	6500	11	0.5	420	6500	8.5	0.4	420	6500
	100	98.16	15	0.7	420	6500	10.2	0.4	420	6500	7.6	0.3	420	6500
	112	108.80	14	0.6	420	6500	9.2	0.4	420	6500	6.9	0.3	420	6500
	125	121.20	12	0.5	420	6500	8.3	0.4	420	6500	6.2	0.3	420	6500
	140	139.40	11	0.5	420	6500	7.2	0.3	420	6500	5.4	0.2	420	6500
	160	156.40	9.6	0.4	420	6500	6.4	0.3	420	6500	4.8	0.2	420	6500
	180													
	200													
	224													
SI...26C16B...	125													
	140													
	160													
	180	171.90	8.7	0.4	420	6500	5.8	0.3	420	6500	4.4	0.2	420	6500
	200	197.10	7.6	0.3	420	6500	5.1	0.2	420	6500	3.8	0.2	420	6500
	224	211.20	7.1	0.3	420	6500	4.7	0.2	420	6500	3.6	0.2	420	6500
	250	243.10	6.2	0.3	420	6500	4.1	0.2	420	6500	3.1	0.14	420	6500
	280	281.00	5.3	0.2	420	6500	3.6	0.2	420	6500	2.7	0.12	420	6500
	315	303.00	5.0	0.2	420	6500	3.3	0.15	420	6500	2.5	0.11	420	6500
	355	327.10	4.6	0.2	420	6500	3.1	0.13	420	6500	2.3	0.10	420	6500
	400	383.60	3.9	0.2	420	6500	2.6	0.11	420	6500	2.0	0.09	420	6500
	450	417.50	3.6	0.2	420	6500	2.4	0.11	420	6500	1.8	0.08	420	6500
	500	499.30	3.0	0.13	420	6500	2.0	0.09	420	6500	1.5	0.07	420	6500
	560	549.50	2.7	0.12	420	6500	1.8	0.08	420	6500	1.4	0.06	420	6500
	630	608.40	2.5	0.11	420	6500	1.6	0.07	420	6500	1.2	0.05	420	6500
	710	677.90	2.2	0.10	420	6500	1.5	0.06	420	6500	1.1	0.05	420	6500
	800	761.10	2.0	0.09	420	6500	1.3	0.06	420	6500	1.0	0.04	420	6500
	900	847.10	1.8	0.08	420	6500	1.2	0.05	420	6500	0.9	0.04	420	6500
	1000	947.50	1.6	0.07	420	6500	1.1	0.05	420	6500	0.8	0.03	420	6500
	1120	1101.00	1.4	0.06	420	6500	0.9	0.04	420	6500	0.7	0.03	420	6500
	1250	1227.00	1.2	0.05	420	6500	0.8	0.04	420	6500	0.6	0.03	420	6500

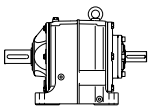

SI4

SI..36	Type SI..36...-I SI..36...-U	m[kg] 42 46	M85	820 Nm

Type	...	n_{syn}=	1500min^{-1}				1000 1/min				750 1/min			
		i_{ex}	n_2 min^{-1}	P kW	T_2 Nm	F_r N	n_2 min^{-1}	P kW	T_2 Nm	F_r N	n_2 min^{-1}	P kW	T_2 Nm	F_r N
SI...36B...	2.8	2.78	539	14	250									
	3.15	3.23	464	14	290									
	3.55	3.62	415	14	325									
	4	4.14	362	14	370									
	4.5	4.55	330	14	405									
	5	5.25	286	14	470									
	5.6	5.48	274	14	488	7000	183	9.9	520	8500	137	7.5	520	9500
	6.3	6.36	236	14	550	7000	157	9.1	550	8500	118	6.8	550	9500
	7.1	7.12	211	13	580	7500	141	8.5	580	9000	105	6.4	580	10000
	8	8.15	184	12	610	7500	123	7.8	610	9000	92	5.9	610	10500
	9	8.94	168	11	645	8000	112	7.6	645	9500	84	5.7	645	11000
	10	10.33	145	10	680	8500	97	6.9	680	10000	73	5.2	680	11000
	11.2	11.41	131	9.9	720	8500	88	6.6	720	10000	66	5.0	720	11000
	12.5	12.67	118	8.9	720	9000	79	6.0	720	11000	59	4.5	720	12000
	14	13.57	111	8.3	720	9500	74	5.6	720	11000	55	4.2	720	12000
	16	15.87	95	7.1	720	10000	63	4.8	720	11000	47	3.6	720	12000
	18	17.09	88	6.6	720	10500	59	4.4	720	11500	44	3.3	720	12000
	20	19.41	77	5.8	720	11000	52	3.9	720	12000	39	2.9	720	12000
	22.4	21.98	68	5.1	720	12000	45	3.4	720	12000	34	2.6	720	12000
	25	23.97	63	4.7	720	12000	42	3.1	720	12000	31	2.4	720	12000
	28	27.74	54	4.1	720	12000	36	2.7	720	12000	27	2.0	720	12000
	31.5	30.63	49	3.7	720	12000	33	2.5	720	12000	24	1.8	720	12000
	35.5	36.65	41	3.1	720	12000	27	2.1	720	12000	20	1.5	720	12000
	40	40.81	37	2.8	720	12000	25	1.8	720	12000	18	1.4	720	12000
	45	45.14	33	2.5	720	12000	22	1.7	720	12000	17	1.3	720	12000
	50	50.15	30	2.3	720	12000	20	1.5	720	12000	15	1.1	720	12000
	56													
	63													
SI...36C...	12.5													
	14													
	16													
	18													
	20													
	22.4	23.42	64	5.1	755	10500	43	3.6	800	11000	32	2.7	820	11000
	25	25.69	58	4.8	780	11000	39	3.3	820	11000	29	2.5	820	11000
	28	29.67	51	4.2	800	11000	34	2.9	820	11000	25	2.2	820	11000
	31.5	32.80	46	3.9	820	11000	30	2.6	820	11000	23	2.0	820	11000
	35.5	36.41	41	3.5	820	11000	27	2.4	820	11000	21	1.8	820	11000
	40	39.00	38	3.3	820	11000	26	2.2	820	11000	19	1.7	820	11000
	45	45.60	33	2.8	820	11000	22	1.9	820	11000	16	1.4	820	11000
	50	49.12	31	2.6	820	11000	20	1.7	820	11000	15	1.3	820	11000
	56	55.78	27	2.3	820	11000	18	1.5	820	11000	13	1.2	820	11000
	63	63.17	24	2.0	820	11000	16	1.4	820	11000	12	1.0	820	11000
	71	68.88	22	1.9	820	11000	15	1.2	820	11000	11	0.9	820	11000
	80	79.73	19	1.6	820	11000	13	1.1	820	11000	9.4	0.8	820	11000
	90	88.04	17	1.5	820	11000	11	1.0	820	11000	8.5	0.7	820	11000
	100	105.30	14	1.2	820	11000	9.5	0.8	820	11000	7.1	0.6	820	11000
	112	117.30	13	1.1	820	11000	8.5	0.7	820	11000	6.4	0.5	820	11000
	125	129.70	12	1.0	820	11000	7.7	0.7	820	11000	5.8	0.5	820	11000
	140	144.10	10	0.9	820	11000	6.9	0.6	820	11000	5.2	0.4	820	11000
	160													
	180													
	200													
	224													
SI...36C16B...	125													
	140													
	160	168.40	8.9	0.8	820	11000	5.9	0.5	820	11000	4.5	0.4	820	11000
	180	180.50	8.3	0.7	820	11000	5.5	0.5	820	11000	4.2	0.4	820	11000
	200	207.80	7.2	0.6	820	11000	4.8	0.4	820	11000	3.6	0.3	820	11000
	224	223.10	6.7	0.6	820	11000	4.5	0.4	820	11000	3.4	0.3	820	11000
	250	255.70	5.9	0.5	820	11000	3.9	0.3	820	11000	2.9	0.3	820	11000
	280	274.10	5.5	0.5	820	11000	3.6	0.3	820	11000	2.7	0.2	820	11000
	315	315.40	4.8	0.4	820	11000	3.2	0.3	820	11000	2.4	0.2	820	11000
	355	364.60	4.1	0.4	820	11000	2.7	0.2	820	11000	2.1	0.2	820	11000
	400	393.10	3.8	0.3	820	11000	2.5	0.2	820	11000	1.9	0.2	820	11000
	450	424.30	3.5	0.3	820	11000	2.4	0.2	820	11000	1.8	0.2	820	11000
	500	497.60	3.0	0.3	820	11000	2.0	0.2	820	11000	1.5	0.13	820	11000
	560	541.70	2.8	0.2	820	11000	1.8	0.2	820	11000	1.4	0.12	820	11000
	630	647.80	2.3	0.2	820	11000	1.5	0.13	820	11000	1.2	0.10	820	11000
	710	712.90	2.1	0.2	820	11000	1.4	0.12	820	11000	1.1	0.09	820	11000
	800	789.40	1.9	0.2	820	11000	1.3	0.11	820	11000	1.0	0.08	820	11000
	900	879.50	1.7	0.15	820	11000	1.1	0.10	820	11000				
	1000	987.50	1.5	0.13	820	11000	1.0	0.09	820	11000				
	1120	1099.00	1.4	0.12	820	11000	0.9	0.08	820	11000				
	1250	1229.00	1.2	0.10	820	11000	0.8	0.07	820	11000				

SI..46	Type SI..46...-I SI..46...-U	m[kg] 71 85	M92	1600 Nm

Type	...	n_{syn}=	1500min^{-1}				1000 1/min				750 1/min			
		i_{ex}	n_2 min^{-1}	P kW	T_2 Nm	F_r N	n_2 min^{-1}	P kW	T_2 Nm	F_r N	n_2 min^{-1}	P kW	T_2 Nm	F_r N
SI...46B...	2.8	2.80	535	21	375		357				267			
	3.15	3.15	477	21	420		318				238			
	3.55	3.62	414	21	485		276				207			
	4	4.10	365	21	550		244				183			
	4.5	4.62	325	21	620		217				162			
	5	5.29	283	21	710		189				142			
	5.6	5.40	278	21	721	9000	185	16	850	10000	139	12	850	11000
	6.3	6.05	248	21	809	9000	165	16	910	10500	124	12	910	12000
	7.1	6.97	215	21	931	9000	144	15	980	11000	108	11	980	12000
	8	7.90	190	21	1050	9000	127	14	1050	11000	95	10	1050	12500
	9	8.88	169	20	1130	9500	113	13	1130	11500	84	10	1130	13000
	10	10.18	147	19	1210	9500	98	12	1210	11500	74	9.3	1210	13000
	11.2	11.24	133	18	1300	10000	89	12	1300	12000	67	9.1	1300	13500
	12.5	12.37	121	17	1300	10500	81	11	1300	12500	61	8.3	1300	14000
	14	13.93	108	16	1400	10500	72	11	1400	13000	54	7.9	1400	14500
	16	15.45	97	14	1400	11000	65	9.5	1400	13500	49	7.1	1400	15500
	18	17.70	85	12	1400	12000	56	8.3	1400	14000	42	6.2	1400	16000
	20	20.78	72	11	1400	12500	48	7.1	1400	14000	36	5.3	1400	17000
	22.4	22.24	67	9.9	1400	13000	45	6.6	1400	16000	34	4.9	1400	18000
	25	24.84	60	8.9	1400	14000	40	5.9	1400	16500	30	4.4	1400	19000
	28	28.34	53	7.8	1400	14500	35	5.2	1400	17500	26	3.9	1400	19000
	31.5	30.73	49	7.2	1400	15000	33	4.8	1400	18000	24	3.6	1400	19000
	35.5	35.47	42	6.2	1400	16000	28	4.1	1400	19000	21	3.1	1400	19000
	40	38.96	39	5.6	1400	17000	26	3.8	1400	19000	19	2.8	1400	19000
	45	46.48	32	4.7	1400	18000	22	3.2	1400	19000	16	2.4	1400	19000
	50	52.12	29	4.2	1400	19000	19	2.8	1400	19000	14	2.1	1400	19000
	56													
	63													
SI...46C...	12.5													
	14													
	16													
	18													
	20													
	22.4													
	25													
	28	26.62	56	8.9	1500	14000	38	6.3	1600	16500	28	4.7	1600	17500
	31.5	29.94	50	8.4	1600	14500	33	5.6	1600	17500	25	4.2	1600	17500
	35.5	34.34	44	7.3	1600	15500	29	4.9	1600	17500	22	3.7	1600	17500
	40	37.89	40	6.6	1600	16000	26	4.4	1600	17500	20	3.3	1600	21000
	45	41.69	36	6.0	1600	17500	24	4.0	1600	17500	18	3.0	1600	21000
	50	46.97	32	5.4	1600	17500	21	3.6	1600	17500	16	2.7	1600	21000
	56	52.10	29	4.8	1600	17500	19	3.2	1600	19000	14	2.4	1600	21000
	63	59.67	25	4.2	1600	17500	17	2.8	1600	21000	13	2.1	1600	21000
	71	70.07	21	3.6	1600	18000	14	2.4	1600	21000	11	1.8	1600	21000
	80	74.99	20	3.4	1600	19000	13	2.2	1600	21000	10.0	1.7	1600	21000
	90	83.75	18	3.0	1600	21000	12	2.0	1600	21000	9.0	1.5	1600	21000
	100	95.56	16	2.6	1600	21000	10.5	1.8	1600	21000	7.8	1.3	1600	21000
	112	103.60	14	2.4	1600	21000	9.7	1.6	1600	21000	7.2	1.2	1600	21000
	125	119.60	13	2.1	1600	21000	8.4	1.4	1600	21000	6.3	1.1	1600	21000
	140	131.30	11	1.9	1600	21000	7.6	1.3	1600	21000	5.7	1.0	1600	21000
	160	158.20	9.5	1.6	1600	21000	6.3	1.1	1600	21000	4.7	0.8	1600	21000
	180	175.70	8.5	1.4	1600	21000	5.7	1.0	1600	21000	4.3	0.7	1600	21000
	200													
	224													
SI...46C16B...	125													
	140													
	160													
	180													
	200	196.40	7.6	1.3	1600	21000	5.1	0.9	1600	21000	3.8	0.6	1600	21000
	224	225.20	6.7	1.1	1600	21000	4.4	0.7	1600	21000	3.3	0.6	1600	21000
	250	241.30	6.2	1.0	1600	21000	4.1	0.7	1600	21000	3.1	0.5	1600	21000
	280	277.70	5.4	0.9	1600	21000	3.6	0.6	1600	21000	2.7	0.5	1600	21000
	315	321.00	4.7	0.8	1600	21000	3.1	0.5	1600	21000	2.3	0.4	1600	21000
	355	346.10	4.3	0.7	1600	21000	2.9	0.5	1600	21000	2.2	0.4	1600	21000
	400	373.60	4.0	0.7	1600	21000	2.7	0.4	1600	21000	2.0	0.3	1600	21000
	450	438.20	3.4	0.6	1600	21000	2.3	0.4	1600	21000	1.7	0.3	1600	21000
	500	477.00	3.1	0.5	1600	21000	2.1	0.4	1600	21000	1.6	0.3	1600	21000
	560	570.40	2.6	0.4	1600	21000	1.8	0.3	1600	21000	1.3	0.2	1600	21000
	630	627.70	2.4	0.4	1600	21000	1.6	0.3	1600	21000	1.2	0.2	1600	21000
	710	695.00	2.2	0.4	1600	21000	1.4	0.2	1600	21000	1.1	0.2	1600	21000
	800	774.40	1.9	0.3	1600	21000	1.3	0.2	1600	21000	1.0	0.2	1600	21000
	900	869.50	1.7	0.3	1600	21000	1.2	0.2	1600	21000	0.9	0.14	1600	21000
	1000	967.70	1.6	0.3	1600	21000	1.0	0.2	1600	21000	0.8	0.13	1600	21000
	1120	1082.00	1.4	0.2	1600	21000	0.9	0.2	1600	21000	0.7	0.12	1600	21000
	1250	1258.00	1.2	0.2	1600	21000	0.8	0.13	1600	21000	0.6	0.10	1600	21000

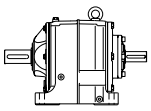

SI4

SI..56	Type SI..56...-I SI..56...-U	m[kg] 112 126	M100	2800 Nm

Type	...	n_{syn}=	1500min^{-1}				1000 1/min				750 1/min			
		i_{ex}	n_2 min^{-1}	P kW	T_2 Nm	F_r N	n_2 min^{-1}	P kW	T_2 Nm	F_r N	n_2 min^{-1}	P kW	T_2 Nm	F_r N
SI...56B...	2.8	2.74	547		680		365				274			
	3.15	3.02	496		750		331				248			
	3.55	3.48	431		865		287				215			
	4	3.93	381		975		254				191			
	4.5	4.34	346		1080		230				173			
	5	4.94	303		1460		202				152			
	5.6	5.45	275	39	1353	10500	183	14	750	12000	138	11	750	13500
	6.3	6.28	239	39	1558	10500	159	28	1680	12500	119	21	1680	14000
	7.1	7.09	212	39	1760	10500	141	27	1800	13000	106	20	1800	14500
	8	7.83	192	39	1940	10500	128	26	1940	13000	96	19	1940	15000
	9	8.89	169	37	2080	11000	113	25	2080	13500	84	18	2080	15500
	10	9.99	150	35	2240	11000	100	23	2240	13500	75	18	2240	15500
	11.2	11.10	135	34	2400	11500	90	23	2400	14000	68	17	2400	16000
	12.5	12.63	119	30	2400	11500	79	20	2400	14500	59	15	2400	17000
	14	13.64	110	28	2400	12500	73	18	2400	15500	55	14	2400	18000
	16	15.12	99	25	2400	13500	66	17	2400	16500	50	12	2400	19000
	18	17.40	86	22	2400	14500	57	14	2400	17500	43	11	2400	20000
	20	19.63	76	19	2400	15000	51	13	2400	18500	38	9.6	2400	21000
	22.4	22.35	67	17	2400	16000	45	11	2400	19500	34	8.4	2400	22000
	25	24.52	61	15	2400	17000	41	10	2400	20500	31	7.7	2400	23000
	28	28.11	53	13	2400	18000	36	8.9	2400	21500	27	6.7	2400	24000
	31.5	30.46	49	12	2400	18500	33	8.3	2400	22000	25	6.2	2400	24000
	35.5	35.94	42	10	2400	20000	28	7.0	2400	24000	21	5.2	2400	24000
	40	40.09	37	9.4	2400	21000	25	6.3	2400	24000	19	4.7	2400	24000
	45	44.58	34	8.5	2400	22000	22	5.6	2400	24000	17	4.2	2400	24000
	50													
	56													
	63													
SI...56C...	12.5													
	14													
	16													
	18													
	20													
	22.4													
	25													
	28	27.03	55	14.5	2500	17500	37	9.7	2500	19500	28	7.3	2500	22000
	31.5	30.68	49	13.3	2600	18000	33	8.9	2600	21000	24	6.7	2600	23000
	35.5	34.48	44	12.8	2800	18500	29	8.5	2800	22000	22	6.4	2800	23500
	40	38.33	39	11.5	2800	19500	26	7.6	2800	23000	20	5.7	2800	24000
	45	43.63	34	10.1	2800	21000	23	6.7	2800	23500	17	5.0	2800	25500
	50	47.10	32	9.3	2800	22000	21	6.2	2800	24000	16	4.7	2800	25500
	56	52.21	29	8.4	2800	22000	19	5.6	2800	25500	14	4.2	2800	25500
	63	60.09	25	7.3	2800	22500	17	4.9	2800	25500	12	3.7	2800	25500
	71	67.77	22	6.5	2800	23500	15	4.3	2800	25500	11	3.2	2800	25500
	80	77.16	19	5.7	2800	24000	13	3.8	2800	25500	9.7	2.8	2800	25500
	90	84.66	18	5.2	2800	25500	12	3.5	2800	25500	8.9	2.6	2800	25500
	100	97.06	15	4.5	2800	25500	10.3	3.0	2800	25500	7.7	2.3	2800	25500
	112	105.20	14	4.2	2800	25500	9.5	2.8	2800	25500	7.1	2.1	2800	25500
	125	124.10	12	3.5	2800	25500	8.1	2.4	2800	25500	6.0	1.8	2800	25500
	140	138.40	11	3.2	2800	25500	7.2	2.1	2800	25500	5.4	1.6	2800	25500
	160	154.00	9.7	2.9	2800	25500	6.5	1.9	2800	25500	4.9	1.4	2800	25500
	180													
	200													
	224													
SI...56C16B...	125													
	140													
	160													
	180	175.50	8.5	2.5	2800	25000	5.7	1.7	2800	25500	4.3	1.3	2800	25500
	200	201.20	7.5	2.2	2800	25000	5.0	1.5	2800	25500	3.7	1.1	2800	25500
	224	215.60	7.0	2.0	2800	25000	4.6	1.4	2800	25500	3.5	1.0	2800	25500
	250	248.10	6.0	1.8	2800	25000	4.0	1.2	2800	25500	3.0	0.9	2800	25500
	280	286.80	5.2	1.5	2800	25000	3.5	1.0	2800	25500	2.6	0.8	2800	25500
	315	309.30	4.8	1.4	2800	25000	3.2	0.9	2800	25500	2.4	0.7	2800	25500
	355	333.80	4.5	1.3	2800	25000	3.0	0.9	2800	25500	2.2	0.7	2800	25500
	400	391.50	3.8	1.1	2800	25000	2.6	0.7	2800	25500	1.9	0.6	2800	25500
	450	426.10	3.5	1.0	2800	25000	2.3	0.7	2800	25500	1.8	0.5	2800	25500
	500	509.60	2.9	0.9	2800	25000	2.0	0.6	2800	25500	1.5	0.4	2800	25500
	560	560.80	2.7	0.8	2800	25000	1.8	0.5	2800	25500	1.3	0.4	2800	25500
	630	621.00	2.4	0.7	2800	25000	1.6	0.5	2800	25500	1.2	0.4	2800	25500
	710	691.80	2.2	0.6	2800	25000	1.4	0.4	2800	25500	1.1	0.3	2800	25500
	800	776.80	1.9	0.6	2800	25000	1.3	0.4	2800	25500	1.0	0.3	2800	25500
	900	864.60	1.7	0.5	2800	25000	1.2	0.3	2800	25500	0.9	0.3	2800	25500
	1000	967.00	1.6	0.5	2800	25000	1.0	0.3	2800	25500	0.8	0.2	2800	25500
	1120	1124.00	1.3	0.4	2800	25000	0.9	0.3	2800	25500	0.7	0.2	2800	25500
	1250	1252.00	1.2	0.4	2800	25000	0.8	0.2	2800	25500	0.6	0.2	2800	25500

SI..66	Type SI..66...-I SI..66...-U	m[kg] 180 220	M108	5000 Nm

Type	...	n_{syn}=	1500min^{-1}				1000 1/min				750 1/min			
		i_{ex}	n_2 min^{-1}	P kW	T_2 Nm	F_r N	n_2 min^{-1}	P kW	T_2 Nm	F_r N	n_2 min^{-1}	P kW	T_2 Nm	F_r N
SI...66B...	2.8	2.83	530	89	1600		353				265			
	3.15	3.14	477	85	1700		318				239			
	3.55	3.75	400	78	1850		267				200			
	4	4.02	373	76	1950		249				186			
	4.5	4.65	323	69	2050		215				161			
	5	4.99	301	54	1700	25500	200	60.9	2900	20000	150	46	2900	21000
	5.6	5.54	271	60	2100	23500	181	56.7	3000	20000	135	43	3000	22000
	6.3	6.60	227	57	2400	22500	152	52.4	3300	19000	114	39	3300	21500
	7.1	7.09	212	55	2500	22500	141	51.7	3500	18500	106	39	3500	21500
	8	8.19	183	56	2900	20500	122	46.0	3600	18500	92	35	3600	22500
	9	9.16	164	65	3800	15500	109	43.4	3800	18000	82	33	3800	23500
	10	9.89	152	62	3900	15500	101	41.3	3900	20000	76	31	3900	24000
	11.2	11.14	135	56	4000	16000	90	37.6	4000	20500	67	28	4000	24500
	12.5	12.62	119	51	4100	26500	79	34.0	4100	22000	59	26	4100	26000
	14	13.76	109	47	4100	17500	73	31.2	4100	23500	55	23	4100	27500
	16	15.77	95	41	4100	19500	63	27.2	4100	25500	48	20	4100	30000
	18	18.28	82	35	4100	21500	55	23.5	4100	27000	41	18	4100	32000
	20	20.31	74	32	4100	23000	49	21.1	4100	29000	37	16	4100	33000
	22.4	21.69	69	30	4100	24500	46	19.8	4100	31000	35	15	4100	36000
	25	24.12	62	27	4100	26000	41	17.8	4100	32000	31	13	4100	38000
	28	27.36	55	24	4100	27500	37	15.7	4100	34000	27	12	4100	38000
	31.5	29.86	50	22	4100	29500	33	14.4	4100	36000	25	11	4100	38000
	35.5	34.18	44	19	4100	32000	29	12.6	4100	38000	22	9	4100	38000
	40	37.35	40	17	4100	33000	27	11.5	4100	38000	20	9	4100	38000
	45	44.00	34	15	4100	36000	23	9.8	4100	38000	17	7	4100	38000
	50	48.46	31	13	4000	38000	21	8.6	4000	38000	15	6	4000	38000
	56	53.82	28	11	3700	38000	19	7.2	3700	38000	14	5	3700	38000
	63													
SI...66C...	12.5													
	14													
	16													
	18													
	20	19.96	75	35	4500	24500	50	26.2	5000	23500	38	20	5000	31000
	22.4	22.15	68	32	4500	19000	45	23.6	5000	25000	34	18	5000	33000
	25	26.40	57	27	4600	20500	38	19.8	5000	29500	28	15	5000	35000
	28	28.35	53	27	4800	22500	35	18.5	5000	30000	26	14	5000	36000
	31.5	32.77	46	24	5000	24500	31	16.0	5000	31000	23	12	5000	37000
	35.5	36.65	41	21	5000	26500	27	14.3	5000	34000	20	11	5000	38000
	40	39.57	38	20	5000	28000	25	13.2	5000	36000	19	9.9	5000	38000
	45	44.56	34	18	5000	31000	22	11.7	5000	38000	17	8.8	5000	38000
	50	50.46	30	16	5000	32000	20	10.4	5000	38000	15	7.8	5000	38000
	56	55.03	27	14	5000	34000	18	9.5	5000	38000	14	7.1	5000	38000
	63	63.10	24	12	5000	36500	16	8.3	5000	38000	12	6.2	5000	38000
	71	73.11	21	11	5000	38000	14	7.2	5000	38000	10	5.4	5000	38000
	80	81.23	18	9.7	5000	38000	12	6.4	5000	38000	9.2	4.8	5000	38000
	90	86.77	17	9.1	5000	38000	12	6.0	5000	38000	8.6	4.5	5000	38000
	100	96.46	16	8.1	5000	38000	10	5.4	5000	38000	7.8	4.1	5000	38000
	112	109.44	14	7.2	5000	38000	9.1	4.8	5000	38000	6.9	3.6	5000	38000
	125	119.46	13	6.6	5000	38000	8.4	4.4	5000	38000	6.3	3.3	5000	38000
	140	136.74	11	5.7	5000	38000	7.3	3.8	5000	38000	5.5	2.9	5000	38000
	160	149.41	10.0	5.3	5000	38000	6.7	3.5	5000	38000	5.0	2.6	5000	38000
	180	176.00	8.5	4.5	5000	38000	5.7	3.0	5000	38000	4.3	2.2	5000	38000
	200	193.85	7.7	4.1	5000	38000	5	2.7	5000	38000	3.9	2.0	5000	38000
	224	215.26	7.0	3.6	5000	38000	5	2.4	5000	38000	3.5	1.8	5000	38000
SI...66C16B...	125													
	140													
	160	155.22	9.7	5.1	5000	38000	6.4	3.4	5000	38000	4.8	2.5	5000	38000
	180	179.42	8.4	4.4	5000	38000	5.6	2.9	5000	38000	4.2	2.2	5000	38000
	200	200.66	7.5	3.9	5000	38000	5.0	2.6	5000	38000	3.7	2.0	5000	38000
	224	216.65	6.9	3.6	5000	38000	4.6	2.4	5000	38000	3.5	1.8	5000	38000
	250	243.97	6.1	3.2	5000	38000	4.1	2.1	5000	38000	3.1	1.6	5000	38000
	280	283.22	5.3	2.8	5000	38000	3.5	1.8	5000	38000	2.6	1.4	5000	38000
	315	317.09	4.7	2.5	5000	38000	3.2	1.7	5000	38000	2.4	1.2	5000	38000
	355	363.07	4.1	2.2	5000	38000	2.8	1.4	5000	38000	2.1	1.1	5000	38000
	400	387.42	3.9	2.0	5000	38000	2.6	1.4	5000	38000	1.9	1.0	5000	38000
	450	438.72	3.4	1.8	5000	38000	2.3	1.2	5000	38000	1.7	0.9	5000	38000
	500	512.42	2.9	1.5	5000	38000	2.0	1.0	5000	38000	1.5	0.8	5000	38000
	560	550.27	2.7	1.4	5000	38000	1.8	1.0	5000	38000	1.4	0.7	5000	38000
	630	636.07	2.4	1.2	5000	38000	1.6	0.8	5000	38000	1.2	0.6	5000	38000
	710	711.38	2.1	1.1	5000	38000	1.4	0.7	5000	38000	1.1	0.6	5000	38000
	800	805.57	1.9	1.0	5000	38000	1.2	0.6	5000	38000	0.9	0.5	5000	38000
	900	864.91	1.7	0.9	5000	38000	1.2	0.6	5000	38000	0.9	0.5	5000	38000
	1000	979.43	1.5	0.8	5000	38000	1.0	0.5	5000	38000	0.8	0.4	5000	38000
	1120	1068.10	1.4	0.7	5000	38000	0.9	0.5	5000	38000	0.7	0.4	5000	38000
	1250	1236.09	1.2	0.6	5000	38000	0.8	0.4	5000	38000	0.6	0.3	5000	38000

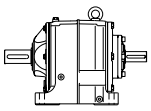

SI4

SI..76	Type SI..76...-I SI..76...-U	m[kg] 275 325	M118	9000 Nm

Type	...	n_{syn}=	1500min^{-1}				1000 1/min				750 1/min			
		i_{ex}	n_2 min^{-1}	P kW	T_2 Nm	F_r N	n_2 min^{-1}	P kW	T_2 Nm	F_r N	n_2 min^{-1}	P kW	T_2 Nm	F_r N
SI...76B...	2.8	2.71	554	174	3000		369				277			
	3.15	3.07	489	161	3150		326				245			
	3.55	3.47	432	152	3350		288				216			
	4	3.94	381	142	3550		254				190			
	4.5	4.29	349	134	3650		233				175			
	5	4.98	301	73	2300	46000	201	71	3400	43500	151	87	5500	35000
	5.6	5.64	266	78	2800	44000	177	76	4100	41000	133	81	5800	35000
	6.3	6.38	235	76	3100	44000	157	74	4500	40000	117	76	6200	34000
	7.1	7.24	207	76	3500	43000	138	72	5000	38000	104	70	6500	33000
	8	7.89	190	74	3700	43000	127	70	5300	37000	95	68	6800	35000
	9	9.00	167	72	4100	41000	111	83	7100	30000	83	62	7100	36000
	10	9.86	152	72	4500	40000	101	78	7300	31000	76	58	7300	37000
	11.2	11.35	132	68	4900	39000	88	67	7300	34000	66	50	7300	40000
	12.5	12.53	120	66	5300	38000	80	61	7300	36000	60	46	7300	43000
	14	14.08	107	62	5600	38000	71	54	7300	39000	53	41	7300	45000
	16	15.67	96	73	7300	33000	64	49	7300	41000	48	37	7300	49000
	18	17.56	85	65	7300	35000	57	44	7300	44000	43	33	7300	51000
	20	19.83	76	58	7300	37000	50	39	7300	47000	38	29	7300	52500
	22.4	22.31	67	51	7300	40000	45	34	7300	50000	34	26	7300	52500
	25	25.73	58	45	7300	43000	39	30	7300	52500	29	22	7300	52500
	28	28.13	53	41	7300	45000	36	27	7300	52500	27	20	7300	52500
	31.5	30.50	49	38	7300	48000	33	25	7300	52500	25	19	7300	52500
	35.5	36.01	42	32	7300	51000	28	21	7300	52500	21	16	7300	52500
	40	39.74	38	29	7300	52000	25	19	7300	52500	19	14	7300	52500
	45	44.23	34	24	6700	52500	23	17	7300	52500	17	13	7300	52500
	50													
	56													
	63													
SI...76C...	12.5													
	14													
	16													
	18													
	20	19.63	76	45	5600	46000	51	48	9000	39000	38	36	9000	46000
	22.4	22.22	68	45	6400	44000	45	42	9000	41000	34	32	9000	50000
	25	25.17	60	44	7100	44000	40	37	9000	44000	30	28	9000	52000
	28	28.56	53	49	9000	37000	35	33	9000	47000	26	25	9000	52500
	31.5	31.12	48	45	9000	40000	32	30	9000	51000	24	23	9000	52500
	35.5	35.50	42	40	9000	43000	28	27	9000	52500	21	20	9000	52500
	40	38.87	39	36	9000	46000	26	24	9000	52500	19	18	9000	52500
	45	44.76	34	32	9000	50000	22	21	9000	52500	17	16	9000	52500
	50	49.39	30	29	9000	52000	20	19	9000	52500	15	14	9000	52500
	56	55.50	27	25	9000	52500	18	17	9000	52500	14	13	9000	52500
	63	61.80	24	23	9000	52500	16	15	9000	52500	12	11	9000	52500
	71	69.24	22	20	9000	52500	14	14	9000	52500	11	10	9000	52500
	80	78.17	19	18	9000	52500	13	12	9000	52500	9.6	9.0	9000	52500
	90	87.97	17	16	9000	52500	11	11	9000	52500	8.5	8.0	9000	52500
	100	101.47	15	14	9000	52500	9.9	9.3	9000	52500	7.4	7.0	9000	52500
	112	110.90	14	13	9000	52500	9.0	8.5	9000	52500	6.8	6.4	9000	52500
	125	120.26	12	12	9000	52500	8.3	7.8	9000	52500	6.2	5.9	9000	52500
	140	141.97	11	10	9000	52500	7.0	6.6	9000	52500	5.3	5.0	9000	52500
	160	156.70	9.6	9.0	9000	52500	6.4	6.0	9000	52500	4.8	4.5	9000	52500
	180	174.37	8.6	8.1	9000	52500	5.7	5.4	9000	52500	4.3	4.1	9000	52500
	200													
	224													
SI...76C16B...	125													
	140													
	160													
	180													
	200	194.36	7.7	7.3	9000	52500	5.1	4.8	9000	52500	3.9	3.6	9000	52500
	224	225.64	6.6	6.3	9000	52500	4.4	4.2	9000	52500	3.3	3.1	9000	52500
	250	252.62	5.9	5.6	9000	52500	4.0	3.7	9000	52500	3.0	2.8	9000	52500
	280	289.25	5.2	4.9	9000	52500	3.5	3.3	9000	52500	2.6	2.4	9000	52500
	315	317.33	4.7	4.5	9000	52500	3.2	3.0	9000	52500	2.4	2.2	9000	52500
	355	366.72	4.1	3.9	9000	52500	2.7	2.6	9000	52500	2.0	1.9	9000	52500
	400	405.06	3.7	3.5	9000	52500	2.5	2.3	9000	52500	1.9	1.7	9000	52500
	450	449.79	3.3	3.1	9000	52500	2.2	2.1	9000	52500	1.7	1.6	9000	52500
	500	493.87	3.0	2.9	9000	52500	2.0	1.9	9000	52500	1.5	1.4	9000	52500
	560	554.35	2.7	2.6	9000	52500	1.8	1.7	9000	52500	1.4	1.3	9000	52500
	630	627.75	2.4	2.3	9000	52500	1.6	1.5	9000	52500	1.2	1.1	9000	52500
	710	689.06	2.2	2.1	9000	52500	1.5	1.4	9000	52500	1.1	1.0	9000	52500
	800	780.29	1.9	1.8	9000	52500	1.3	1.2	9000	52500	1.0	0.9	9000	52500
	900	931.71	1.6	1.5	9000	52500	1.1	1.0	9000	52500	0.8	0.8	9000	52500
	1000	984.77	1.5	1.4	9000	52500	1.0	1.0	9000	52500	0.8	0.7	9000	52500
	1120	1087.37	1.4	1.3	9000	52500	0.9	0.9	9000	52500	0.7	0.7	9000	52500
	1250	1270.01	1.2	1.1	9000	52500	0.8	0.7	9000	52500	0.6	0.6	9000	52500

SI..86	Type SI..86...-I SI..86...-U	m[kg] 445 515	M127	15000 Nm

Type	...	n_{syn}=	1500min^{-1}				1000 1/min				750 1/min			
		i_{ex}	n_2 min^{-1}	P kW	T_2 Nm	F_r N	n_2 min^{-1}	P kW	T_2 Nm	F_r N	n_2 min^{-1}	P kW	T_2 Nm	F_r N
SI...86B...	2.8													
	3.15													
	3.55													
	4													
	4.5													
	5													
	5.6													
	6.3													
	7.1													
	8													
	9													
	10													
	11.2													
	12.5													
	14													
	16													
	18													
	20													
	22.4													
	25													
	28													
	31.5													
	35.5													
	40													
	45													
	50													
	56													
	63													
SI...86C...	12.5	12.47	120	79	6300	82000	80	77	9200	82000	60	85	13500	77000
	14	14.11	106	79	7100	82000	71	74	10000	82000	53	81	14500	78000
	16	15.99	94	78	7900	82000	63	75	11500	82000	47	74	15000	82000
	18	18.14	83	77	8900	82000	55	87	15000	72000	41	65	15000	82000
	20	19.77	76	75	9400	82000	51	79	15000	79000	38	60	15000	82000
	22.4	22.55	67	73	10500	82000	44	70	15000	82000	33	52	15000	82000
	25	24.69	61	70	11000	82000	41	64	15000	82000	30	48	15000	82000
	28	28.43	53	83	15000	76000	35	55	15000	82000	26	41	15000	82000
	31.5	31.37	48	75	15000	81000	32	50	15000	82000	24	38	15000	82000
	35.5	35.25	43	67	15000	82000	28	45	15000	82000	21	33	15000	82000
	40	39.25	38	60	15000	82000	25	40	15000	82000	19	30	15000	82000
	45	43.98	34	54	15000	82000	23	36	15000	82000	17	27	15000	82000
	50	49.65	30	47	15000	82000	20	32	15000	82000	15	24	15000	82000
	56	55.87	27	42	15000	82000	18	28	15000	82000	13	21	15000	82000
	63	64.45	23	37	15000	82000	16	24	15000	82000	12	18	15000	82000
	71	70.44	21	33	15000	82000	14	22	15000	82000	11	17	15000	82000
	80	76.38	20	31	15000	82000	13	21	15000	82000	9.8	15	15000	82000
	90	90.17	17	26	15000	82000	11	17	15000	82000	8.3	13	15000	82000
	100	99.53	15	24	15000	82000	10	16	15000	82000	7.5	12	15000	82000
	112	110.75	14	21	15000	82000	9.0	14	15000	82000	6.8	11	15000	82000
	125													
	140													
	160													
	180													
	200													
	224													
SI...86C16B...	125	123.46	12	18	14000	82000	8.1	12	14000	82000	6.1	8.9	14000	82000
	140	135.18	11	17	15000	82000	7.4	12	15000	82000	5.5	8.7	15000	82000
	160	156.93	9.6	15	15000	82000	6.4	10	15000	82000	4.8	7.5	15000	82000
	180	175.69	8.5	13	15000	82000	5.7	8.9	15000	82000	4.3	6.7	15000	82000
	200	199.39	7.5	12	15000	82000	5.0	7.9	15000	82000	3.8	5.9	15000	82000
	224	223.23	6.7	9.2	15000	82000	4.5	7.0	15000	82000	3.4	5.3	15000	82000
	250	255.60	5.9	8.4	15000	82000	3.9	6.1	15000	82000	2.9	4.6	15000	82000
	280	280.42	5.3	7.3	15000	82000	3.6	5.6	15000	82000	2.7	4.2	15000	82000
	315	324.05	4.6	6.6	15000	82000	3.1	4.8	15000	82000	2.3	3.6	15000	82000
	355	357.93	4.2	5.9	15000	82000	2.8	4.4	15000	82000	2.1	3.3	15000	82000
	400	397.46	3.8	5.3	15000	82000	2.5	4.0	15000	82000	1.9	3.0	15000	82000
	450	446.62	3.4	4.7	15000	82000	2.2	3.5	15000	82000	1.7	2.6	15000	82000
	500	497.84	3.0	4.2	15000	82000	2.0	3.2	15000	82000	1.5	2.4	15000	82000
	560	559.42	2.7	3.9	15000	82000	1.8	2.8	15000	82000	1.3	2.1	15000	82000
	630	608.89	2.5	3.4	15000	82000	1.6	2.6	15000	82000	1.2	1.9	15000	82000
	710	689.51	2.2	3.0	15000	82000	1.5	2.3	15000	82000	1.1	1.7	15000	82000
	800	774.80	1.9	2.7	15000	82000	1.3	2.0	15000	82000	1.0	1.5	15000	82000
	900	870.20	1.7	2.4	15000	82000	1.1	1.8	15000	82000	0.9	1.4	15000	82000
	1000	977.84	1.5	2.0	15000	82000	1.0	1.6	15000	82000	0.8	1.2	15000	82000
	1120	1149.71	1.3	1.8	15000	82000	0.9	1.4	15000	82000	0.7	1.0	15000	82000
	1250	1280.21	1.2		15000	82000	0.8	1.2	15000	82000	0.6	0.9	15000	82000

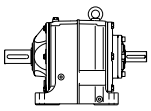

SI4

SI..96	Type SI..96...-I SI..96...-U	m[kg] 655 725	M136	25000 Nm

Type	...	n_{syn}=	1500min^{-1}				1000 1/min				750 1/min			
		i_{ex}	n_2 min^{-1}	P kW	T_2 Nm	F_r N	n_2 min^{-1}	P kW	T_2 Nm	F_r N	n_2 min^{-1}	P kW	T_2 Nm	F_r N
SI...96B...	2.8													
	3.15													
	3.55													
	4													
	4.5													
	5													
	5.6													
	6.3													
	7.1													
	8													
	9													
	10													
	11.2													
	12.5													
	14													
	16													
	18													
	20													
	22.4													
	25													
	28													
	31.5													
	35.5													
	40													
	45													
	50													
	56													
	63													
SI...96C...	12.5													
	14													
	16													
	18													
	20	19.71	76	92	11500	105000	51	88	16500	105000	38	86	21500	105000
	22.4	22.31	67	92	13000	105000	45	87	18500	105000	34	81	23000	105000
	25	25.27	59	93	15000	105000	40	99	24000	105000	30	75	24000	105000
	28	28.68	52	90	16500	105000	35	91	25000	105000	26	68	25000	105000
	31.5	31.25	48	88	17500	105000	32	84	25000	105000	24	63	25000	105000
	35.5	35.65	42	86	19500	105000	28	73	25000	105000	21	55	25000	105000
	40	39.03	38	101	25000	105000	26	67	25000	105000	19	50	25000	105000
	45	44.95	33	87	25000	105000	22	58	25000	105000	17	44	25000	105000
	50	49.59	30	79	25000	105000	20	53	25000	105000	15	40	25000	105000
	56	55.73	27	70	25000	105000	18	47	25000	105000	13	35	25000	105000
	63	62.05	24	63	25000	105000	16	42	25000	105000	12	32	25000	105000
	71	69.52	22	56	25000	105000	14	38	25000	105000	11	28	25000	105000
	80	78.49	19	50	25000	105000	13	33	25000	105000	9.6	25	25000	105000
	90	88.33	17	44	25000	105000	11	30	25000	105000	8.5	22	25000	105000
	100	101.88	15	39	25000	105000	9.8	26	25000	105000	7.4	19	25000	105000
	112	111.36	13	35	25000	105000	9.0	24	25000	105000	6.7	18	25000	105000
	125	120.75	12	33	25000	105000	8.3	22	25000	105000	6.2	16	25000	105000
	140	142.55	11	28	25000	105000	7.0	18	25000	105000	5.3	14	25000	105000
	160	157.34	9.5	25	25000	105000	6.4	17	25000	105000	4.8	12	25000	105000
	180	175.09	8.6	22	25000	105000	5.7	15	25000	105000	4.3	11	25000	105000
	200													
	224													
SI...96C16B...	125													
	140													
	160													
	180													
	200	195.18	7.7	18	22000	105000	5.1	12	22000	105000	3.8	8.9	22000	105000
	224	213.69	7.0	18	24000	105000	4.7	12	24000	105000	3.5	8.8	24000	105000
	250	246.10	6.1	16	25000	105000	4.1	11	25000	105000	3.0	8.0	25000	105000
	280	285.70	5.3	14	25000	105000	3.5	9.2	25000	105000	2.6	6.9	25000	105000
	315	319.86	4.7	12	25000	105000	3.1	8.2	25000	105000	2.3	6.1	25000	105000
	355	366.25	4.1	11	25000	105000	2.7	7.1	25000	105000	2.0	5.4	25000	105000
	400	401.81	3.7	9.8	25000	105000	2.5	6.5	25000	105000	1.9	4.9	25000	105000
	450	464.33	3.2	8.5	25000	105000	2.2	5.6	25000	105000	1.6	4.2	25000	105000
	500	512.88	2.9	7.7	25000	105000	1.9	5.1	25000	105000	1.5	3.8	25000	105000
	560	569.52	2.6	6.9	25000	105000	1.8	4.6	25000	105000	1.3	3.4	25000	105000
	630	609.97	2.5	6.4	25000	105000	1.6	4.3	25000	105000	1.2	3.2	25000	105000
	710	713.36	2.1	5.5	25000	105000	1.4	3.7	25000	105000	1.1	2.8	25000	105000
	800	786.99	1.9	5.0	25000	105000	1.3	3.3	25000	105000	1.0	2.5	25000	105000
	900	872.48	1.7	4.5	25000	105000	1.1	3.0	25000	105000	0.9	2.3	25000	105000
	1000	988.00	1.5	4.0	25000	105000	1.0	2.6	25000	105000	0.8	2.0	25000	105000
	1120	1089.99	1.4	3.6	25000	105000	0.9	2.4	25000	105000	0.7	1.8	25000	105000
	1250	1246.91	1.2	3.1	25000	105000	0.8	2.1	25000	105000	0.6	1.6	25000	105000

2.6 Dimensional drawings of geare unit SI4

2.6 SI4 齿轮减速机外形尺寸图

SIFN16B/C-U
63 - 112

SIFN16..

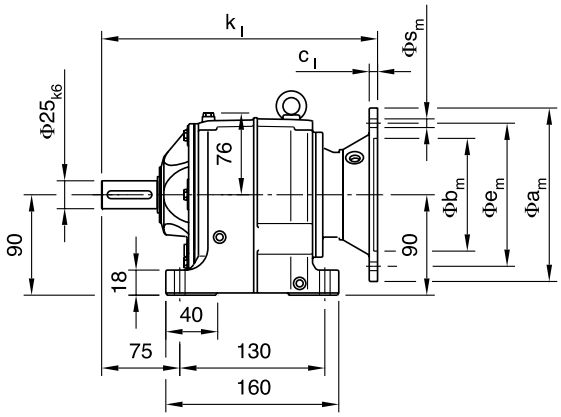

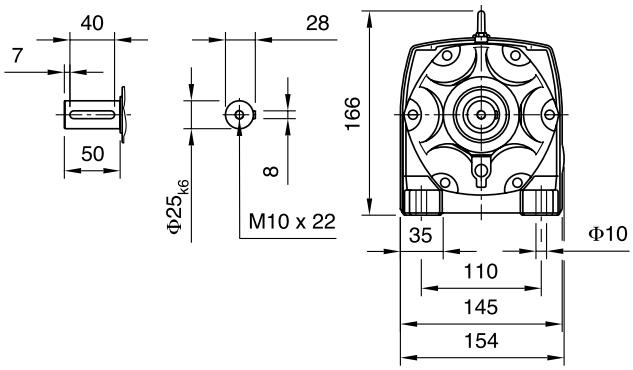

SIFN16B/C-I

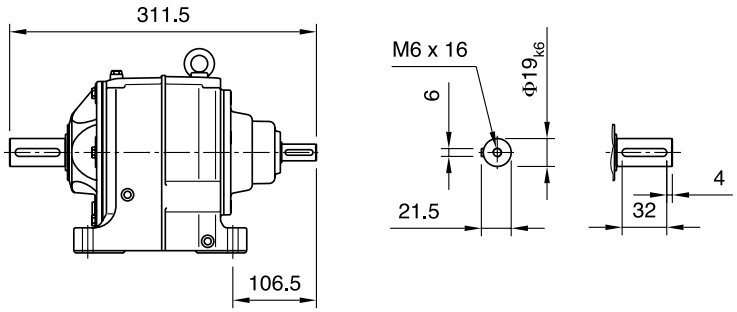

	63	71	80	90S	90L	100	112													
kl	299	299	299	299	299	299	299													
cl	8	8	10	10	10	12	12													
Øbm	95H7	110H7	130H7	130H7	130H7	180H7	180H7													
Øem	115	130	165	165	165	215	215													
Øam	140	160	200	200	200	250	250													
Ø sm	4 x M8 x 16	4 x M8 x 16	4x Ø 11	4x Ø 11	4x Ø 11	4x Ø 13.5	4x Ø 13.5													
kc																				

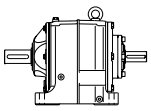

SI4

SIFR16B/C-U
63 - 112

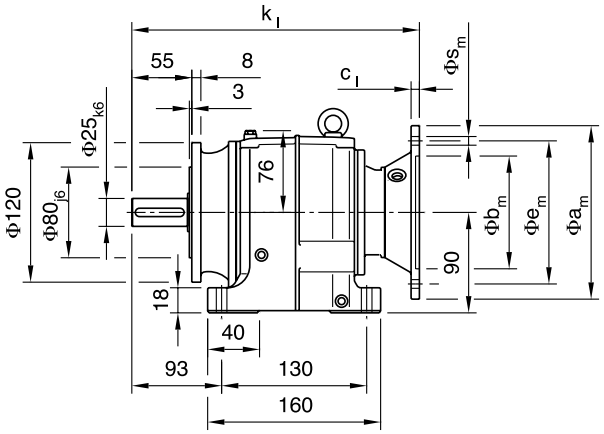

SIFR16..

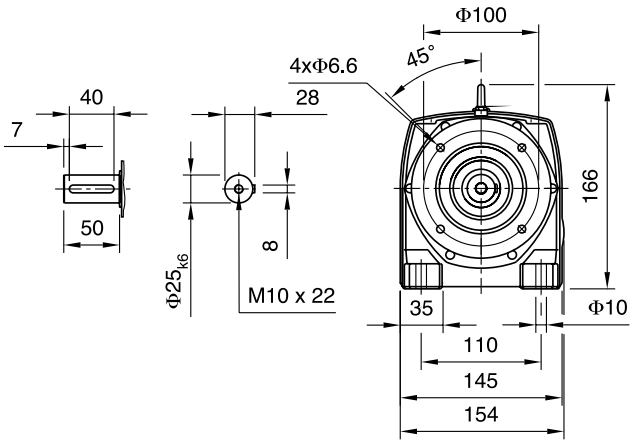

SIFR16B/C-I

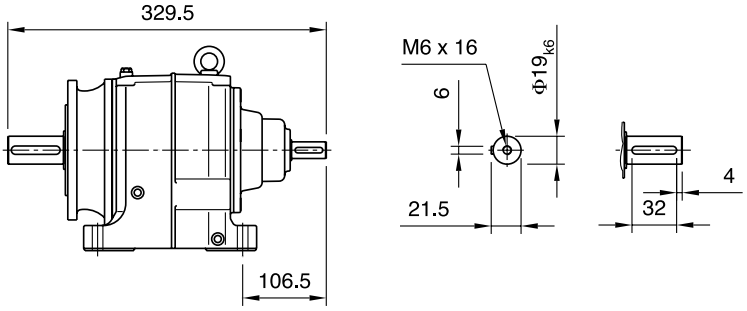

	63	71	80	90S	90L	100	112
kl	317	317	317	317	317	317	317
cl	8	8	10	10	10	12	12
Øbm	95H7	110H7	130H7	130H7	130H7	180H7	180H7
Øem	115	130	165	165	165	215	215
Øam	140	160	200	200	200	250	250
Ø sm	4 x M8 x 16	4 x M8 x 16	4x Ø 11	4x Ø11	4x Ø 11	4x Ø 13,5	4x Ø 13,5
kc							

SIFE16B/C-U

63 - 112

SIFE16..

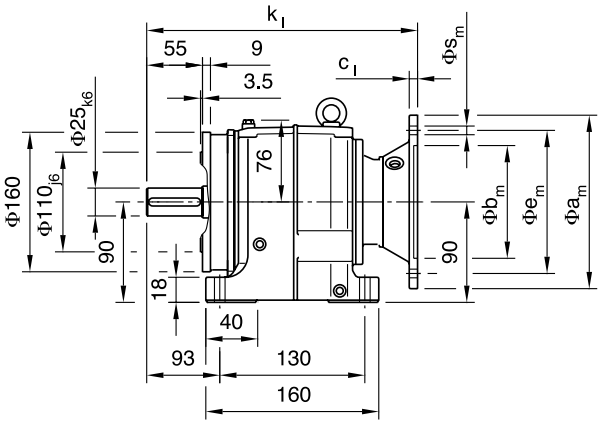

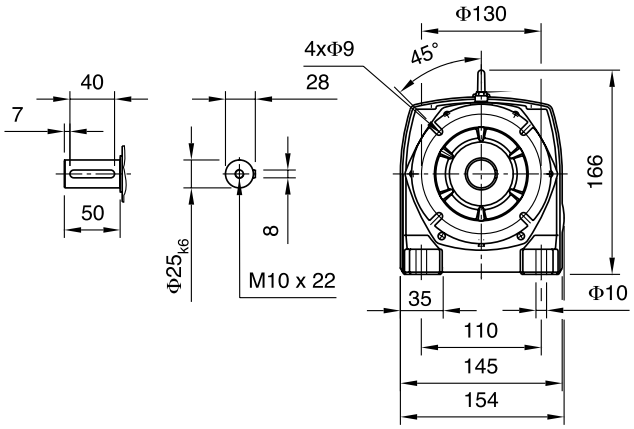

SIFE16B/C-I

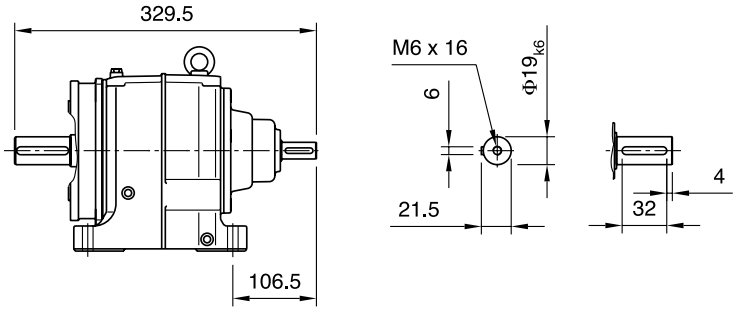

	63	71	80	90S	90L	100	112
kl	317	317	317	317	317	317	317
cl	8	8	10	10	10	12	12
øbm	95H7	110H7	130H7	130H7	130H7	180H7	180H7
øem	115	130	165	165	165	215	215
øam	140	160	200	200	200	250	250
ø sm	4 x M8 x 16	4 x M8 x 16	4x ø 11	4x ø 11	4x ø 11	4x ø 13,5	4x ø 13,5
kc							

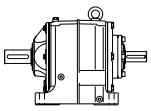

SI4

SICR16B/C-U
63 - 112

SICR16..

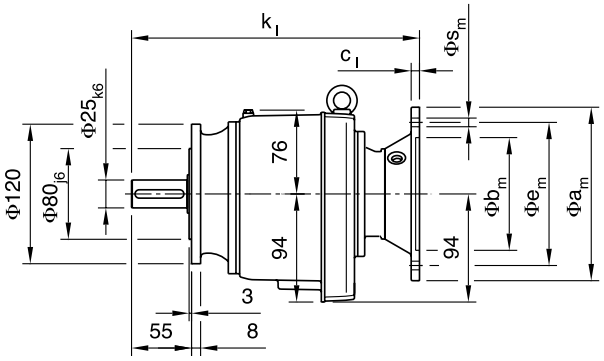

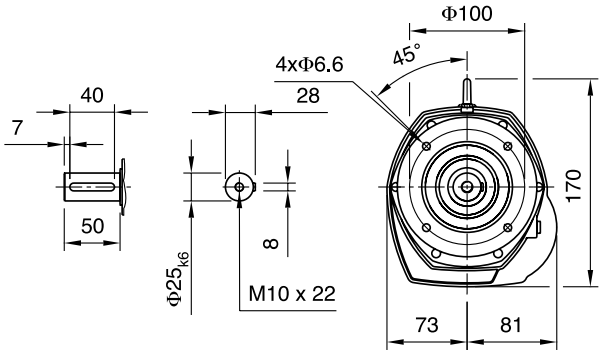

SICR16B/C-I

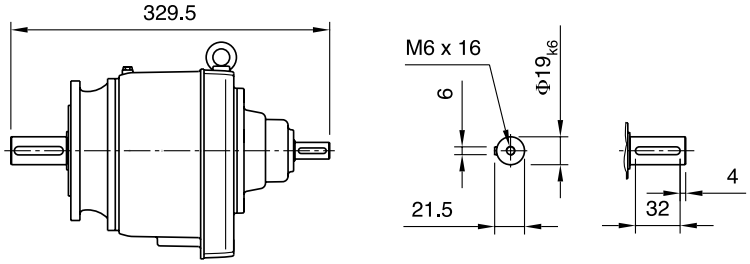

	63	71	80	90S	90L	100	112													
kl	317	317	317	317	317	317	317													
cl	8	8	10	10	10	12	12													
Øbm	95H7	110H7	130H7	130H7	130H7	180H7	180H7													
Øem	115	130	165	165	165	215	215													
Øam	140	160	200	200	200	250	250													
Ø sm	4 x M8 x 16	4 x M8 x 16	4x Ø 11	4x Ø11	4x Ø 11	4x Ø 135	4x Ø 135													
kc																				

SICE16B/C-U

63 - 112

SICE16..

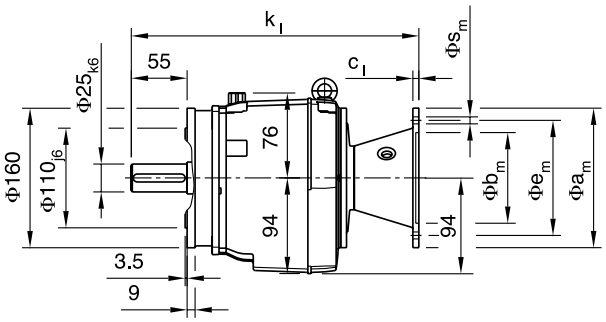

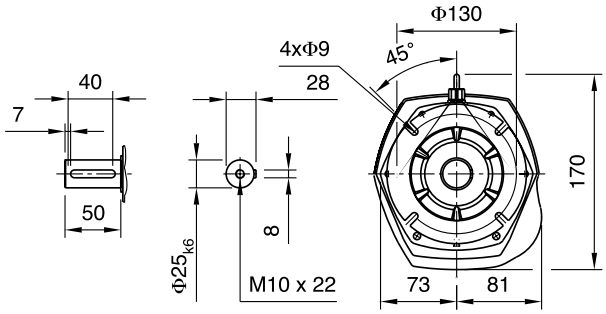

SICE16B/C-I

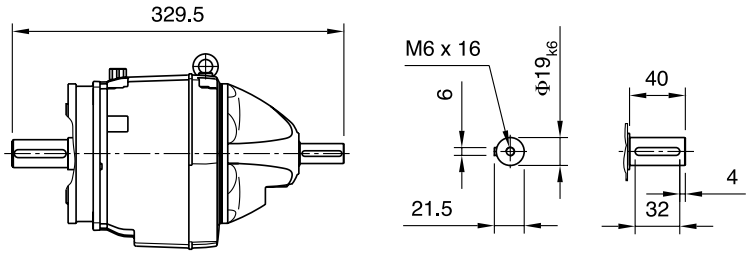

	63	71	80	90S	90L	100	112													
kl	317	317	317	317	317	317	317													
cl	8	8	10	10	10	12	12													
øbm	95H7	110H7	130H7	130H7	130H7	180H7	180H7													
øem	115	130	165	165	165	215	215													
øam	140	160	200	200	200	250	250													
ø sm	4 x M8 x 16	4 x M8 x 16	4x ∅ 11	4x ∅ 11	4x ∅ 11	4x ∅ 13,5	4x ∅ 13,5													
kc																				

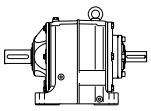

SI4

SIFN26B/C-U
71 - 132

SIFN26..

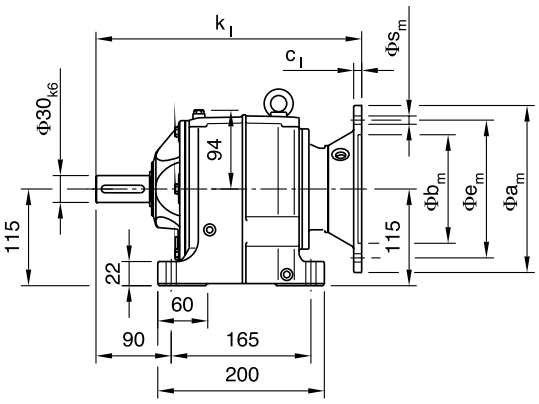

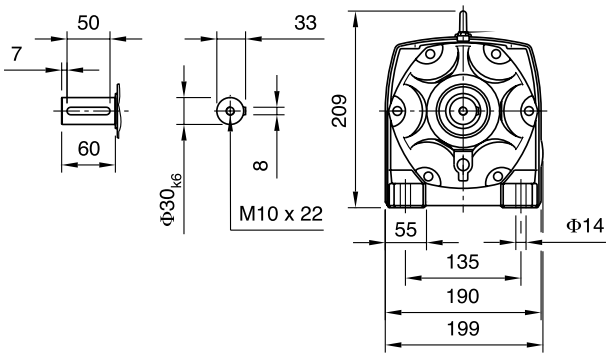

SIFN26B/C-I

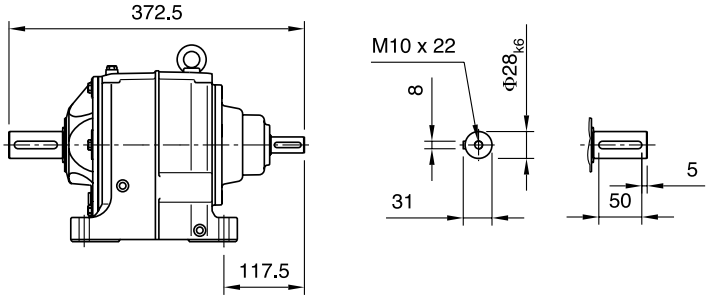

SIFN26C16B/C-U
63 - 112

SIFN26C16B/C-I

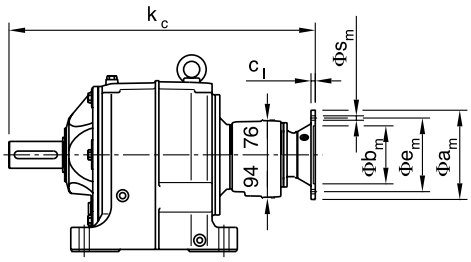

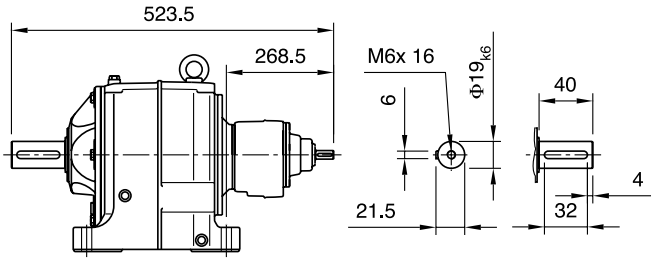

	63	71	80	90S	90L	100	112	132S	132M
kl		340	340	340	340	340	340	403	403
cl	8	8	10	10	10	12	12	13	13
Øbm	95H7	110H7	130H7	130H7	130H7	180H7	180H7	230H7	230H7
Øem	115	130	165	165	165	215	215	265	265
Øam	140	160	200	200	200	250	250	300	300
Ø sm	4 x M8 x 16	4 x M8 x 16	4x Ø 11	4x Ø 11	4x Ø 11	4x Ø 13,5	4x Ø 13,5	4x Ø 13,5	4x Ø 13,5
kc	511	511	511	511	511	511	511		

SIFR26B/C-U

71 - 132

SIFR26..

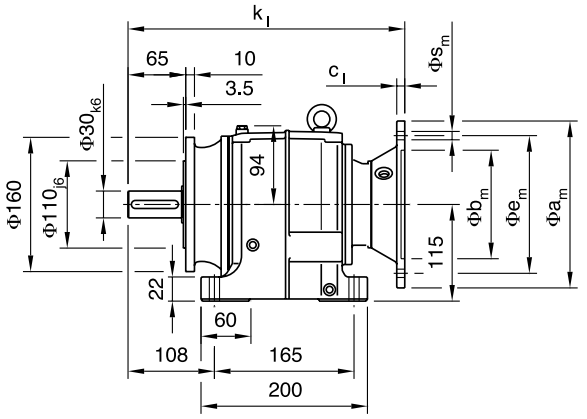

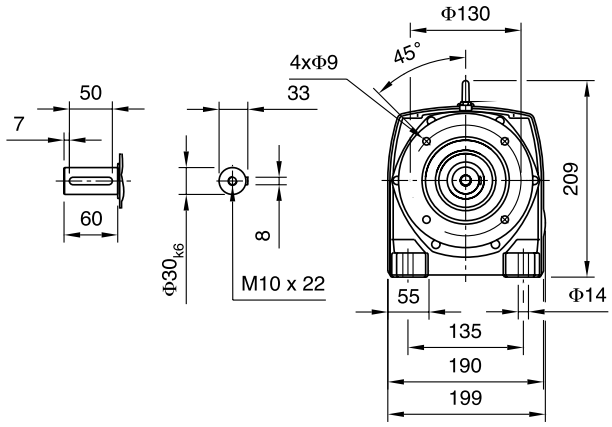

SIFR26B/C-I

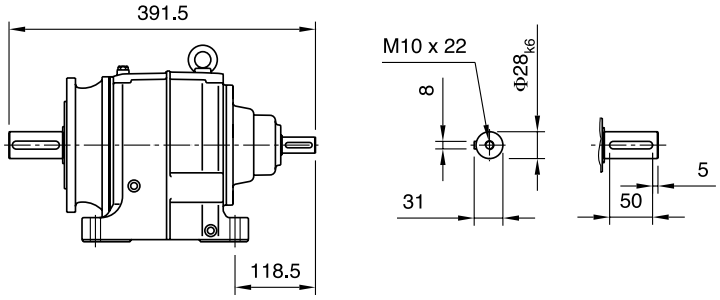

SIFR26C16B/C-U

63 - 112

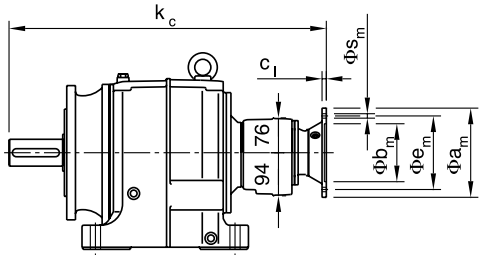

SIFR26C16B/C-I

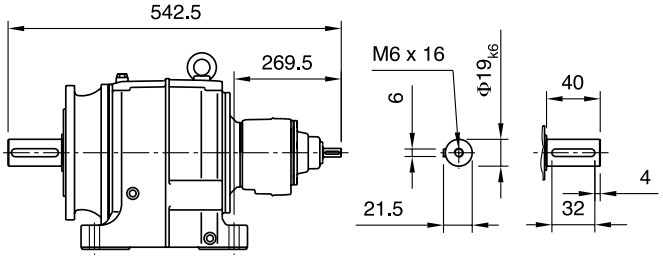

	63	71	80	90S	90L	100	112	132S	132M
kl		359	359	359	359	359	359	422	422
cl	8	8	10	10	10	12	12	13	13
øbm	95H7	110H7	130H7	130H7	130H7	180H7	180H7	230H7	230H7
øem	115	130	165	165	165	215	215	265	265
øam	140	160	200	200	200	250	250	300	300
ø sm	4 x M8 x 16	4 x M8 x 16	4x ∅ 11	4x ∅ 11	4x ∅ 11	4x ∅ 13,5	4x ∅ 13,5	4x ∅ 13,5	4x ∅ 13,5
kc	530	530	530	530	530	530	530		

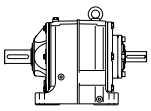

SI4

SIFE26B/C-U
71 - 132

SIFE26..

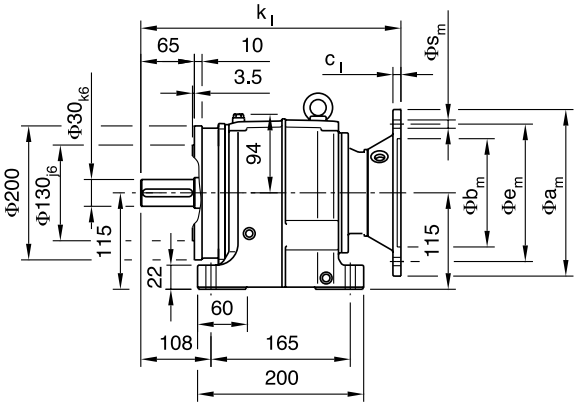

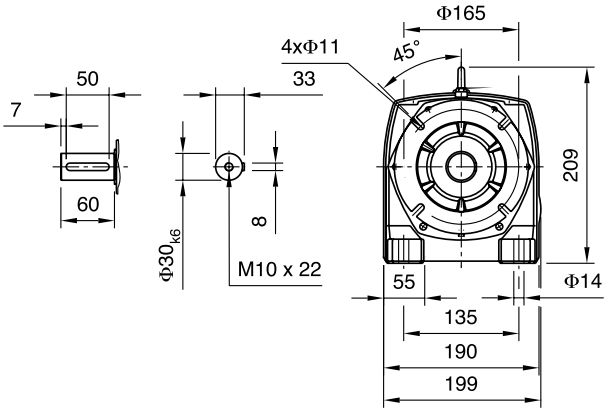

SIFE26B/C-I

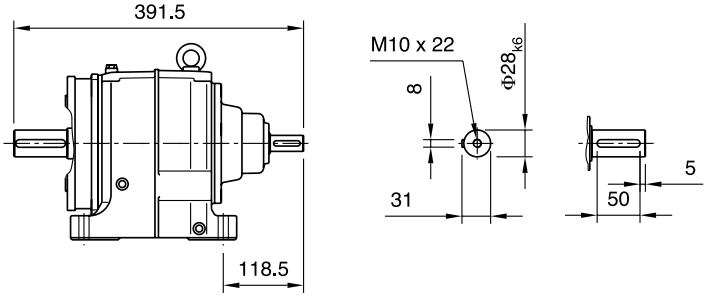

SIFE26C16B/C-U
63 - 112

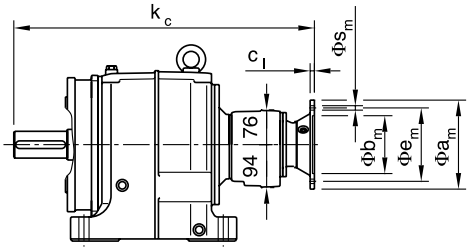

SIFE26C16B/C-I

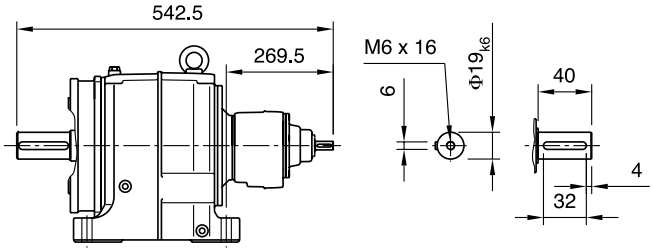

	63	71	80	90S	90L	100	112	132S	132M
kl		359	359	359	359	359	359	422	422
cl	8	8	10	10	10	12	12	13	13
Øbm	95H7	110H7	130H7	130H7	130H7	180H7	180H7	230H7	230H7
Øem	115	130	165	165	165	215	215	265	265
Øam	140	160	200	200	200	250	250	300	300
Ø sm	4 x M8 x 16	4 x M8 x 16	4x Ø 11	4x Ø11	4x Ø 11	4x Ø 13,5	4x Ø 13,5	4x Ø 13,5	4x Ø 13,5
kc	530	530	530	530	530	530	530		

SICR26B/C-U
71 - 132

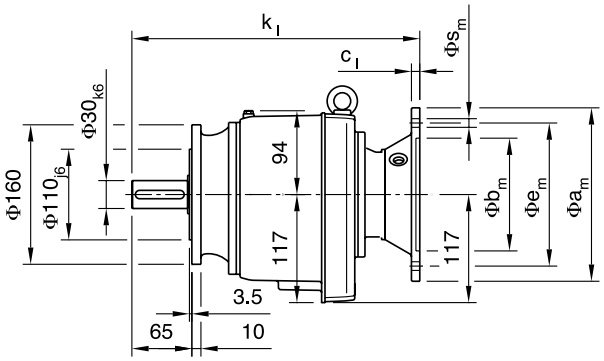

SICR26..

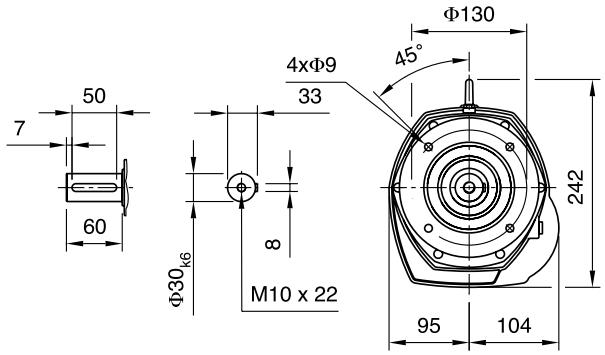

SICR26B/C-I

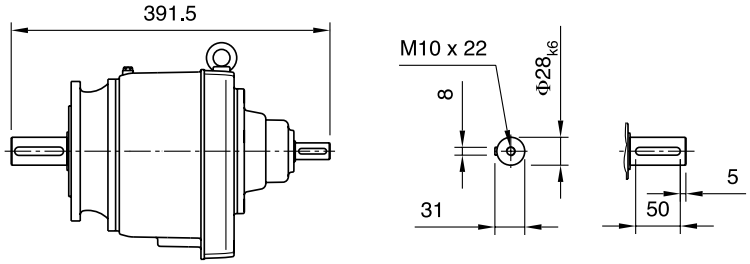

SICR26C16B/C-U
63 - 112

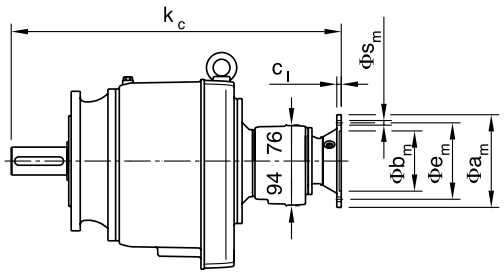

SICR26C16B/C-I

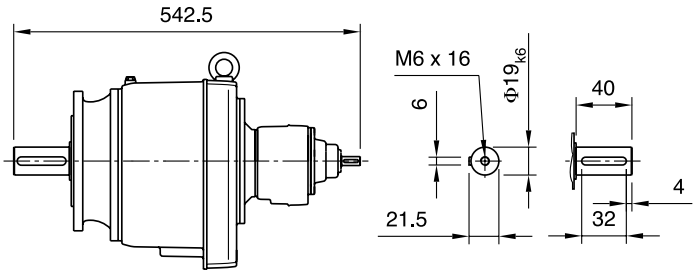

	63	71	80	90S	90L	100	112	132S	132M
kl		359	359	359	359	359	359	422	422
cl	8	8	10	10	10	12	12	13	13
øbm	95H7	110H7	130H7	130H7	130H7	180H7	180H7	230H7	230H7
øem	115	130	165	165	165	215	215	265	265
øam	140	160	200	200	200	250	250	300	300
ø sm	4 x M8 x 16	4 x M8 x 16	4x ø 11	4x ø 11	4x ø 11	4x ø 13,5	4x ø 13,5	4x ø 13,5	4x ø 13,5
kc	530	530	530	530	530	530	530		

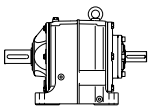

SI4

SICF26B/C-U
71 - 132

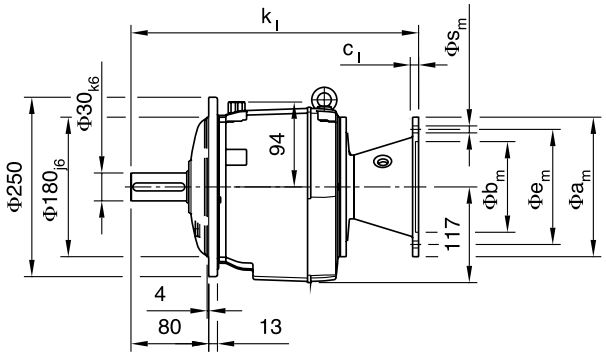

SICF26..

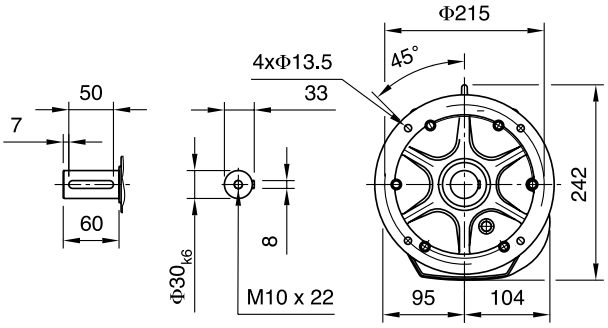

SICF26B/C-I

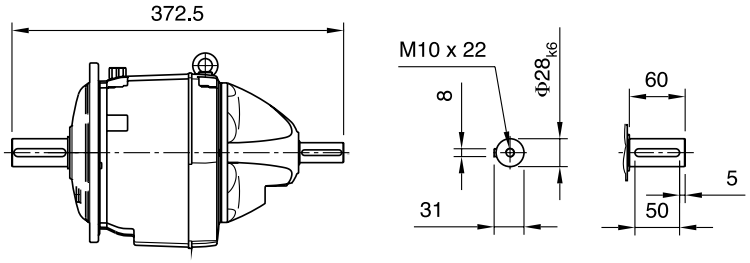

SICF26C16B/C-U
63 - 112

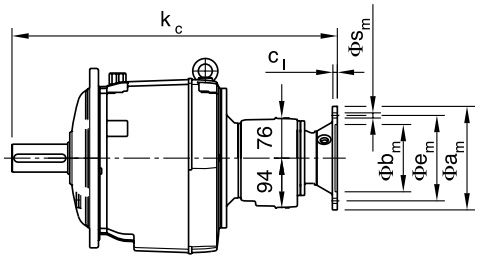

SICF26C16B/C-I

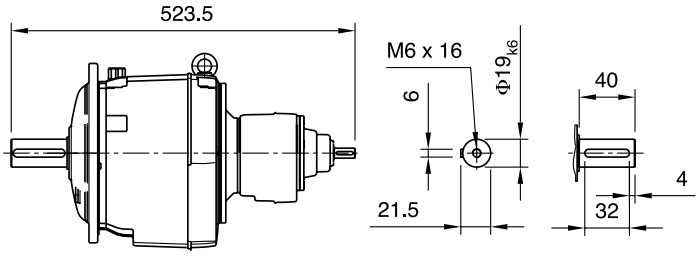

	63	71	80	90S	90L	100	112	132S	132M
kI		340	340	340	340	340	340	403	403
cI	8	8	10	10	10	12	12	13	13
Øbm	95H7	110H7	130H7	130H7	130H7	180H7	180H7	230H7	230H7
Øem	115	130	165	165	165	215	215	265	265
Øam	140	160	200	200	200	250	250	300	300
Ø sm	4 x M8 x 16	4x Ø 9	4x Ø 11	4x Ø 11	4x Ø 11	4x Ø 13.5	4x Ø 13.5	4x Ø 13.5	4x Ø 13.5
kc	511	511	511	511	511	511	511		

SICE26B/C-U
71 - 132

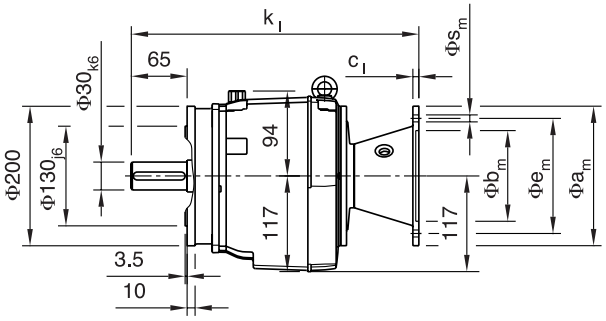

SICE26..

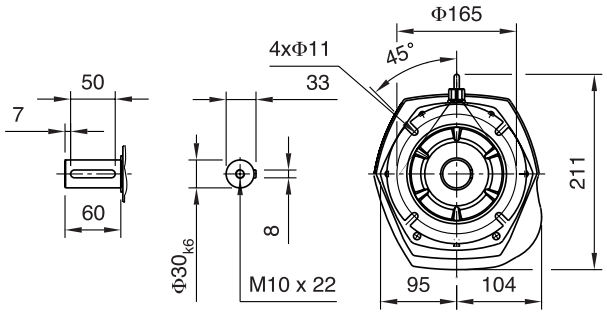

SICE26B/C-I

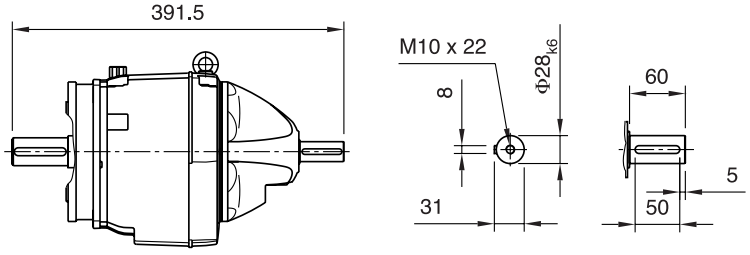

SICE26C16B/C-U
63 - 112

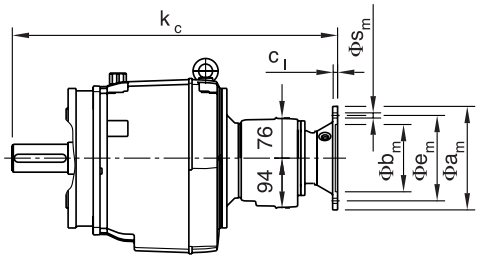

SICE26C16B/C-I

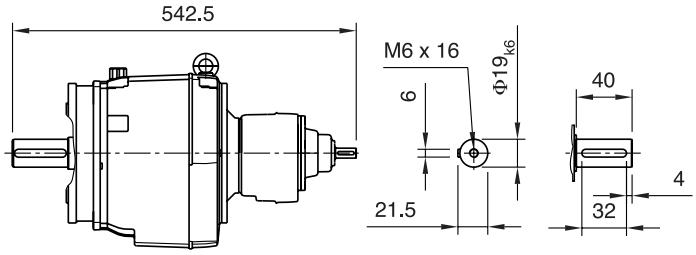

	63	71	80	90S	90L	100	112	132S	132M
kl		359	359	359	359	359	359	422	422
cl	8	8	10	10	10	12	12	13	13
øbm	95H7	110H7	130H7	130H7	130H7	180H7	180H7	230H7	230H7
øem	115	130	165	165	165	215	215	265	265
øam	140	160	200	200	200	250	250	300	300
ø sm	4 x M8 x 16	4 x M8 x 16	4x ∅ 11	4x ∅ 11	4x ∅ 11	4x ∅ 13,5	4x ∅ 13,5	4x ∅ 13,5	4x ∅ 13,5
kc	530	530	530	530	530	530	530		

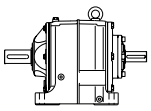

SI4

SIFN36B/C-U
71 - 132

SIFN36..

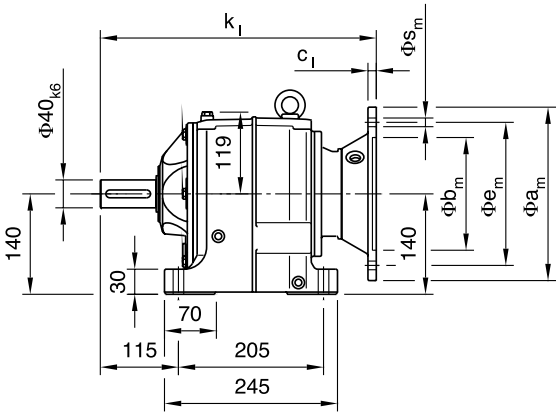

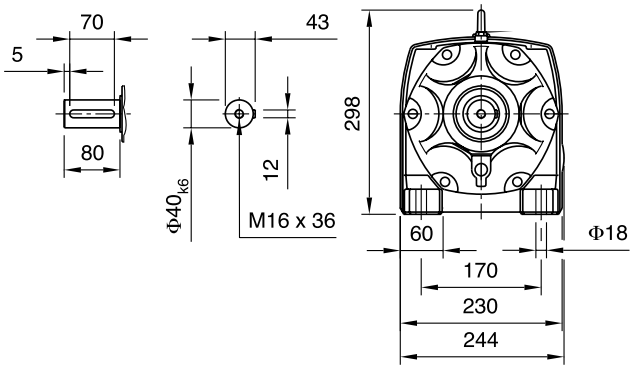

SIFN36B/C-I

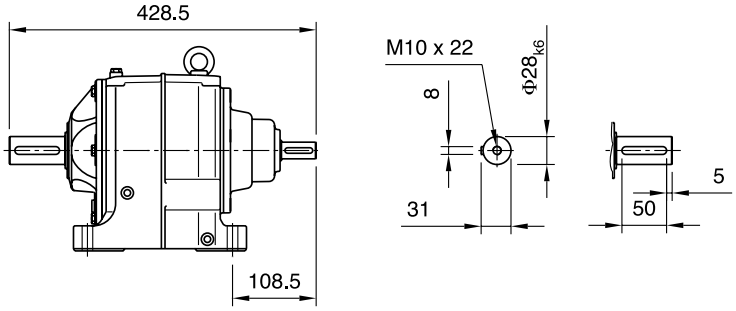

SIFN36C16B/C-U
63 - 112

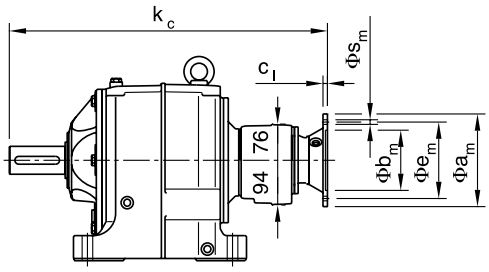

SIFN36C16B/C-I

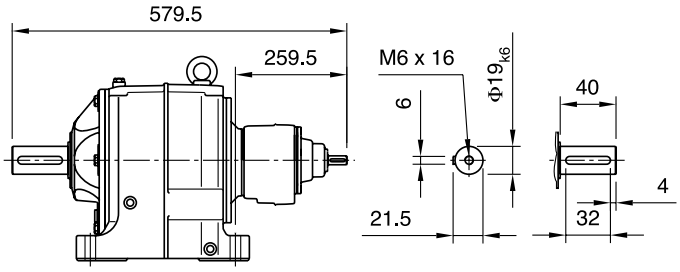

	63	71	80	90S	90L	100	112	132S	132M
kl		396	396	396	396	396	396	459	459
cl	8	8	10	10	10	12	12	13	13
Øbm	95H7	110H7	130H7	130H7	130H7	180H7	180H7	230H7	230H7
Øem	115	130	165	165	165	215	215	265	265
Øam	140	160	200	200	200	250	250	300	300
Ø sm	4 x M8 x 16	4 x M8 x 16	4x Ø 11	4x Ø 11	4x Ø 11	4x Ø 13,5	4x Ø 13,5	4x Ø 13,5	4x Ø 13,5
kc	567	567	567	567	567	567	567		

SIFR36B/C-U
71 - 132

SIFR36..

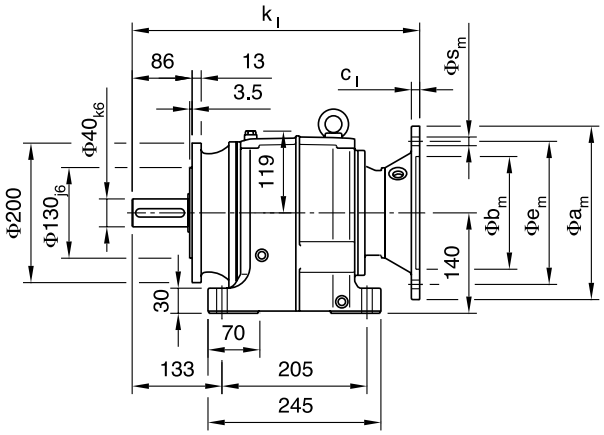

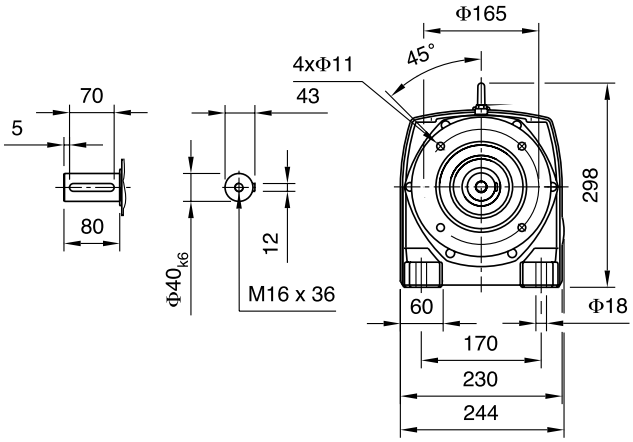

SIFR36B/C-I

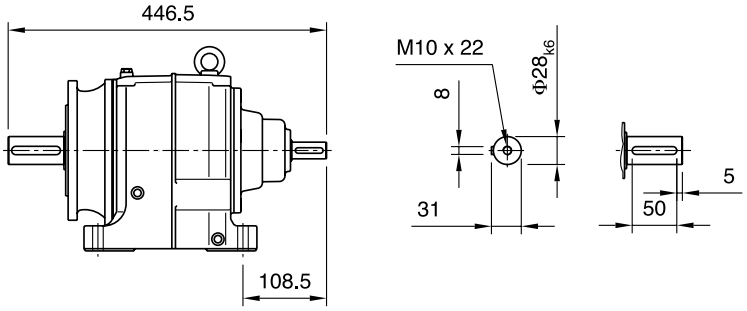

SIFR36C16B/C-U
63 - 112

SIFR36C16B/C-I

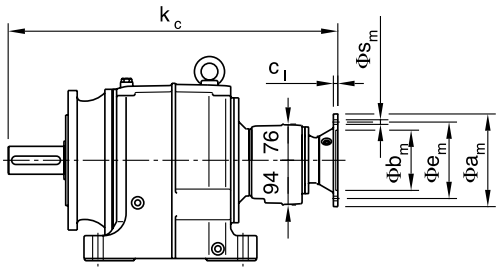

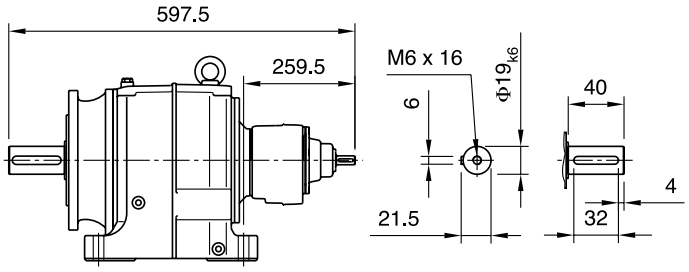

	63	71	80	90S	90L	100	112	132S	132M
kl		414	414	414	414	414	414	477	477
cl	8	8	10	10	10	12	12	13	13
øbm	95H7	110H7	130H7	130H7	130H7	180H7	180H7	230H7	230H7
øem	115	130	165	165	165	215	215	265	265
øam	140	160	200	200	200	250	250	300	300
ø sm	4 x M8 x 16	4 x M8 x 16	4x ∅ 11	4x ∅11	4x ∅ 11	4x ∅ 13,5	4x ∅ 13,5	4x ∅ 13,5	4x ∅ 13,5
kc	585	585	585	585	585	585	585		

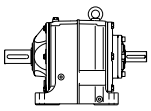

SI4

SIFE36B/C-U
71 - 132

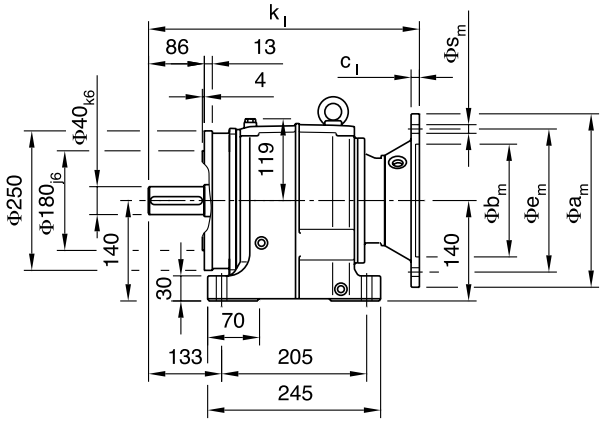

SIFE36..

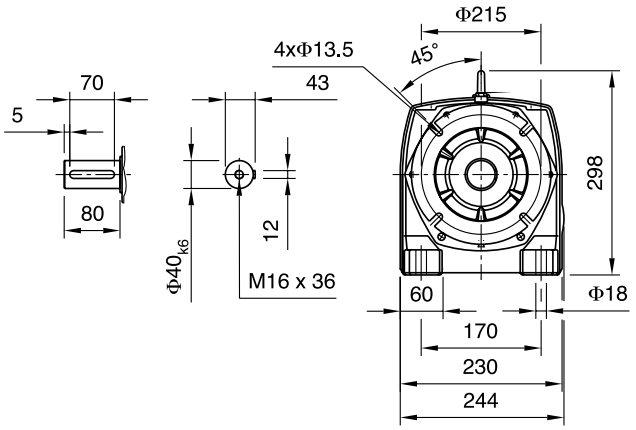

SIFE36B/C-I

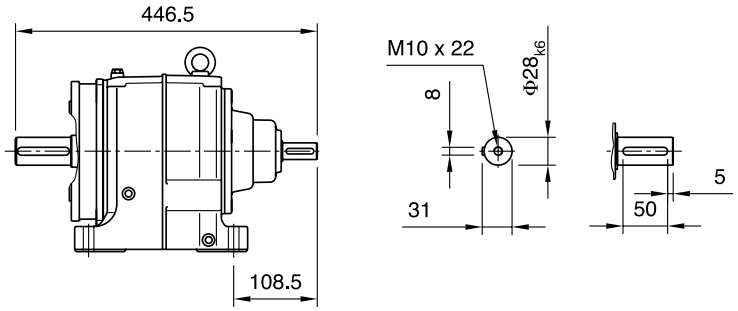

SIFE36C16B/C-U
63 - 112

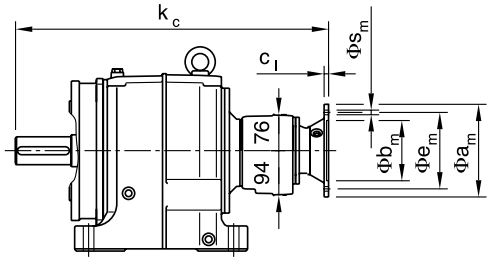

SIFE36C16B/C-I

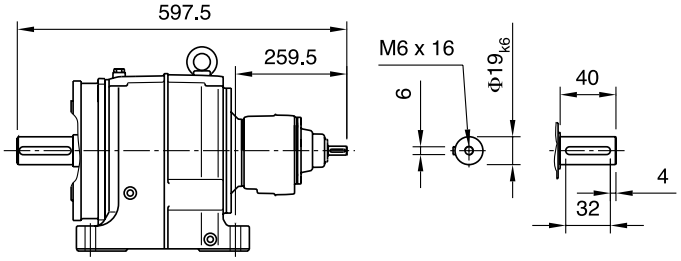

	63	71	80	90S	90L	100	112	132S	132M
kl		414	414	414	414	414	414	477	477
cl	8	8	10	10	10	12	12	13	13
Øbm	95H7	110H7	130H7	130H7	130H7	180H7	180H7	230H7	230H7
Øem	115	130	165	165	165	215	215	265	265
Øam	140	160	200	200	200	250	250	300	300
Ø sm	4 x M8 x 16	4 x M8 x 16	4x Ø 11	4x Ø 11	4x Ø 11	4x Ø 13.5	4x Ø 13.5	4x Ø 13.5	4x Ø 13.5
kc	585	585	585	585	585	585	585		

SIFM36B/C-U

71 - 132

SIFM36..

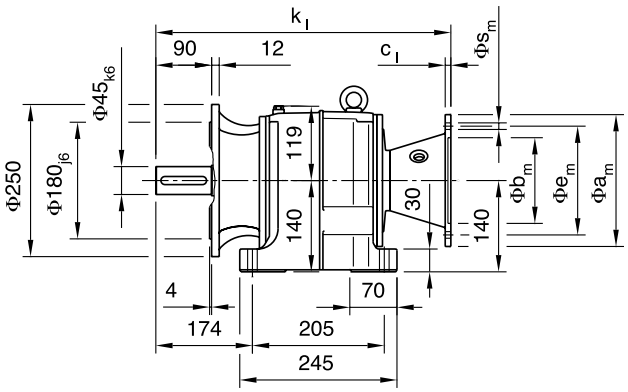

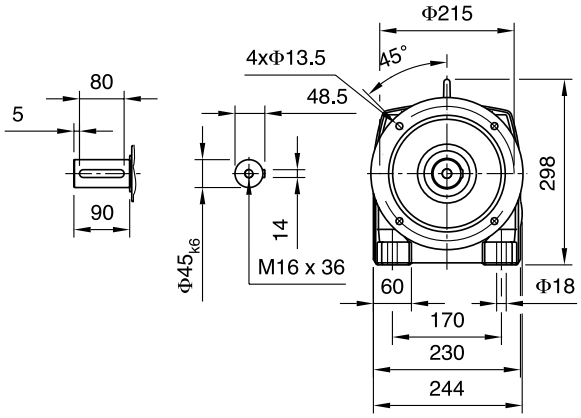

SIFM36B/C-I

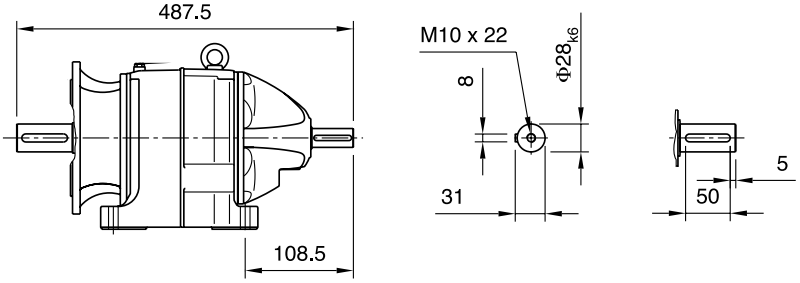

SIFM36C16B/C-U

63 - 112

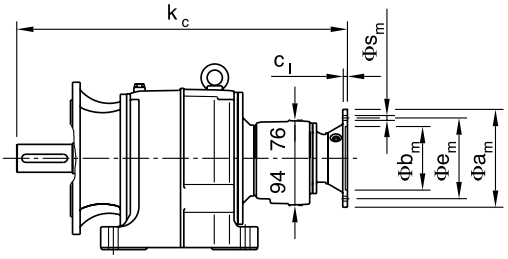

SIFM36C16B/C-I

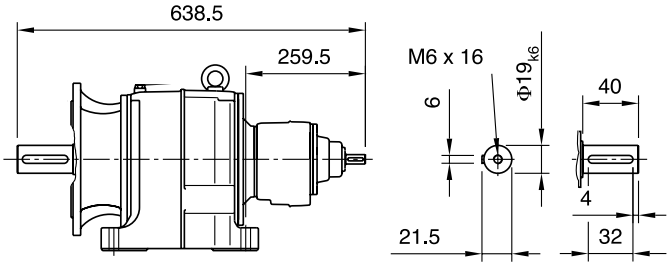

	63	71	80	90S	90L	100	112	132S	132M
kl		455	455	455	455	455	455	518	518
cl	8	8	10	10	10	12	12	13	13
øbm	95H7	110H7	130H7	130H7	130H7	180H7	180H7	230H7	230H7
øem	115	130	165	165	165	215	215	265	265
øam	140	160	200	200	200	250	250	300	300
ø sm	4 x M8 x 16	4 x M8 x 16	4x ∅ 11	4x ∅ 11	4x ∅ 11	4x ∅ 13,5	4x ∅ 13,5	4x ∅ 13,5	4x ∅ 13,5
kc	626	626	626	626	626	626	626		

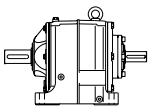

SI4

SICR36B/C-U
71 - 132

SICR36..

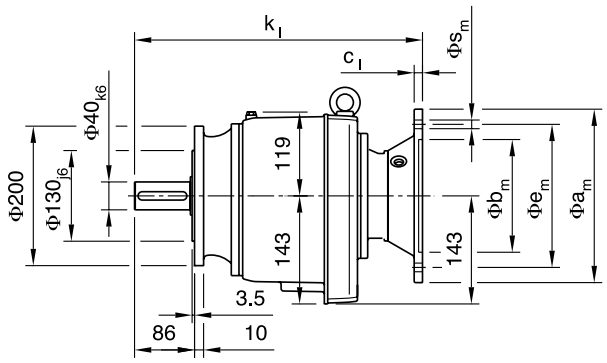

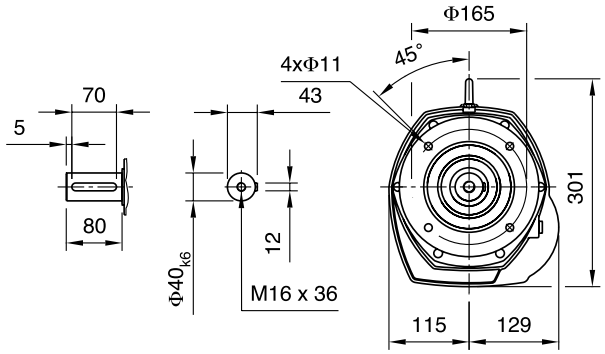

SICR36B/C-I

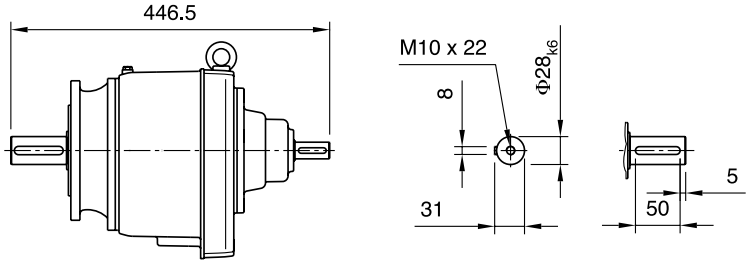

SICR36C16B/C-U
63 - 112

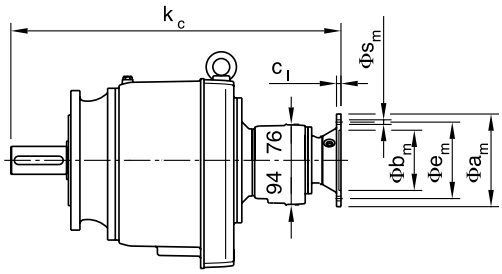

SICR36C16B/C-I

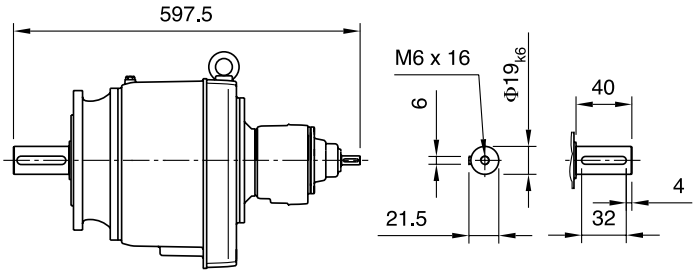

	63	71	80	90S	90L	100	112	132S	132M
kl		414	414	414	414	414	414	477	477
cl	8	8	10	10	10	12	12	13	13
Øbm	95H7	110H7	130H7	130H7	130H7	180H7	180H7	230H7	230H7
Øem	115	130	165	165	165	215	215	265	265
Øam	140	160	200	200	200	250	250	300	300
Ø sm	4 x M8 x 16	4 x M8 x 16	4x Ø 11	4x Ø11	4x Ø 11	4x Ø 13,5	4x Ø 13,5	4x Ø 13,5	4x Ø 13,5
kc	585	585	585	585	585	585	585		

SICE36B/C-U
71 - 132

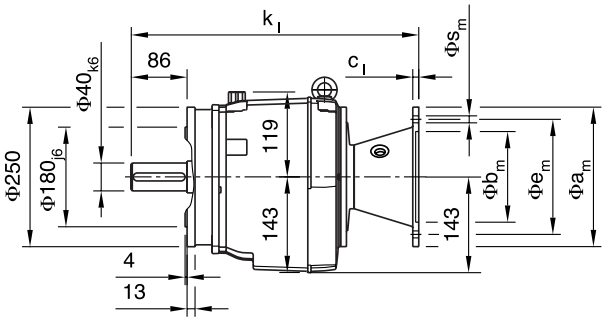

SICE36..

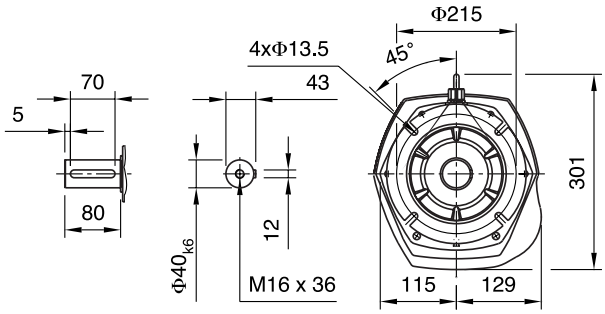

SICE36B/C-I

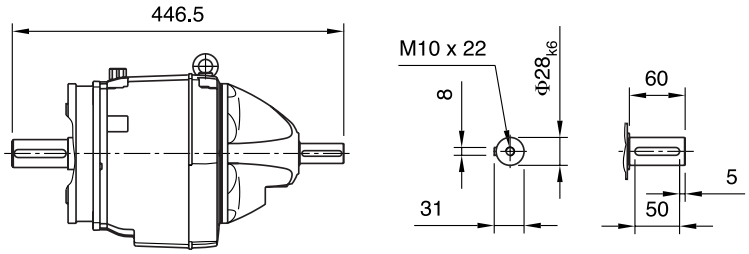

SICE36C16B/C-U
63 - 112

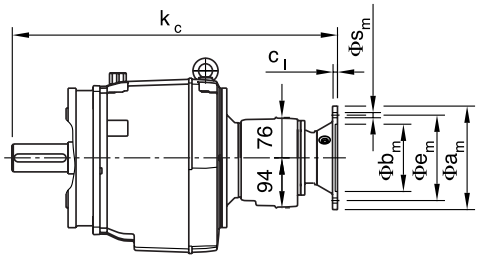

SICE36C16B/C-I

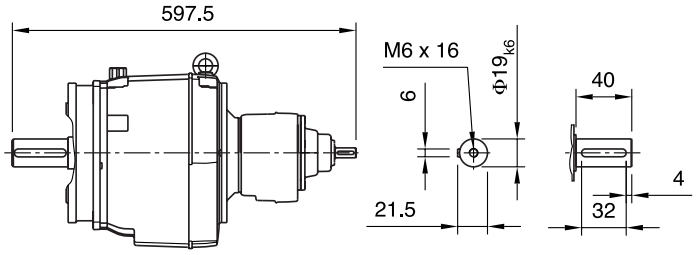

	63	71	80	90S	90L	100	112	132S	132M
kl		414	414	414	414	414	414	477	477
cl	8	8	10	10	10	12	12	13	13
øbm	95H7	110H7	130H7	130H7	130H7	180H7	180H7	230H7	230H7
øem	115	130	165	165	165	215	215	265	265
øam	140	160	200	200	200	250	250	300	300
ø sm	4 x M8 x 16	4 x M8 x 16	4x Ø 11	4x Ø 11	4x Ø 11	4x Ø 13,5	4x Ø 13,5	4x Ø 13,5	4x Ø 13,5
kc	585	585	585	585	585	585	585		

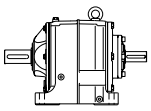

SI4

SICF36B/C-U
71 - 132

SICF36..

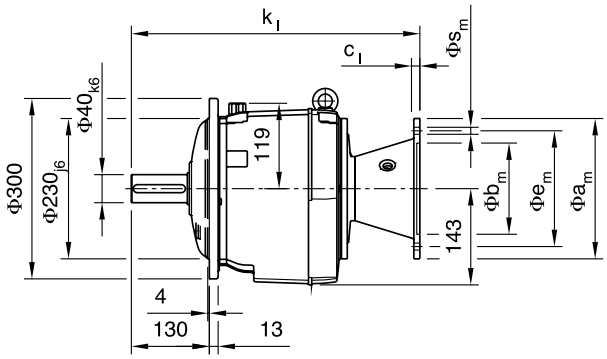

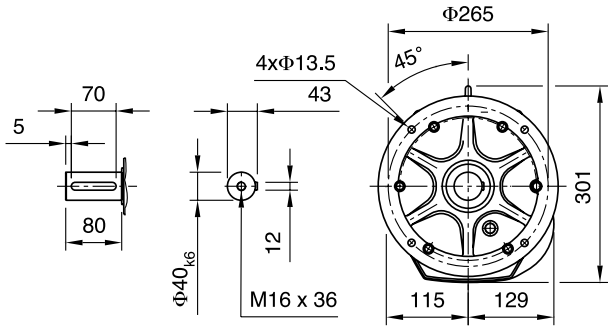

SICF36B/C-I

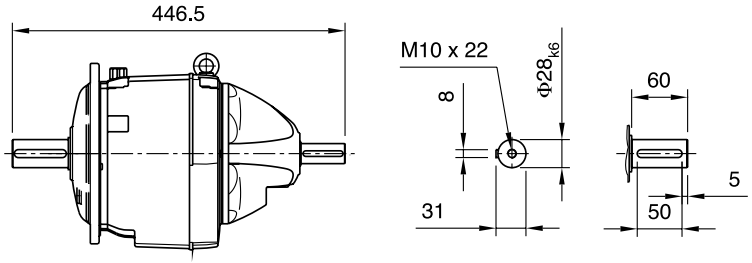

SICF36C16B/C-U
63 - 112

SICF36C16B/C-I

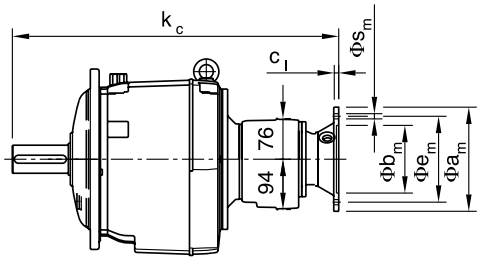

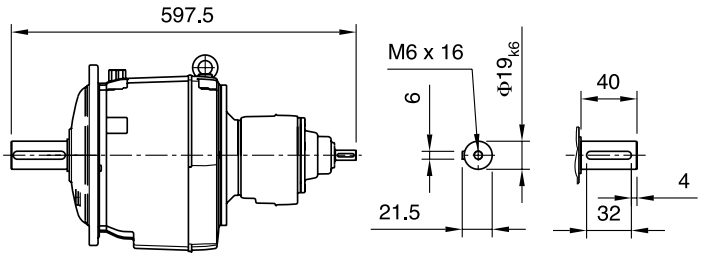

	63	71	80	90S	90L	100	112	132S	132M
kl		414	414	414	414	414	414	477	477
cl	8	8	10	10	10	12	12	13	13
Øbm	95H7	110H7	130H7	130H7	130H7	180H7	180H7	230H7	230H7
Øem	115	130	165	165	165	215	215	265	265
Øam	140	160	200	200	200	250	250	300	300
Ø sm	4 x M8 x 16	4x Ø 9	4x Ø 11	4x Ø11	4x Ø 11	4x Ø 13,5	4x Ø 13,5	4x Ø 13,5	4x Ø 13,5
kc	585	585	585	585	585	585	585		

SICM36B/C-U
71 - 132

SICM36..

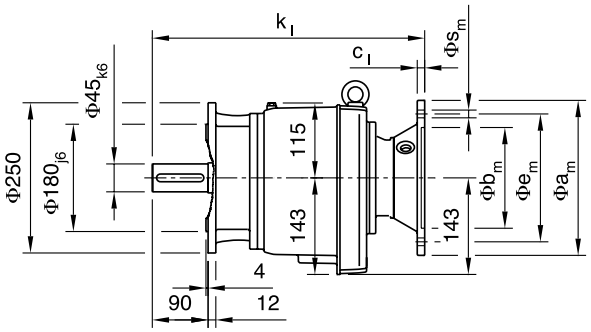

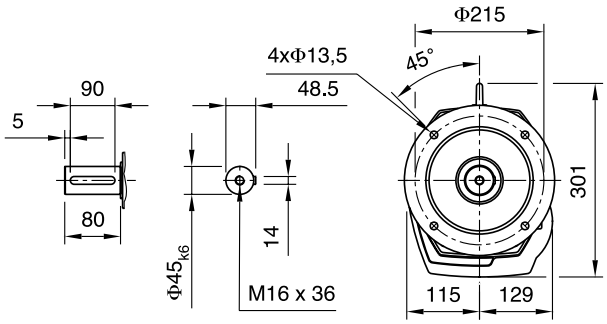

SICM36B/C-I

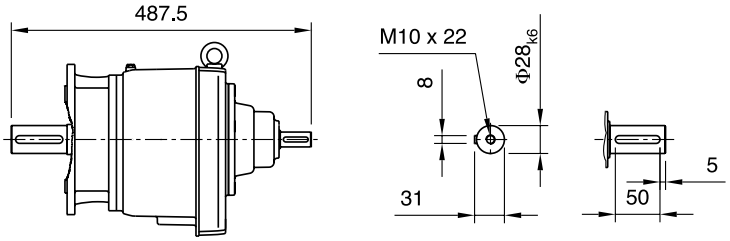

SICM36C16B/C-U
63 - 112

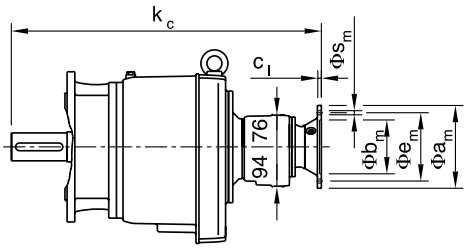

SICM36C16B/C-I

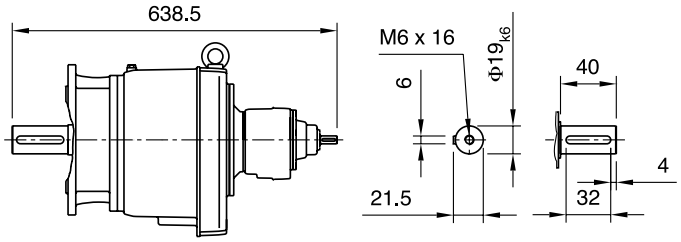

	63	71	80	90S	90L	100	112	132S	132M
kl		455	455	455	455	455	455	518	518
cl	8	8	10	10	10	12	12	13	13
øbm	95H7	110H7	130H7	130H7	130H7	180H7	180H7	230H7	230H7
øem	115	130	165	165	165	215	215	265	265
øam	140	160	200	200	200	250	250	300	300
ø sm	4 x M8 x 16	4 x M8 x 16	4x ∅ 11	4x ∅ 11	4x ∅ 11	4x ∅ 13,5	4x ∅ 13,5	4x ∅ 13,5	4x ∅ 13,5
kc	626	626	626	626	626	626	626		

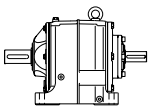

SI4

SIFN46B/C-U
80 - 180

SIFN46..

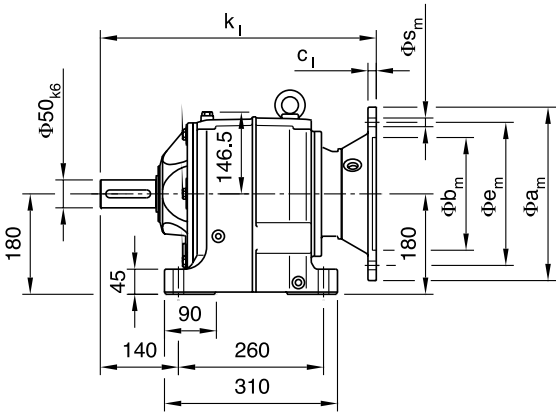

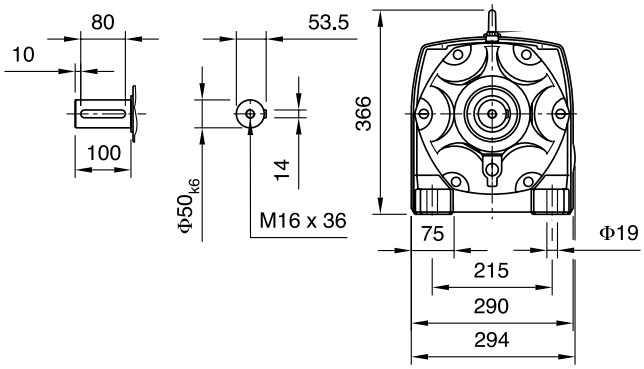

SIFN46B/C-I

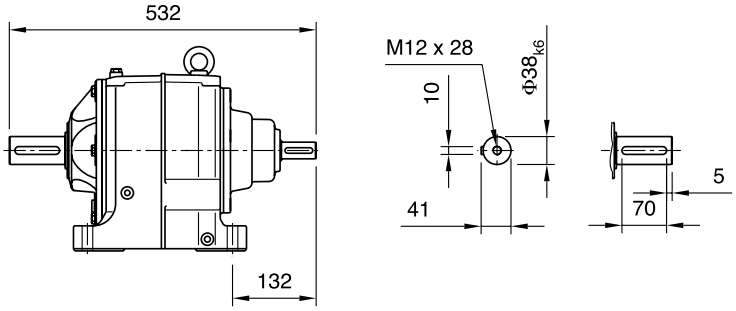

SIFN46C16B/C-U
63 - 112

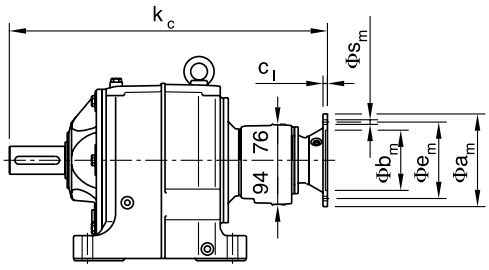

SIFN46C16B/C-I

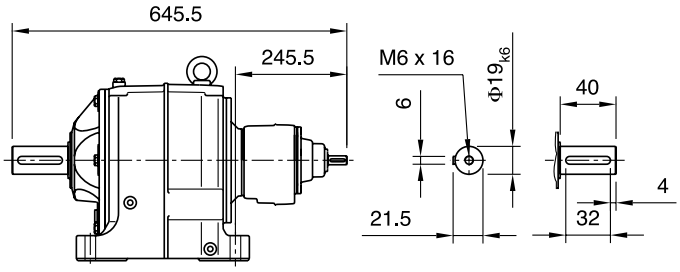

	63	71	80	90S	90L	100	112	132S	132M	160M	160L	180M	180L							
kl			463	463	463	463	463	526	526	591	591	591	591							
cl	8	8	10	10	10	12	12	13	13	15	15	15	15							
Øbm	95H7	110H7	130H7	130H7	130H7	180H7	180H7	230H7	230H7	250H7	250H7	250H7	250H7							
Øem	115	130	165	165	165	215	215	265	265	300	300	300	300							
Øam	140	160	200	200	200	250	250	300	300	350	350	350	350							
Ø sm	4 x M8 x 16	4 x M8 x 16	4x Ø 11	4x Ø11	4x Ø 11	4x Ø 13,5	4x Ø 13,5	4x Ø 13,5	4x Ø 13,5	4x Ø 17,5	4x Ø 17,5	4x Ø 17,5	4x Ø 17,5							
kc	633	633	633	633	633	633	633													

SIFE46B/C-U
80 - 180

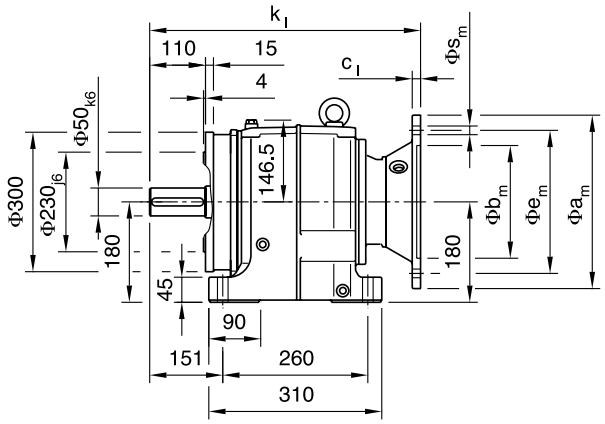

SIFE46..

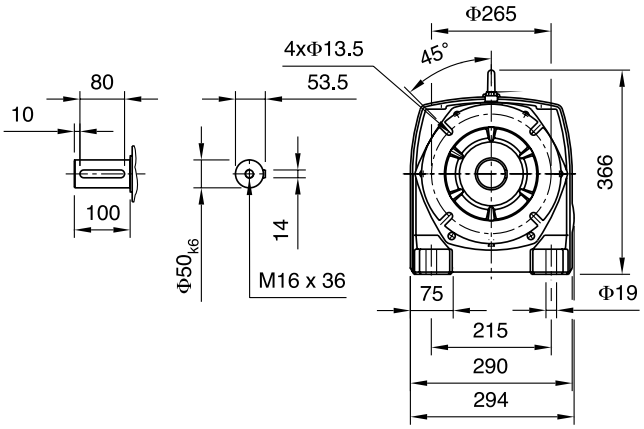

SIFE46B/C-I

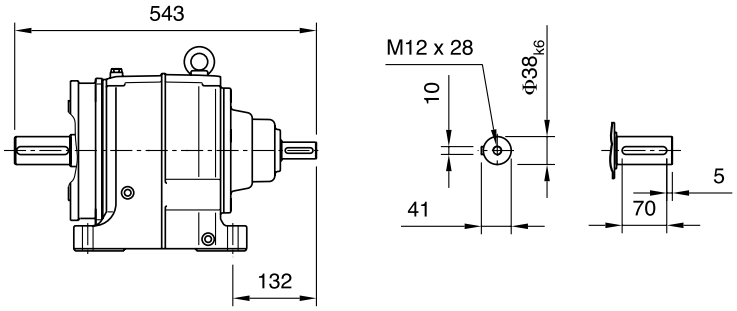

SIFE46C16B/C-U
63 - 112

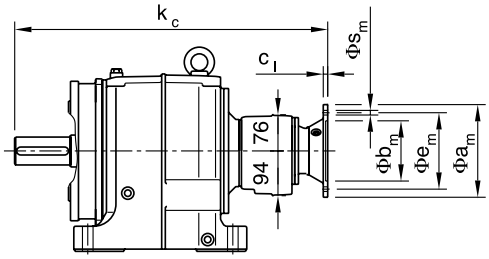

SIFE46C16B/C-I

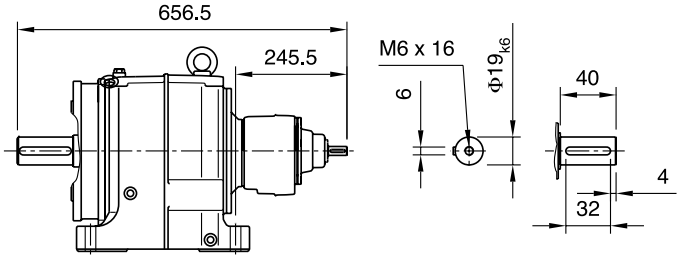

	63	71	80	90S	90L	100	112	132S	132M	160M	160L	180M	180L							
kl			474	474	474	474	474	537	537	602	602	602	602							
cl	8	8	10	10	10	12	12	13	13	15	15	15	15							
Øbm	95H7	110H7	130H7	130H7	130H7	180H7	180H7	230H7	230H7	250H7	250H7	250H7	250H7							
Øem	115	130	165	165	165	215	215	265	265	300	300	300	300							
Øam	140	160	200	200	200	250	250	300	300	350	350	350	350							
Ø sm	4 x M8 x 16	4 x M8 x 16	4x Ø 11	4x Ø 11	4x Ø 11	4x Ø 13,5	4x Ø 13,5	4x Ø 13,5	4x Ø 13,5	4x Ø 17,5	4x Ø 17,5	4x Ø 17,5	4x Ø 17,5							
kc	644	644	644	644	644	644	644													

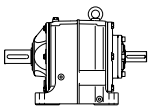

SI4

SIFM46B/C-U
80 - 180

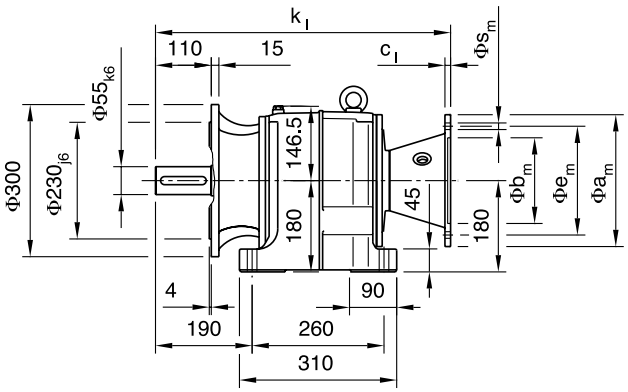

SIFM46..

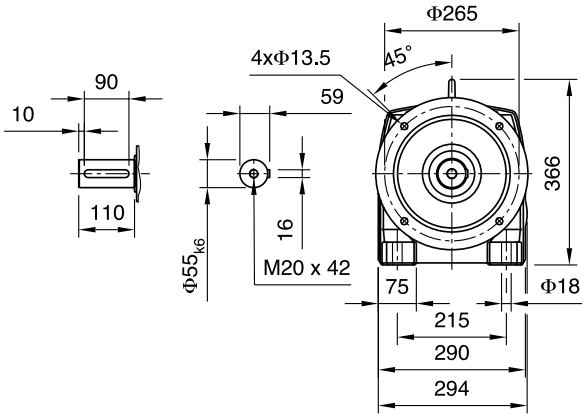

SIFM46B/C-I

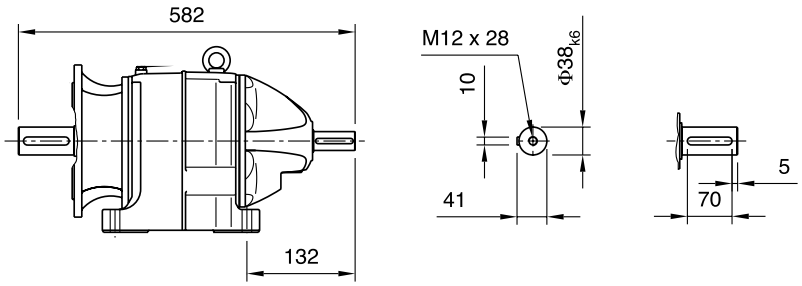

SIFM46C16B/C-U
63 - 112

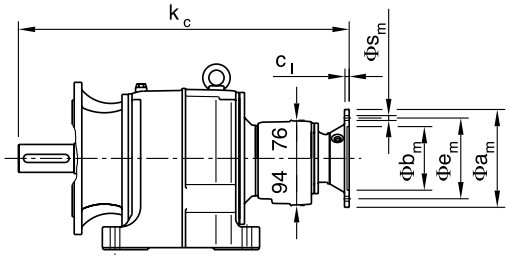

SIFM46C16B/C-I

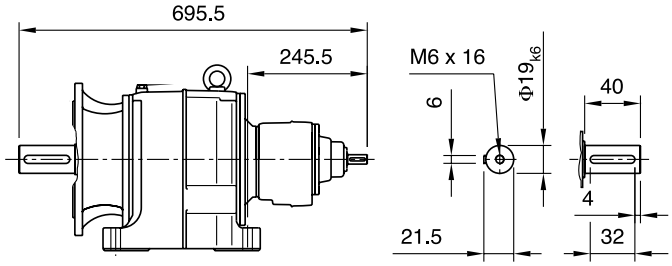

	63	71	80	90S	90L	100	112	132S	132M	160M	160L	180M	180L
kl			513	513	513	513	513	576	576	641	641	641	641
cl	8	8	10	10	10	12	12	13	13	15	15	15	15
Øbm	95H7	110H7	130H7	130H7	130H7	180H7	180H7	230H7	230H7	250H7	250H7	250H7	250H7
Øem	115	130	165	165	165	215	215	265	265	300	300	300	300
Øam	140	160	200	200	200	250	250	300	300	350	350	350	350
Ø sm	4 x M8 x 16	4 x M8 x 16	4x Ø 11	4x Ø11	4x Ø 11	4x Ø 13,5	4x Ø 13,5	4x Ø 13,5	4x Ø 13,5	4x Ø 17,5	4x Ø 17,5	4x Ø 17,5	4x Ø 17,5
kc	683	683	683	683	683	683	683						

SICE46B/C-U
80 - 180

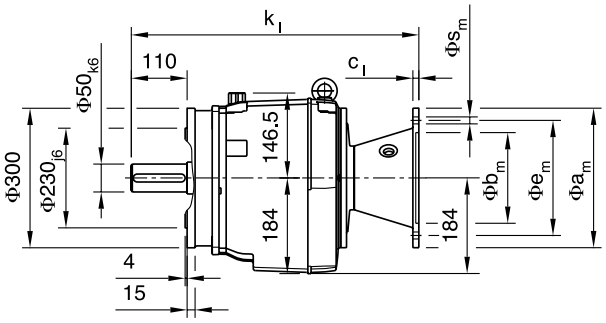

SICE46..

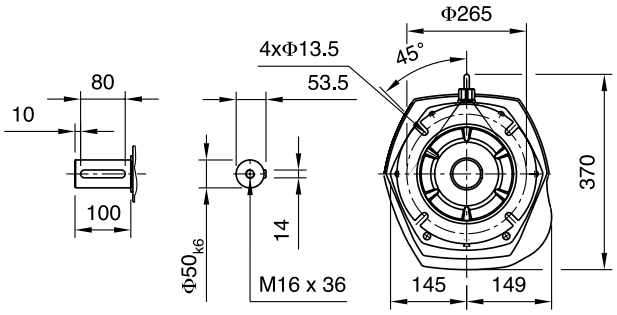

SICE46B/C-I

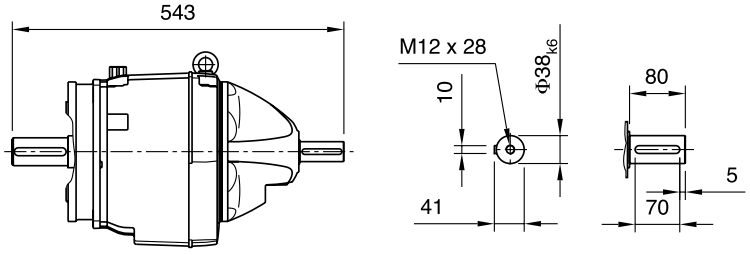

SICE46C16B/C-U
63 - 112

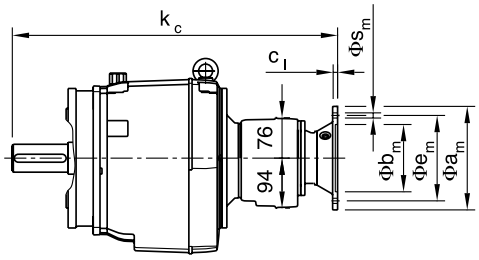

SICE46C16B/C-I

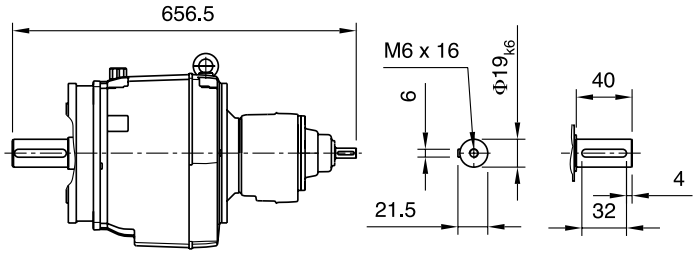

	63	71	80	90S	90L	100	112	132S	132M	160M	160L	180M	180L							
kl			474	474	474	474	474	537	537	602	602	602	602							
cl	8	8	10	10	10	12	12	13	13	15	15	15	15							
øbm	95H7	110H7	130H7	130H7	130H7	180H7	180H7	230H7	230H7	250H7	250H7	250H7	250H7							
øem	115	130	165	165	165	215	215	265	265	300	300	300	300							
øam	140	160	200	200	200	250	250	300	300	350	350	350	350							
ø sm	4 x M8 x 16	4 x M8 x 16	4x ∅ 11	4x ∅ 11	4x ∅ 11	4x ∅ 13,5	4x ∅ 13,5	4x ∅ 13,5	4x ∅ 13,5	4x ∅ 17,5	4x ∅ 17,5	4x ∅ 17,5	4x ∅ 17,5							
kc	644	644	644	644	644	644	644													

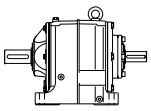

SI4

SICF46B/C-U
80 - 180

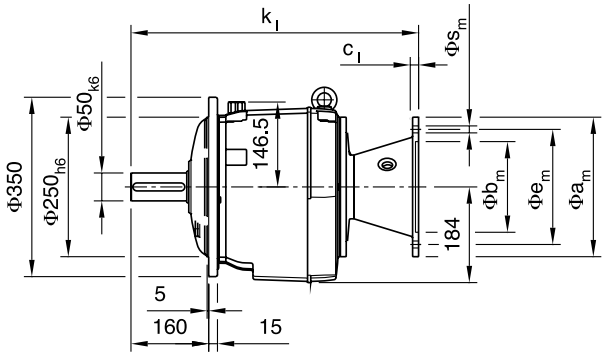

SICF46..

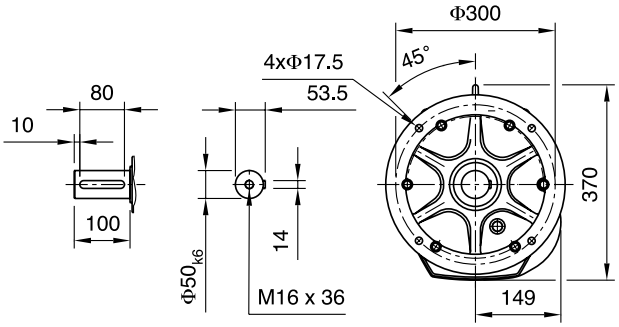

SICF46B/C-I

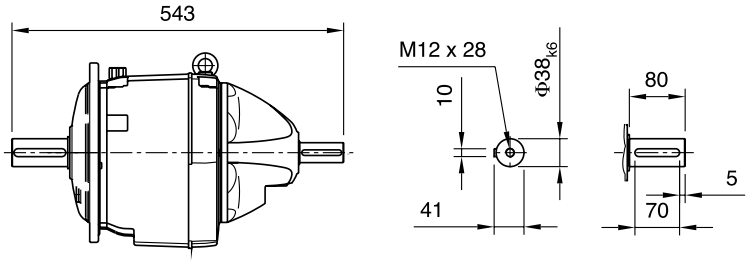

SICF46C16B/C-U
63 - 112

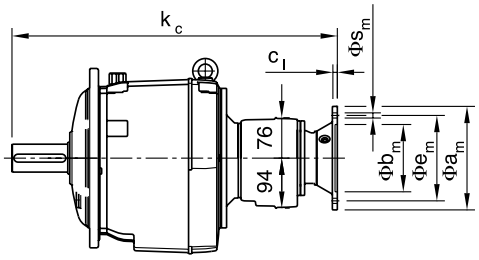

SICF46C16B/C-I

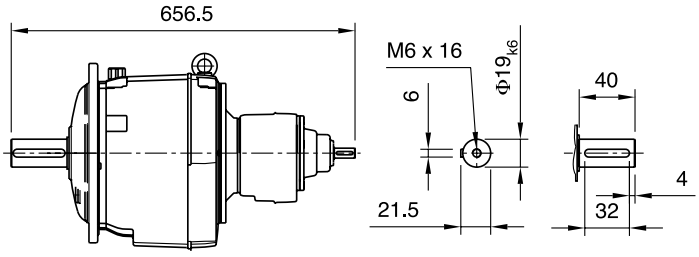

	63	71	80	90S	90L	100	112	132S	132M	132MG	160M	160L	180M	180L	200L					
k			636	678	678	716	729	798	833	833	946	990	975	1013	1071					
ku																				
kz	779	783	806	848	848	886	899													
kc																				
kb	48	60	71	77	77	80	89	97	97	97	77	77	112	112	147					
øg	121	138	157	177	177	197	219	235	235	235	330	330	380	380	420					
g1	96	102	125	133	133	144	165	182	182	182	287	287	312	312	350					
øam																				

SICM46B/C-U
80 - 180

SICM46..

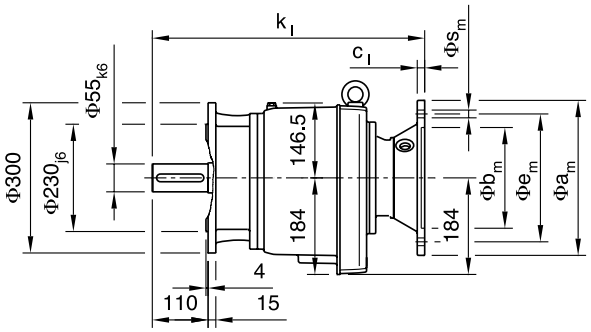

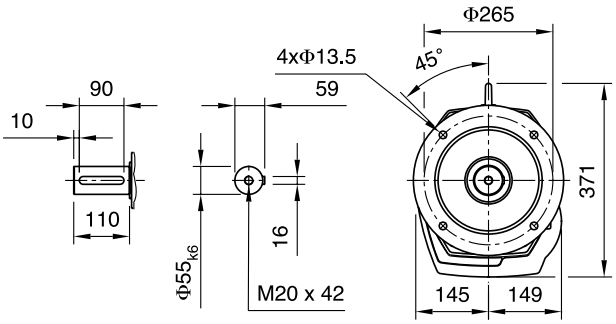

SICM46B/C-I

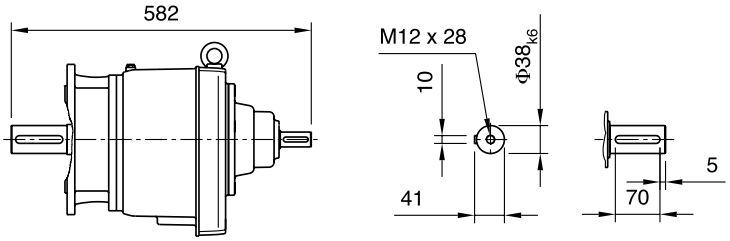

SICM46C16B/C-U
63 - 112

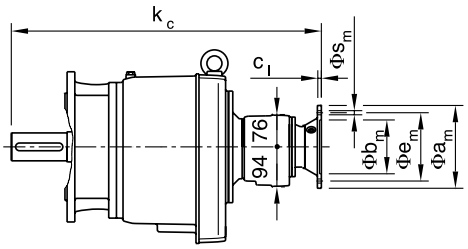

SICM46C16B/C-I

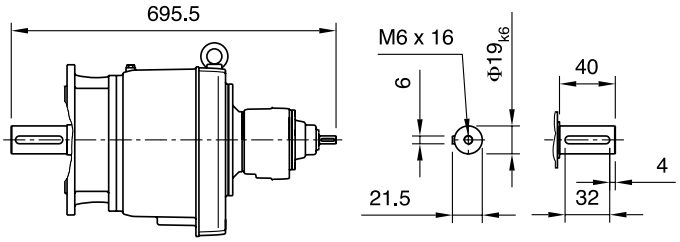

	63	71	80	90S	90L	100	112	132S	132M	160M	160L	180M	180L							
kI			513	513	513	513	513	576	576	641	641	641	641							
cI	8	8	10	10	10	12	12	13	13	15	15	15	15							
Øbm	95H7	110H7	130H7	130H7	130H7	180H7	180H7	230H7	230H7	250H7	250H7	250H7	250H7							
Øem	115	130	165	165	165	215	215	265	265	300	300	300	300							
Øam	140	160	200	200	200	250	250	300	300	350	350	350	350							
Ø sm	4 x M8 x 16	4 x M8 x 16	4x Ø 11	4x Ø 11	4x Ø 11	4x Ø 13,5	4x Ø 13,5	4x Ø 13,5	4x Ø 13,5	4x Ø 17,5	4x Ø 17,5	4x Ø 17,5	4x Ø 17,5							
kc	683	683	683	683	683	683	683													

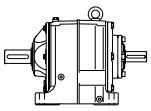

SI4

SICL46B/C-U
80 - 180

SICL46..

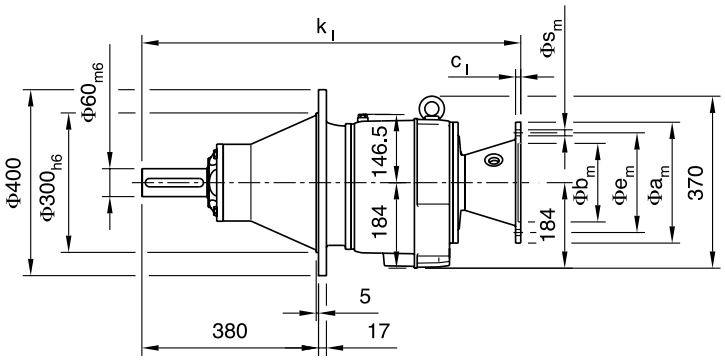

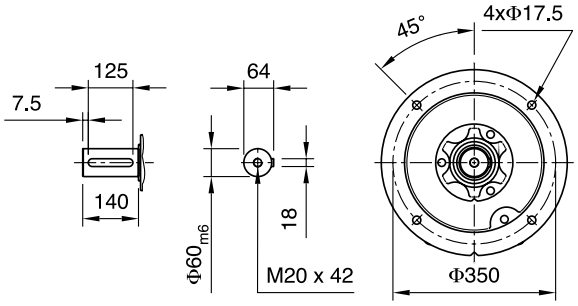

SICL46B/C-I

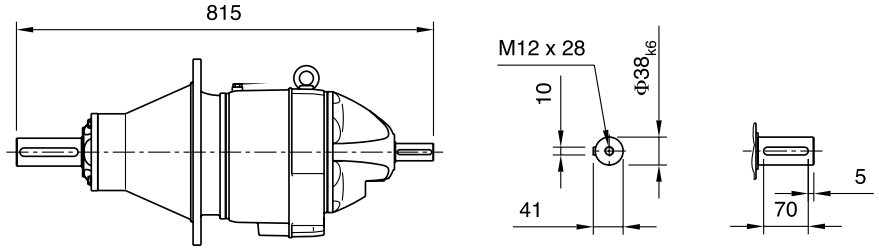

SICL46C16B/C-U
63 - 112

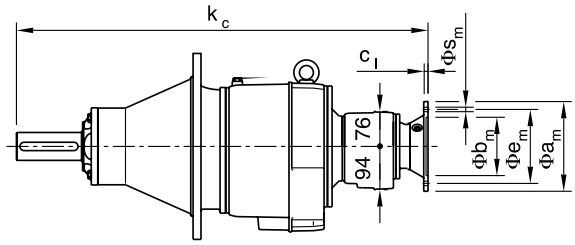

SICL46C16B/C-I

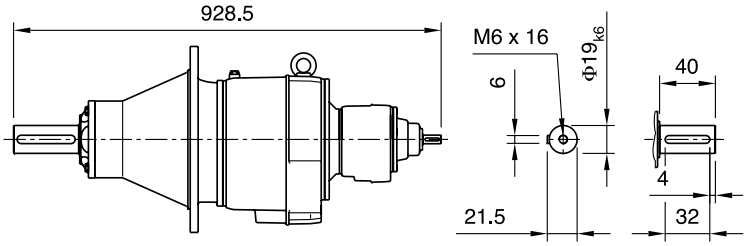

	63	71	80	90S	90L	100	112	132S	132M	160M	160L	180M	180L							
kl			746	746	746	746	746	809	809	874	874	874	874							
cl	8	8	10	10	10	12	12	13	13	15	15	15	15							
Øbm	95H7	110H7	130H7	130H7	130H7	180H7	180H7	230H7	230H7	250H7	250H7	250H7	250H7							
Øem	115	130	165	165	165	215	215	265	265	300	300	300	300							
Øam	140	160	200	200	200	250	250	300	300	350	350	350	350							
Ø sm	4 x M8 x 16	4 x M8 x 16	4x Ø 11	4x Ø 11	4x Ø 11	4x Ø 13,5	4x Ø 13,5	4x Ø 13,5	4x Ø 13,5	4x Ø 17,5	4x Ø 17,5	4x Ø 17,5	4x Ø 17,5							
kc	916	916	916	916	916	916	916													

SICP46B/C-U
80 - 180

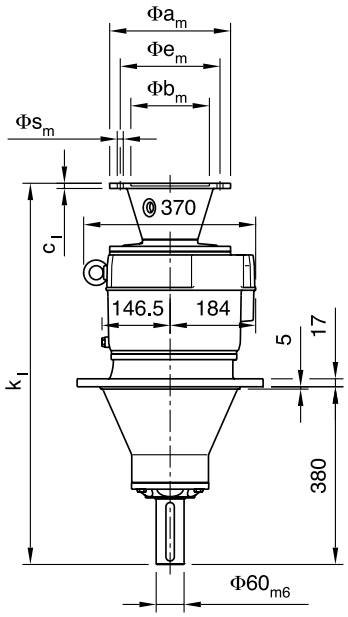

SICP46..

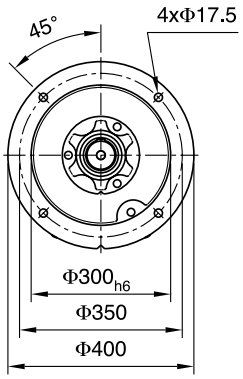

SICP46C16B/C-U
63 - 112

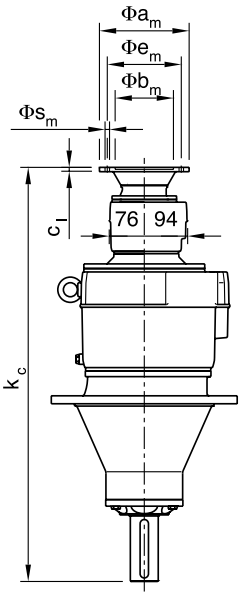

SICP46B/C-I

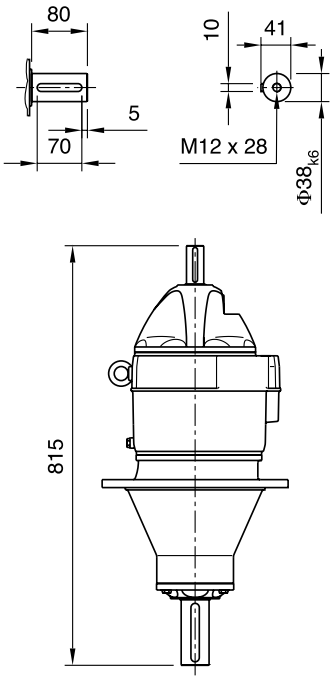

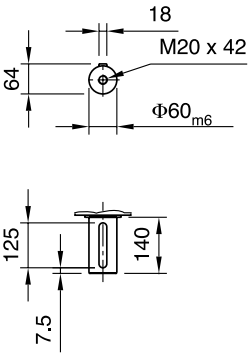

SICP46C16B/C-I

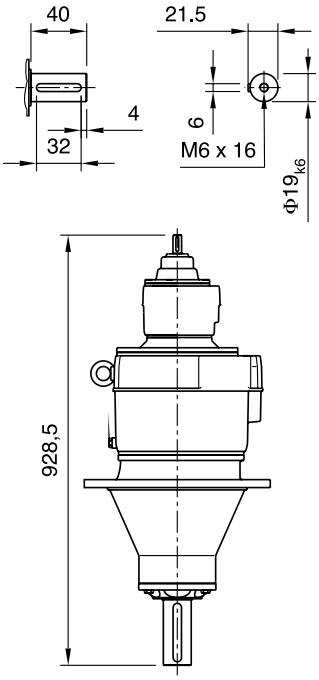

	63	71	80	90S	90L	100	112	132S	132M	160M	160L	180M	180L							
kl			746	746	746	746	746	809	809	874	874	874	874							
cl	8	8	10	10	10	12	12	13	13	15	15	15	15							
øbm	95H7	110H7	130H7	130H7	130H7	180H7	180H7	230H7	230H7	250H7	250H7	250H7	250H7							
øem	115	130	165	165	165	215	215	265	265	300	300	300	300							
øam	140	160	200	200	200	250	250	300	300	350	350	350	350							
ø sm	4 x M8 x 16	4 x M8 x 16	4x ∅ 11	4x ∅11	4x ∅ 11	4x ∅ 13,5	4x ∅ 13,5	4x ∅ 13,5	4x ∅ 13,5	4x ∅ 17,5	4x ∅ 17,5	4x ∅ 17,5	4x ∅ 17,5							
kc	916	916	916	916	916	916	916													

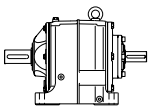

SI4

SIFN56B/C-U
80 - 180

SIFN56..

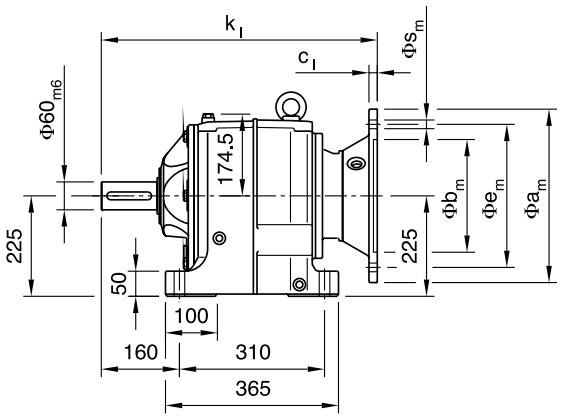

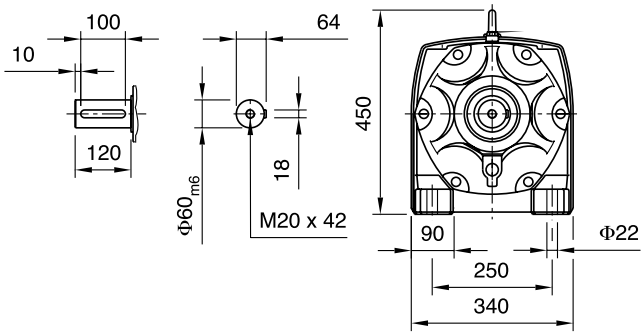

SIFN56B/C-I

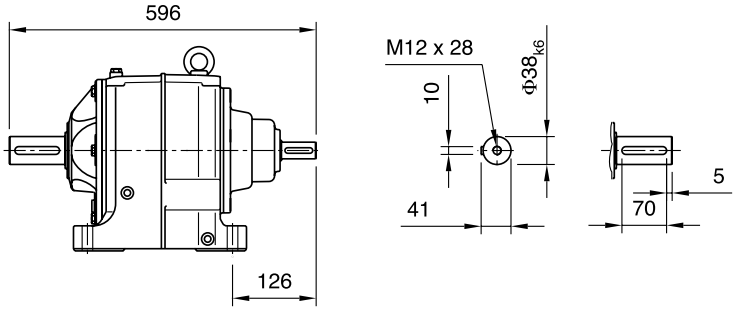

SIFN56C16B/C-U
63 - 112

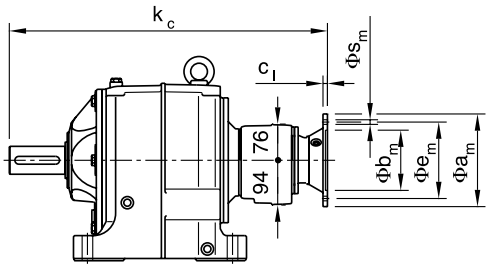

SIFN56C16B/C-I

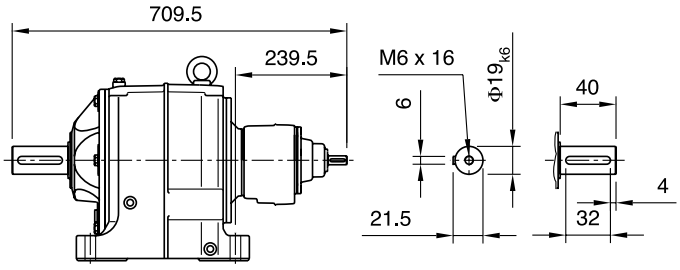

	63	71	80	90S	90L	100	112	132S	132M	160M	160L	180M	180L							
kl			527	527	527	527	527	590	590	655	655	655	655							
cl	8	8	10	10	10	12	12	13	13	15	15	15	15							
Øbm	95H7	110H7	130H7	130H7	130H7	180H7	180H7	230H7	230H7	250H7	250H7	250H7	250H7							
Øem	115	130	165	165	165	215	215	265	265	300	300	300	300							
Øam	140	160	200	200	200	250	250	300	300	350	350	350	350							
Ø sm	4 x M8 x 16	4 x M8 x 16	4x Ø11	4x Ø11	4x Ø11	4x Ø135	4x Ø135	4x Ø135	4x Ø135	4x Ø175	4x Ø175	4x Ø175	4x Ø175							
kc	697	697	697	697	697	697	697													

SIFE56B/C-U
80 - 180

SIFE56..

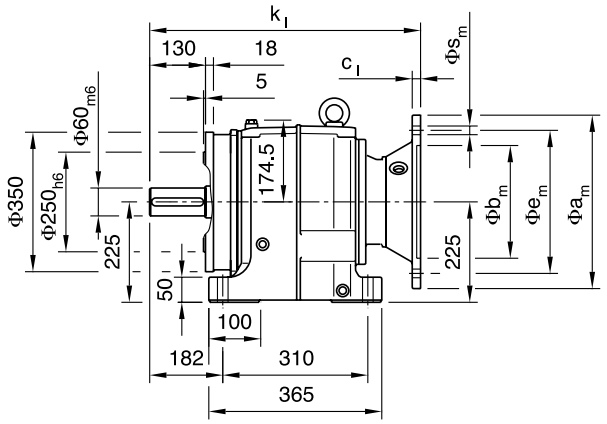

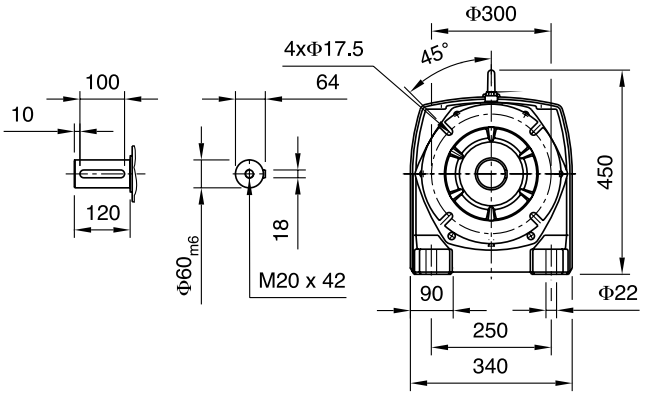

SIFE56B/C-I

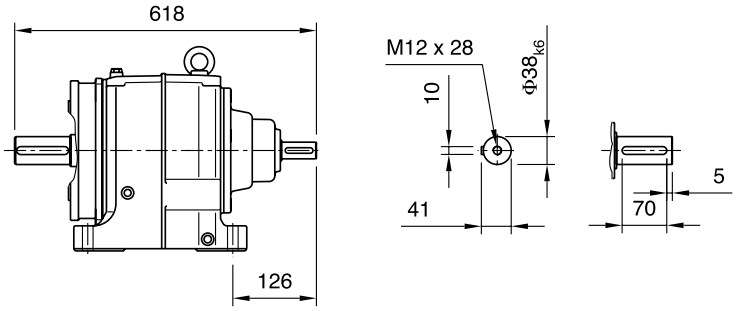

SIFE56C16B/C-U
63 - 112

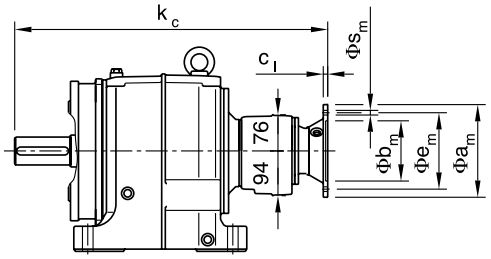

SIFE56C16B/C-I

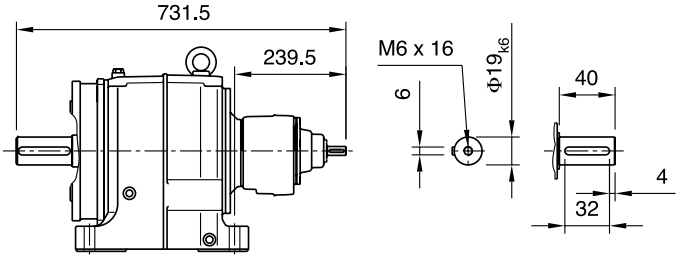

	63	71	80	90S	90L	100	112	132S	132M	160M	160L	180M	180L							
kl			549	549	549	549	549	612	612	677	677	677	677							
cl	8	8	10	10	10	12	12	13	13	15	15	15	15							
Øbm	95H7	110H7	130H7	130H7	130H7	180H7	180H7	230H7	230H7	250H7	250H7	250H7	250H7							
Øem	115	130	165	165	165	215	215	265	265	300	300	300	300							
Øam	140	160	200	200	200	250	250	300	300	350	350	350	350							
Ø sm	4 x M8 x 16	4 x M8 x 16	4x Ø 11	4x Ø 11	4x Ø 11	4x Ø 13,5	4x Ø 13,5	4x Ø 13,5	4x Ø 13,5	4x Ø 17,5	4x Ø 17,5	4x Ø 17,5	4x Ø 17,5							
kc	719	719	719	719	719	719	719													

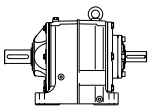

SI4

SIFM56B/C-U
80 - 180

SIFM56..

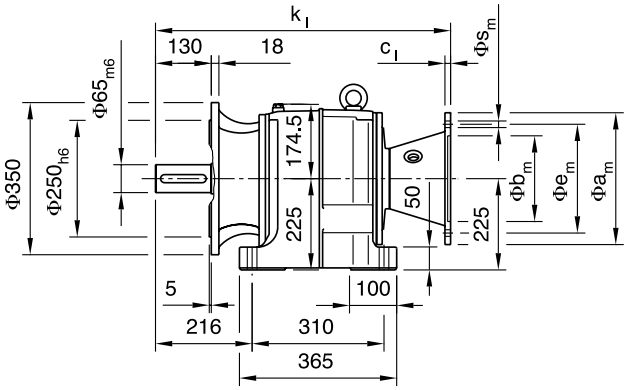

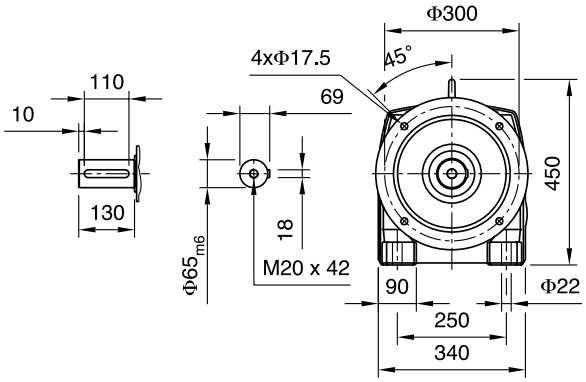

SIFM56B/C-I

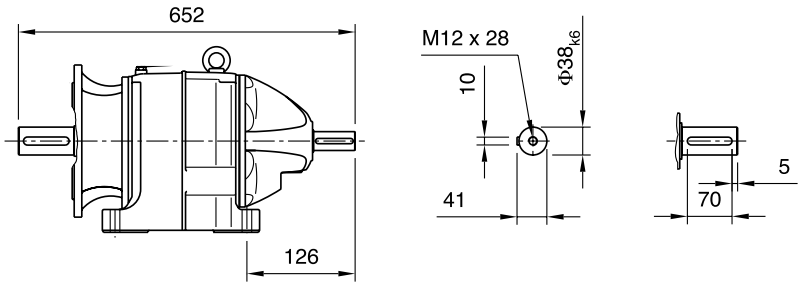

SIFM56C16B/C-U
63 - 112

SIFM56C16B/C-I

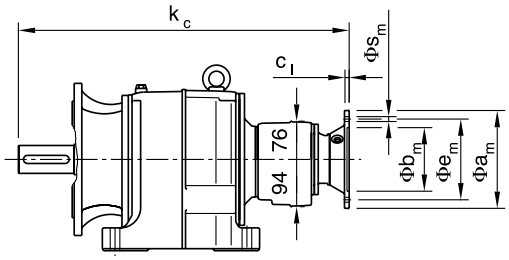

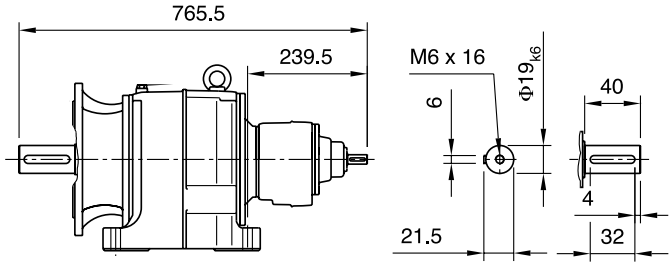

	63	71	80	90S	90L	100	112	132S	132M	160M	160L	180M	180L
kl			583	583	583	583	583	646	646	711	711	711	711
cl	8	8	10	10	10	12	12	13	13	15	15	15	15
Øbm	95H7	110H7	130H7	130H7	130H7	180H7	180H7	230H7	230H7	250H7	250H7	250H7	250H7
Øem	115	130	165	165	165	215	215	265	265	300	300	300	300
Øam	140	160	200	200	200	250	250	300	300	350	350	350	350
Ø sm	4 x M8 x 16	4 x M8 x 16	4x Ø11	4x Ø11	4x Ø11	4x Ø135	4x Ø135	4x Ø135	4x Ø135	4x Ø175	4x Ø175	4x Ø175	4x Ø175
kc	753	753	753	753	753	753	753						

SICE56B/C-U
80 - 180

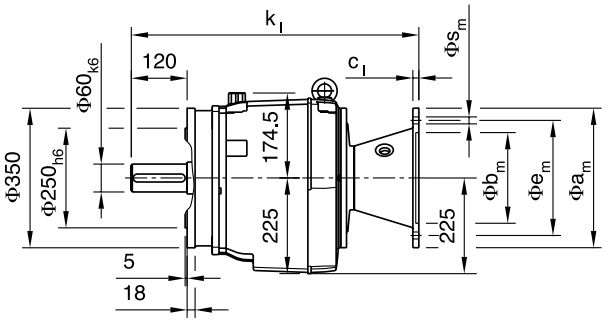

SICE56..

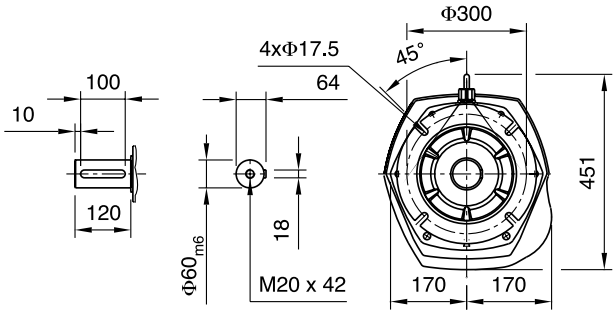

SICE56B/C-I

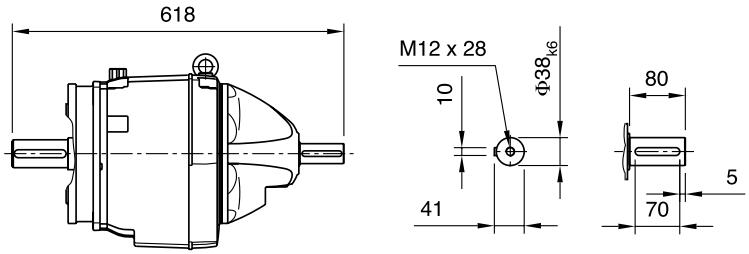

SICE56C16B/C-U
63 - 112

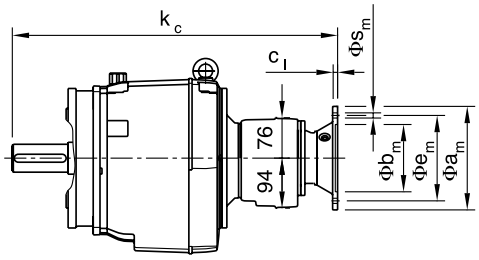

SICE56C16B/C-I

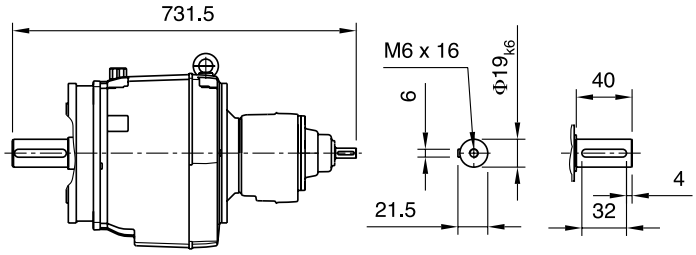

	63	71	80	90S	90L	100	112	132S	132M	160M	160L	180M	180L							
kl			549	549	549	549	549	612	612	677	677	677	677							
cl	8	8	10	10	10	12	12	13	13	15	15	15	15							
øbm	95H7	110H7	130H7	130H7	130H7	180H7	180H7	230H7	230H7	250H7	250H7	250H7	250H7							
øem	115	130	165	165	165	215	215	265	265	300	300	300	300							
øam	140	160	200	200	200	250	250	300	300	350	350	350	350							
ø sm	4 x M8 x 16	4 x M8 x 16	4x ø 11	4x ø 11	4x ø 11	4x ø 13,5	4x ø 13,5	4x ø 13,5	4x ø 13,5	4x ø 17,5	4x ø 17,5	4x ø 17,5	4x ø 17,5							
kc	719	719	719	719	719	719	719													

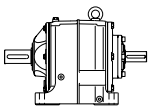

SI4

SICF56B/C-U
80 - 180

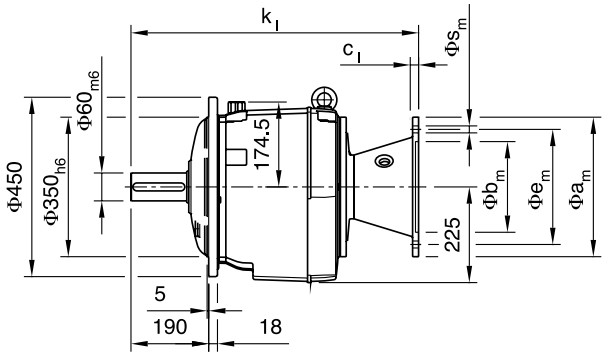

SICF56..

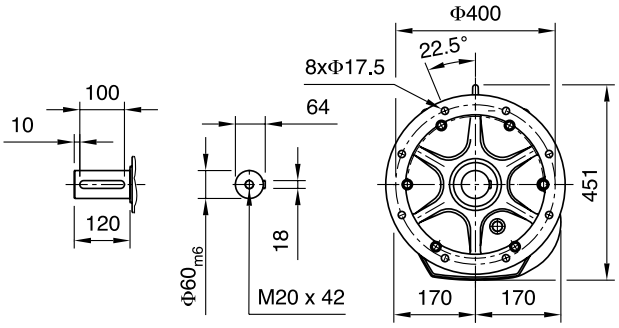

SICF56B/C-I

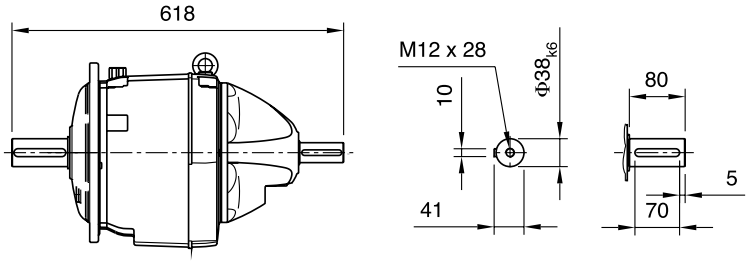

SICF56C16B/C-U
63 - 112

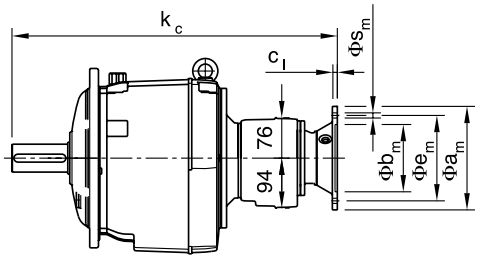

SICF56C16B/C-I

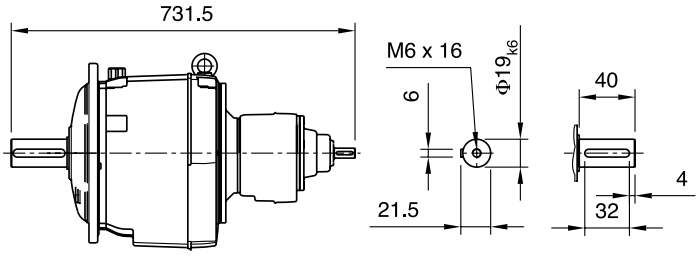

	63	71	80	90S	90L	100	112	132S	132M	160M	160L	180M	180L							
kl			549	549	549	549	549	612	612	677	677	677	677							
cl	8	8	10	10	10	12	12	13	13	15	15	15	15							
Øbm	95H7	110H7	130H7	130H7	130H7	180H7	180H7	230H7	230H7	250H7	250H7	250H7	250H7							
Øem	115	130	165	165	165	215	215	265	265	300	300	300	300							
Øam	140	160	200	200	200	250	250	300	300	350	350	350	350							
Ø sm	4 x M8 x 16	4 x M8 x 16	4x Ø11	4x Ø11	4x Ø11	4x Ø135	4x Ø135	4x Ø135	4x Ø135	4x Ø175	4x Ø175	4x Ø175	4x Ø175							
kc	719	719	719	719	719	719	719													

SICM56B/C-U
80 - 180

SICM56..

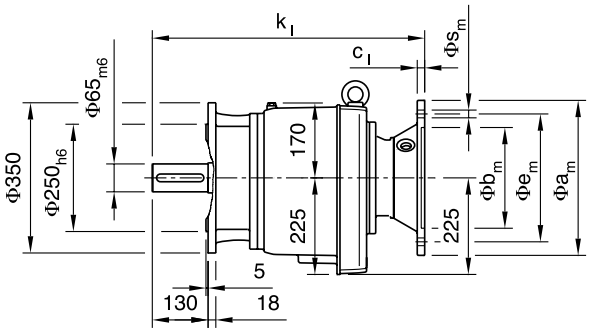

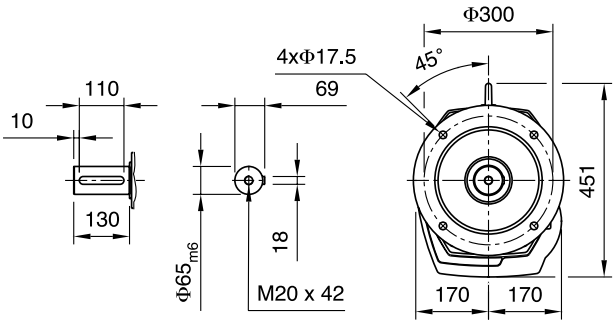

SICM56B/C-I

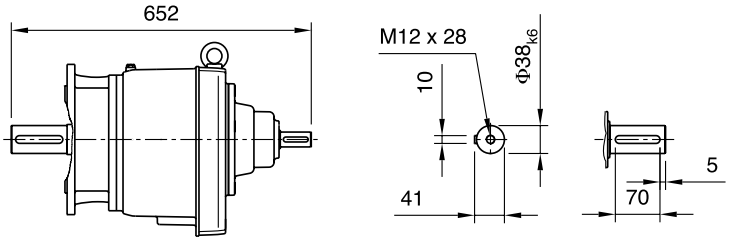

SICM56C16B/C-U
63 - 112

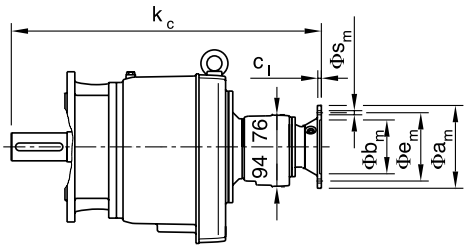

SICM56C16B/C-I

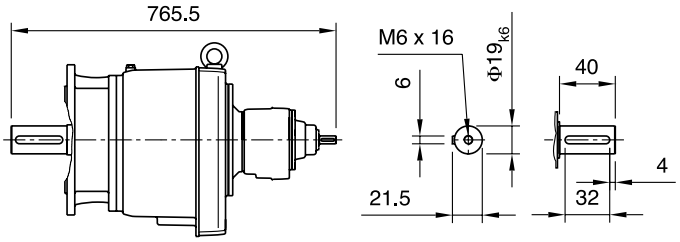

	63	71	80	90S	90L	100	112	132S	132M	160M	160L	180M	180L							
kl			583	583	583	583	583	646	646	711	711	711	711							
cl	8	8	10	10	10	12	12	13	13	15	15	15	15							
Øbm	95H7	110H7	130H7	130H7	130H7	180H7	180H7	230H7	230H7	250H7	250H7	250H7	250H7							
Øem	115	130	165	165	165	215	215	265	265	300	300	300	300							
Øam	140	160	200	200	200	250	250	300	300	350	350	350	350							
Ø sm	4 x M8 x 16	4 x M8 x 16	4x Ø 11	4x Ø 11	4x Ø 11	4x Ø 13,5	4x Ø 13,5	4x Ø 13,5	4x Ø 13,5	4x Ø 17,5	4x Ø 17,5	4x Ø 17,5	4x Ø 17,5							
kc	753	753	753	753	753	753	753													

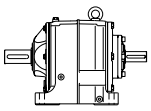

SI4

SICL56B/C-U
80 - 180

SICL56..

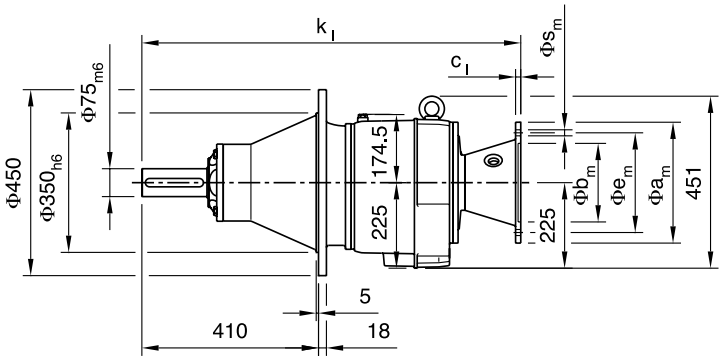

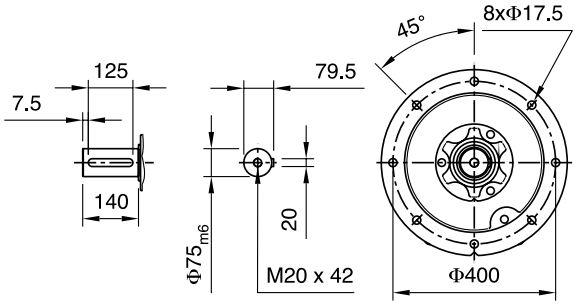

SICL56B/C-I

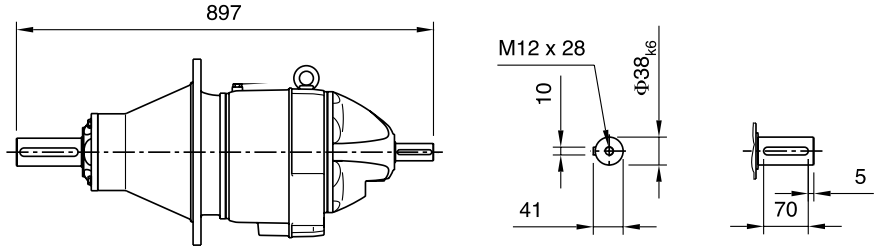

SICL56C16B/C-U
63 - 112

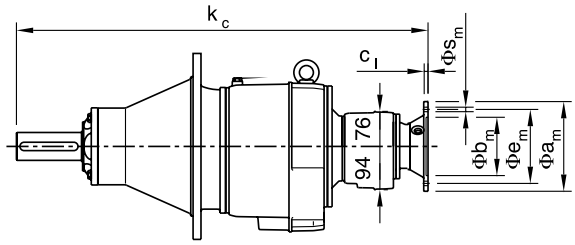

SICL56C16B/C-I

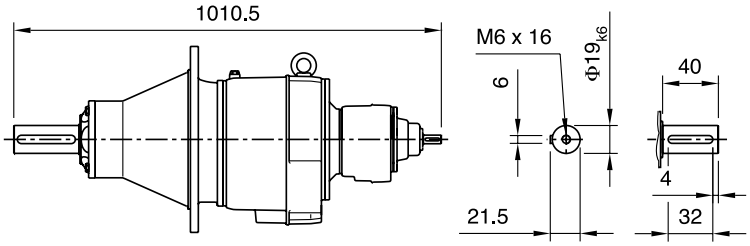

	63	71	80	90S	90L	100	112	132S	132M	160M	160L	180M	180L							
kl			828	828	828	828	828	891	891	956	956	956	956							
cl	8	8	10	10	10	12	12	13	13	15	15	15	15							
Øbm	95H7	110H7	130H7	130H7	130H7	180H7	180H7	230H7	230H7	250H7	250H7	250H7	250H7							
Øem	115	130	165	165	165	215	215	265	265	300	300	300	300							
Øam	140	160	200	200	200	250	250	300	300	350	350	350	350							
Ø sm	4 x M8 x 16	4 x M8 x 16	4x Ø 11	4x Ø11	4x Ø 11	4x Ø 13,5	4x Ø 13,5	4x Ø 13,5	4x Ø 13,5	4x Ø 17,5	4x Ø 17,5	4x Ø 17,5	4x Ø 17,5							
kc	998	998	998	998	998	998	998													

SICP56B/C-U
80 - 180

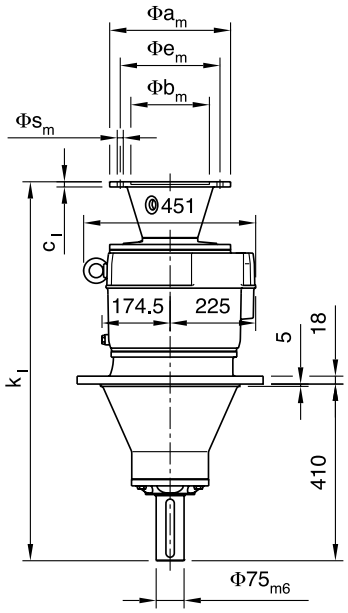

SICP56..

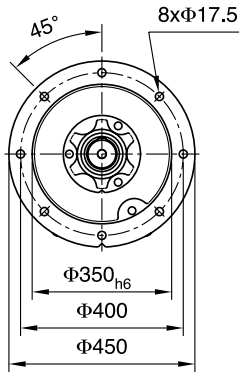

SICP56C16B/C-U
63 - 112

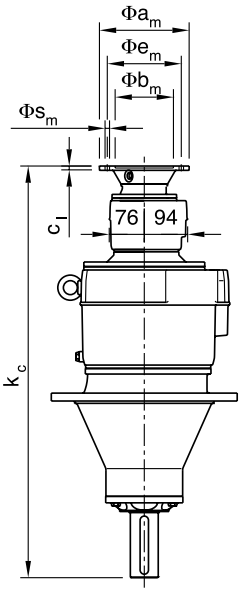

SICP56B/C-I

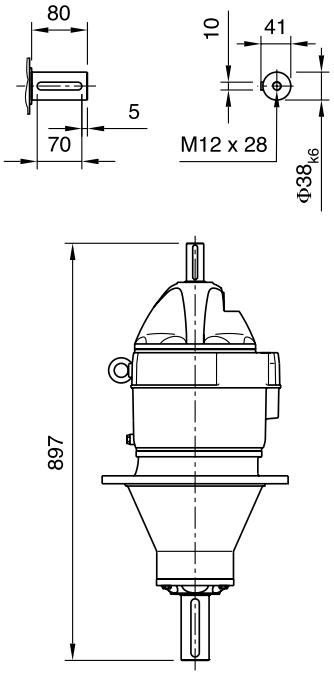

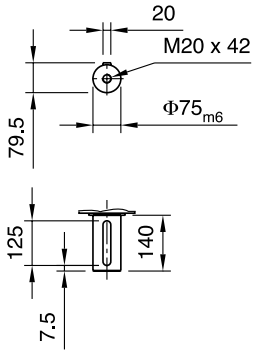

SICP56C16B/C-I

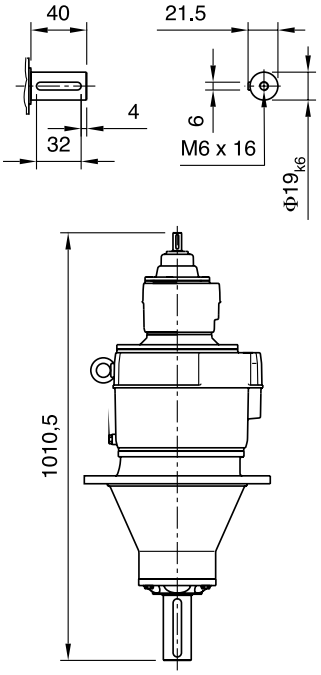

	63	71	80	90S	90L	100	112	132S	132M	160M	160L	180M	180L							
kl			828	828	828	828	828	891	891	956	956	956	956							
cl	8	8	10	10	10	12	12	13	13	15	15	15	15							
ØbM	95H7	110H7	130H7	130H7	130H7	180H7	180H7	230H7	230H7	250H7	250H7	250H7	250H7							
Øem	115	130	165	165	165	215	215	265	265	300	300	300	300							
Øam	140	160	200	200	200	250	250	300	300	350	350	350	350							
Ø sm	4 x M8 x 16	4 x M8 x 16	4x Ø 11	4x Ø 11	4x Ø 11	4x Ø 13,5	4x Ø 13,5	4x Ø 13,5	4x Ø 13,5	4x Ø 17,5	4x Ø 17,5	4x Ø 17,5	4x Ø 17,5							
kc	998	998	998	998	998	998	998													

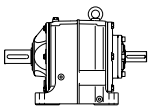

SI4

SIFN66B/C-U
100 - 280

SIFN66..

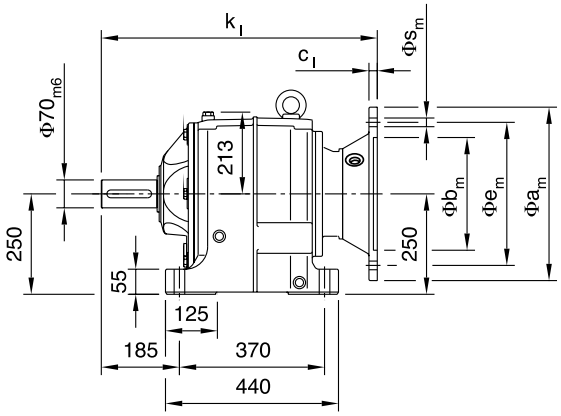

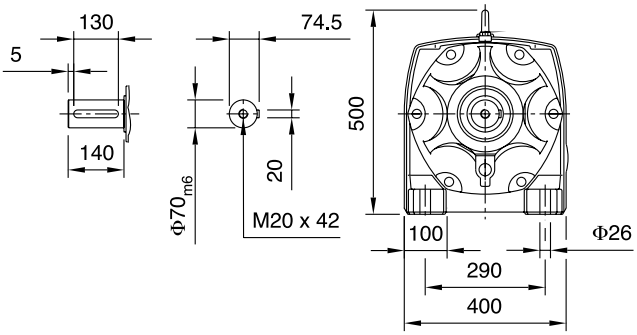

SIFN66B/C-I

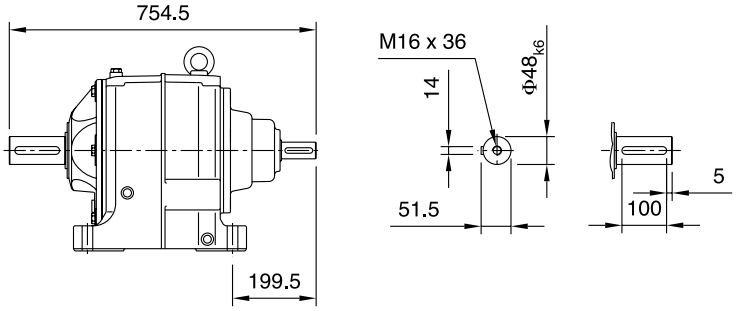

SIFN66C36B/C-U
71 - 132

SIFN66C36B/C-I

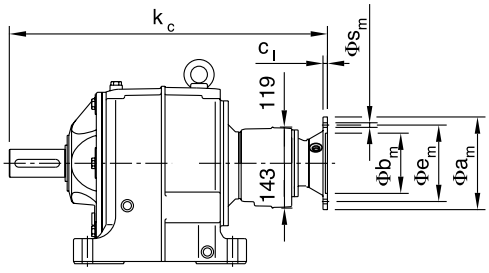

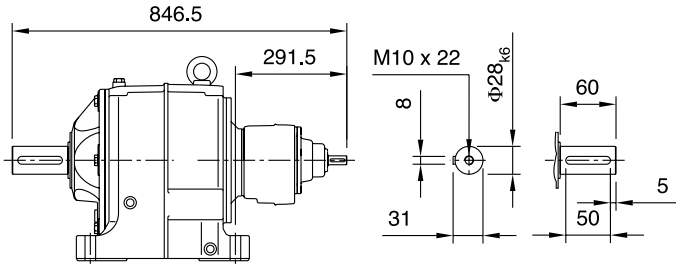

	71	80	90S	90L	100	112	132S	132M	160M	160L	180M	180L	200L	225M	225S	250M	280S	280M		
kI					657	657	657	657	722	722	814	814	839	869	869	880	880	880		
cI	8	10	10	10	12	12	13	13	15	15	15	15	19	19	19	25	25	25		
Øbm	110H7	130H7	130H7	130H7	180H7	180H7	230H7	230H7	250H7	250H7	250H7	250H7	300H7	350G7	350G7	450G7	450G7	450G7		
Øem	130	165	165	165	215	215	265	265	300	300	300	300	350	400	400	500	500	500		
Øam	160	200	200	200	250	250	300	300	350	350	350	350	400	450	450	550	550	550		
Ø sm	4 x M8 x 16	4x Ø 11	4x Ø 11	4x Ø11	4x Ø 13,5	4x Ø 13,5	4x Ø 13,5	4x Ø 13,5	4x Ø 17,5	4x Ø 17,5	4x Ø 17,5	4x Ø 17,5	4x Ø 17,5	8x Ø 17,5	8x Ø 17,5	8x Ø 17,5	8x Ø 17,5	8x Ø 17,5		
kc	814	814	814	814	814	814	877	877												

SIFD66B/C-U

100 - 280

SIFD66..

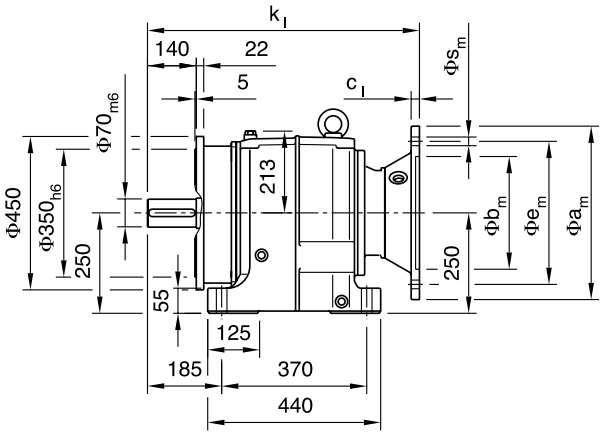

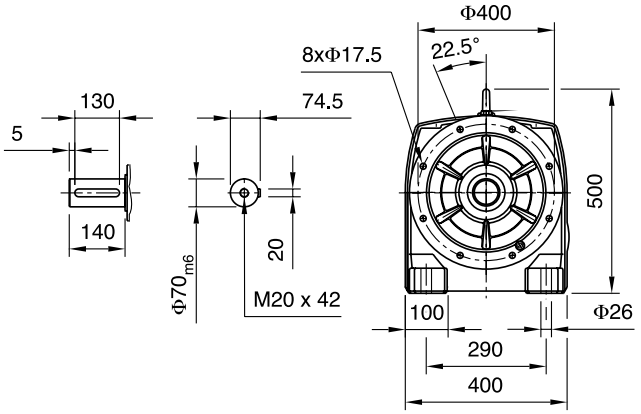

SIFD66B/C-I

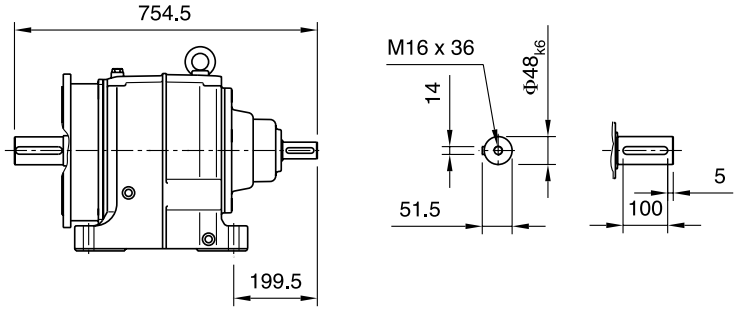

SIFD66C36B/C-U

71 - 132

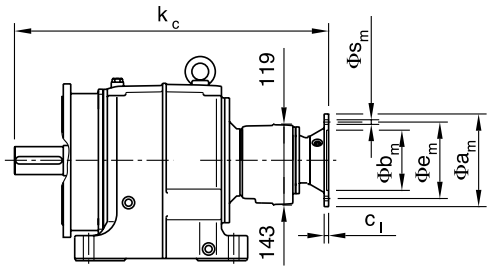

SIFD66C36B/C-I

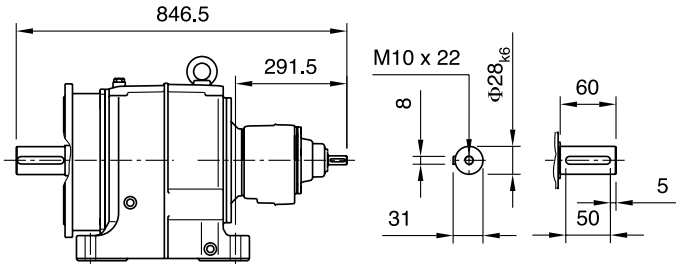

	71	80	90S	90L	100	112	132S	132M	160M	160L	180M	180L	200L	225M	225S	250M	280S	280M		
kl					657	657	657	657	722	722	814	814	839	869	869	880	880	880		
cl	8	10	10	10	12	12	13	13	15	15	15	15	19	19	19	25	25	25		
Øbm	110H7	130H7	130H7	130H7	180H7	180H7	230H7	230H7	250H7	250H7	250H7	250H7	300H7	350G7	350G7	450G7	450G7	450G7		
Øem	130	165	165	165	215	215	265	265	300	300	300	300	350	400	400	500	500	500		
Øam	160	200	200	200	250	250	300	300	350	350	350	350	400	450	450	550	550	550		
Ø sm	4 x M8 x 16	4x Ø 11	4x Ø 11	4x Ø 11	4x Ø 13,5	4x Ø 13,5	4x Ø 13,5	4x Ø 13,5	4x Ø 17,5	4x Ø 17,5	4x Ø 17,5	4x Ø 17,5	4x Ø 17,5	8x Ø 17,5	8x Ø 17,5	8x Ø 17,5	8x Ø 17,5	8x Ø 17,5		
kc	814	814	814	814	814	814	877	877												

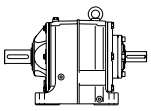

SI4

SIFM66B/C-U
100 - 280

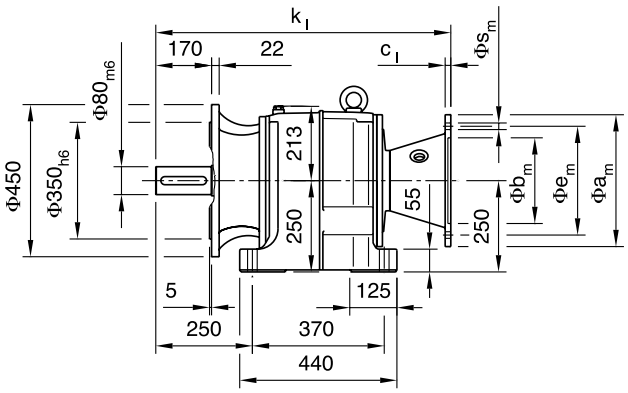

SIFM66..

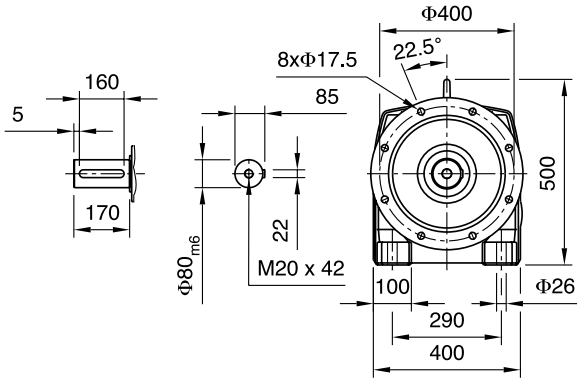

SIFM66B/C-I

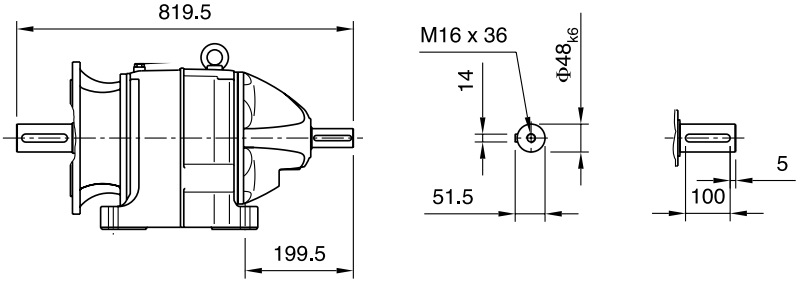

SIFM66C36B/C-U
71 - 132

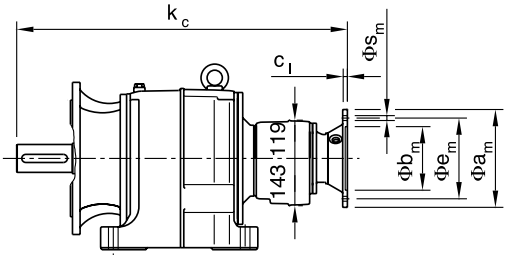

SIFM66C36B/C-I

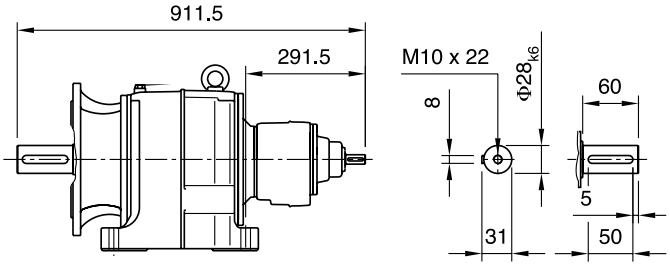

	71	80	90S	90L	100	112	132S	132M	160M	160L	180M	180L	200L	225M	225S	250M	280S	280M		
kl					722	722	722	722	787	787	879	879	904	934	934	945	945	945		
cl	8	10	10	10	12	12	13	13	15	15	15	15	19	19	19	25	25	25		
ØbM	110H7	130H7	130H7	130H7	180H7	180H7	230H7	230H7	250H7	250H7	250H7	250H7	300H7	350G7	350G7	450G7	450G7	450G7		
Øem	130	165	165	165	215	215	265	265	300	300	300	300	350	400	400	500	500	500		
Øam	160	200	200	200	250	250	300	300	350	350	350	350	400	450	450	550	550	550		
Øsm	4 x M8 x 16	4x Ø11	4x Ø11	4x Ø11	4x Ø13,5	4x Ø13,5	4x Ø13,5	4x Ø13,5	4x Ø17,5	4x Ø17,5	4x Ø17,5	4x Ø17,5	4x Ø17,5	8x Ø17,5	8x Ø17,5	8x Ø17,5	8x Ø17,5	8x Ø17,5		
kc	879	879	879	879	879	879	942	942												

SIFA66B/C-U
100 - 280

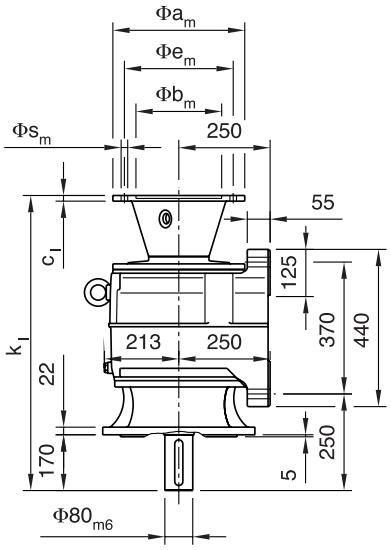

SIFA66C36B/C-U
72 - 132

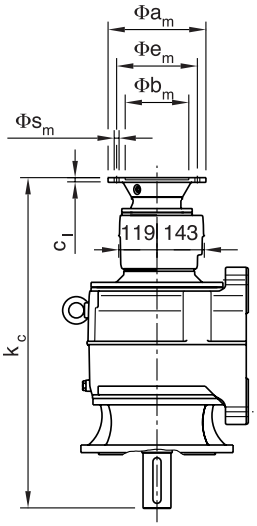

SIFA66..

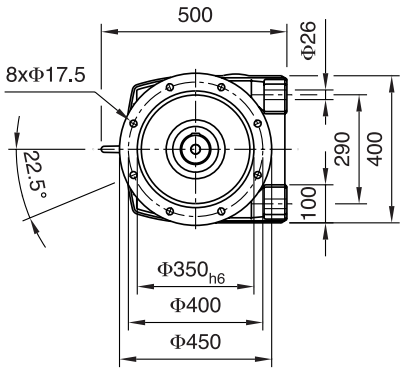

SIFA66B/C-I

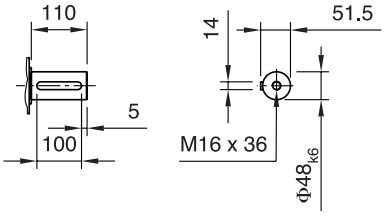

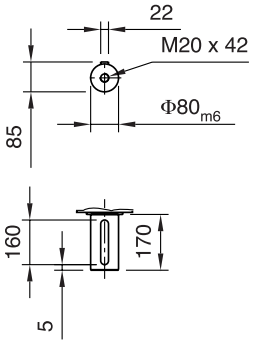

SIFA66C36B/C-I

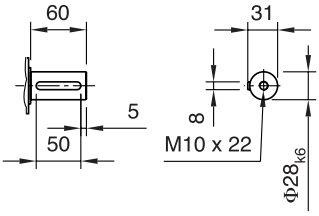

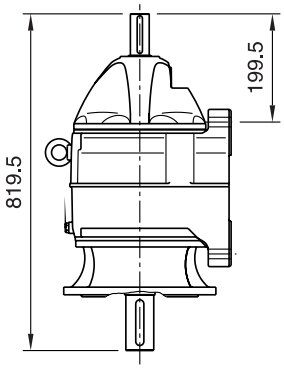

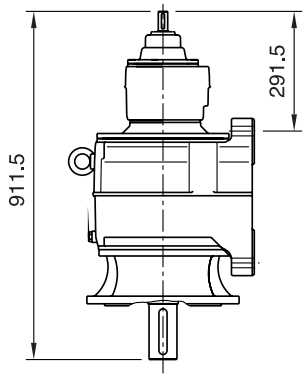

	71	80	90S	90L	100	112	132S	132M	160M	160L	180M	180L	200L	225M	225S	250M	280S	280M		
kl					722	722	722	722	787	787	879	879	904	934	934	945	945	945		
cl	8	10	10	10	12	12	13	13	15	15	15	15	19	19	19	25	25	25		
Øbm	110H7	130H7	130H7	130H7	180H7	180H7	230H7	230H7	250H7	250H7	250H7	250H7	300H7	350G7	350G7	450G7	450G7	450G7		
Øem	130	165	165	165	215	215	265	265	300	300	300	300	350	400	400	500	500	500		
Øam	160	200	200	200	250	250	300	300	350	350	350	350	400	450	450	550	550	550		
Ø sm	4 x M8 x 16	4x Ø 11	4x Ø 11	4x Ø 11	4x Ø 13,5	4x Ø 13,5	4x Ø 13,5	4x Ø 13,5	4x Ø 17,5	4x Ø 17,5	4x Ø 17,5	4x Ø 17,5	4x Ø 17,5	8x Ø 17,5	8x Ø 17,5	8x Ø 17,5	8x Ø 17,5	8x Ø 17,5		
kc	879	879	879	879	879	879	942	942												

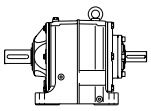

SI4

SICE66B/C-U
100 - 280

SICE66..

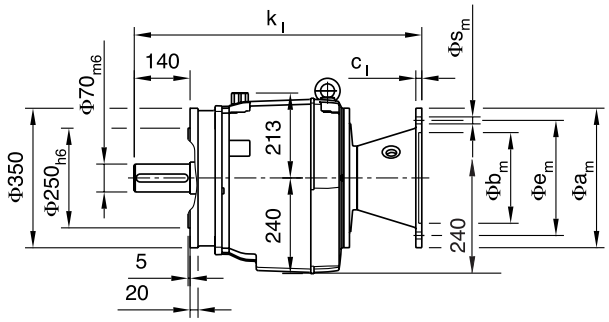

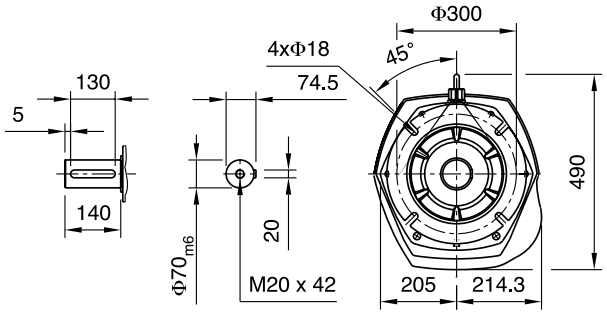

SICE66B/C-I

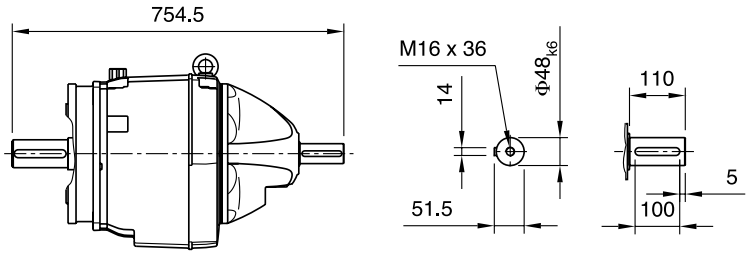

SICE66C36B/C-U
71 - 132

SICE66C36B/C-I

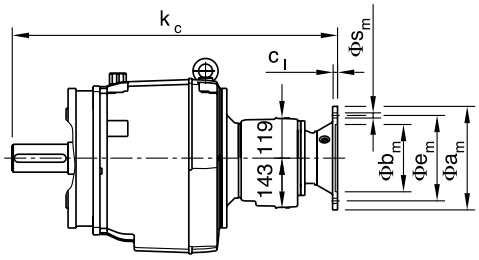

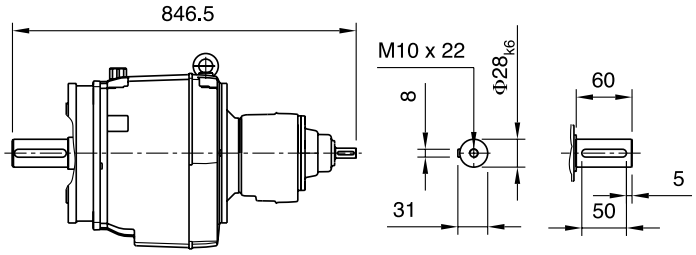

	71	80	90S	90L	100	112	132S	132M	160M	160L	180M	180L	200L	225M	225S	250M	280S	280M		
kl					657	657	657	657	722	722	814	814	839	869	869	880	880	880		
cl	8	10	10	10	12	12	13	13	15	15	15	15	19	19	19	25	25	25		
Øbm	110H7	130H7	130H7	130H7	180H7	180H7	230H7	230H7	250H7	250H7	250H7	250H7	300H7	350G7	350G7	450G7	450G7	450G7		
Øem	130	165	165	165	215	215	265	265	300	300	300	300	350	400	400	500	500	500		
Øam	160	200	200	200	250	250	300	300	350	350	350	350	400	450	450	550	550	550		
Øsm	4 x M8 x 16	4x Ø11	4x Ø11	4x Ø11	4x Ø13,5	4x Ø13,5	4x Ø13,5	4x Ø13,5	4x Ø17,5	4x Ø17,5	4x Ø17,5	4x Ø17,5	4x Ø17,5	8x Ø17,5	8x Ø17,5	8x Ø17,5	8x Ø17,5	8x Ø17,5		
kc	814	814	814	814	814	814	877	877												

SICD66B/C-U

100 - 280

SICD66..

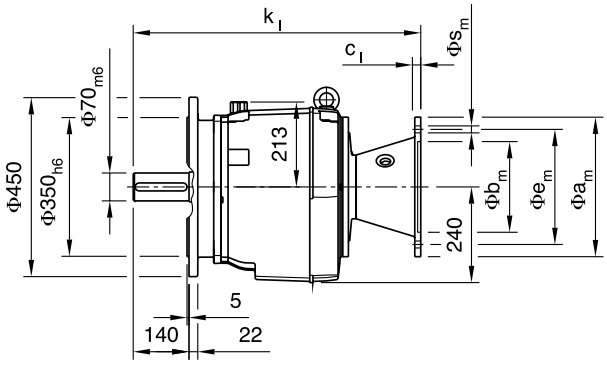

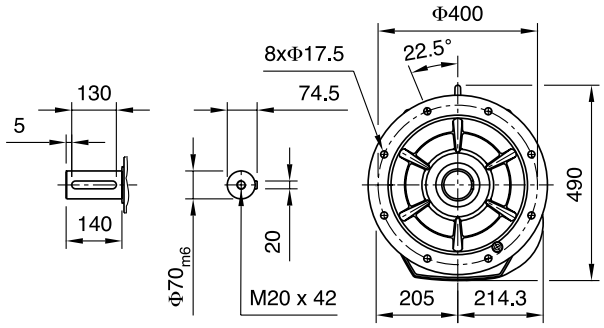

SICD66B/C-I

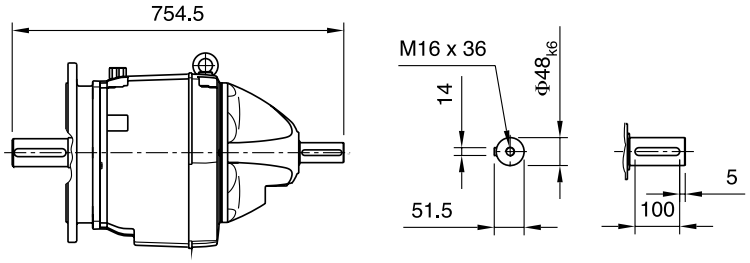

SICD66C36B/C-U

71 - 132

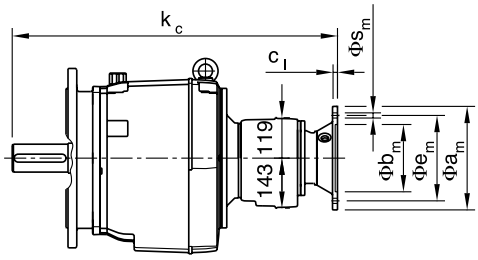

SICD66C36B/C-I

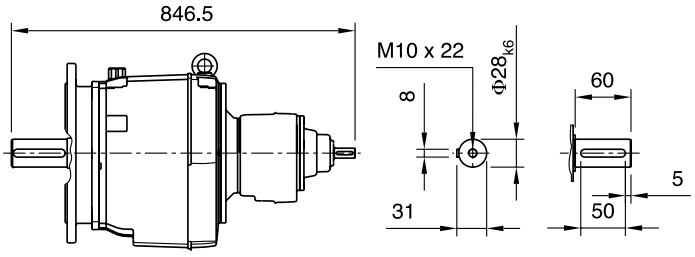

	71	80	90S	90L	100	112	132S	132M	160M	160L	180M	180L	200L	225M	225S	250M	280S	280M		
kl					657	657	657	657	722	722	814	814	839	869	869	880	880	880		
cl	8	10	10	10	12	12	13	13	15	15	15	15	19	19	19	25	25	25		
Øbm	110H7	130H7	130H7	130H7	180H7	180H7	230H7	230H7	250H7	250H7	250H7	250H7	300H7	350G7	350G7	450G7	450G7	450G7		
Øem	130	165	165	165	215	215	265	265	300	300	300	300	350	400	400	500	500	500		
Øam	160	200	200	200	250	250	300	300	350	350	350	350	400	450	450	550	550	550		
Ø sm	4 x M8 x 16	4x Ø 11	4x Ø 11	4x Ø 11	4x Ø 13,5	4x Ø 13,5	4x Ø 13,5	4x Ø 13,5	4x Ø 17,5	4x Ø 17,5	4x Ø 17,5	4x Ø 17,5	4x Ø 17,5	8x Ø 17,5	8x Ø 17,5	8x Ø 17,5	8x Ø 17,5	8x Ø 17,5		
kc	814	814	814	814	814	814	877	877												

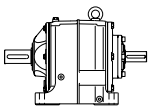

SI4

SICF66B/C-U
100 - 280

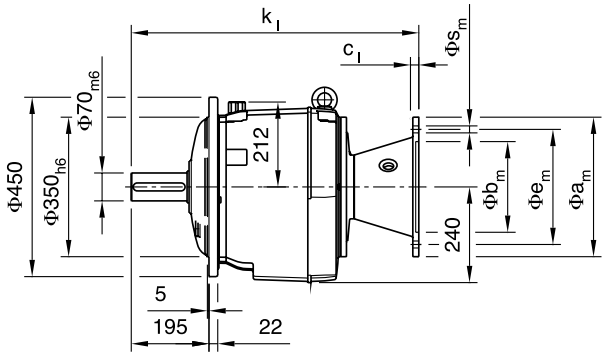

SICF66..

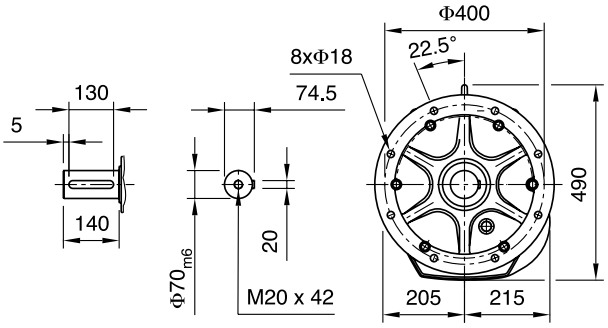

SICF66B/C-I

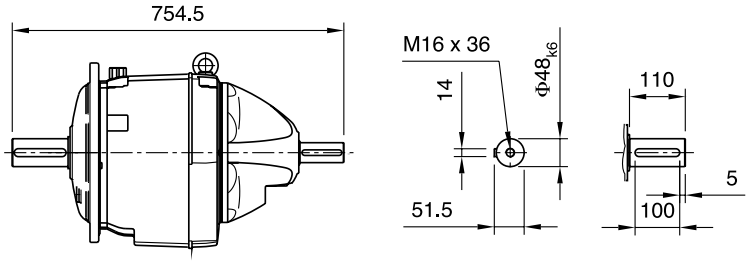

SICF66C36B/C-U
71 - 132

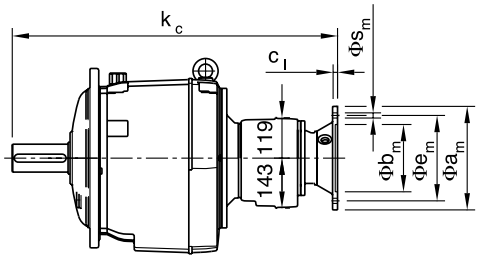

SICF66C36B/C-I

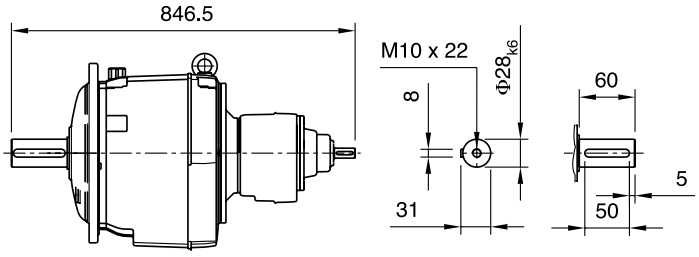

	71	80	90S	90L	100	112	132S	132M	160M	160L	180M	180L	200L	225M	225S	250M	280S	280M		
kl					657	657	657	657	722	722	814	814	839	869	869	880	880	880		
cl	8	10	10	10	12	12	13	13	15	15	15	15	19	19	19	25	25	25		
Øbm	110H7	130H7	130H7	130H7	180H7	180H7	230H7	230H7	250H7	250H7	250H7	250H7	300H7	350G7	350G7	450G7	450G7	450G7		
Øem	130	165	165	165	215	215	265	265	300	300	300	300	350	400	400	500	500	500		
Øam	160	200	200	200	250	250	300	300	350	350	350	350	400	450	450	550	550	550		
Øsm	4 x M8 x 16	4x Ø11	4x Ø11	4x Ø11	4x Ø13,5	4x Ø13,5	4x Ø13,5	4x Ø13,5	4x Ø17,5	4x Ø17,5	4x Ø17,5	4x Ø17,5	4x Ø17,5	8x Ø17,5	8x Ø17,5	8x Ø17,5	8x Ø17,5	8x Ø17,5		
kc	814	814	814	814	814	814	877	877												

SICM66B/C-U

100 - 280

SICM66..

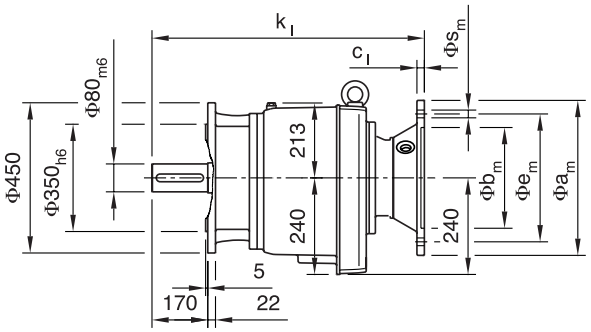

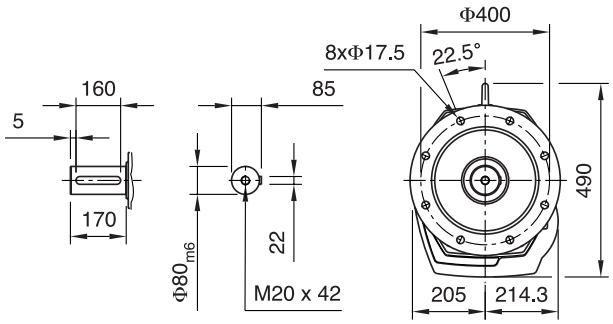

SICM66B/C-I

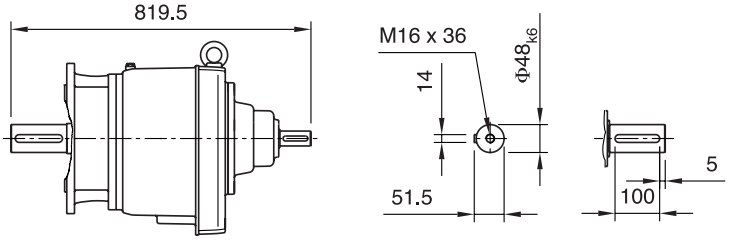

SICM66C36B/C-U

71 - 132

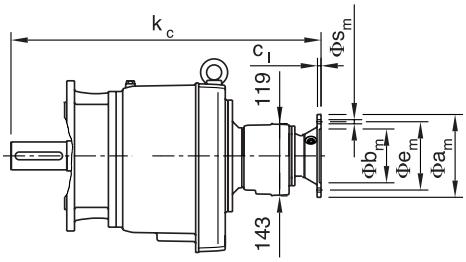

SICM66C36B/C-I

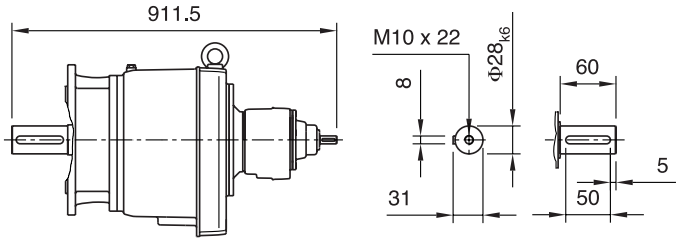

	71	80	90S	90L	100	112	132S	132M	160M	160L	180M	180L	200L	225M	225S	250M	280S	280M		
kl					722	722	722	722	787	787	879	879	904	934	934	945	945	945		
cl	8	10	10	10	12	12	13	13	15	15	15	15	19	19	19	25	25	25		
Øbm	110H7	130H7	130H7	130H7	180H7	180H7	230H7	230H7	250H7	250H7	250H7	250H7	300H7	350G7	350G7	450G7	450G7	450G7		
Øem	130	165	165	165	215	215	265	265	300	300	300	300	350	400	400	500	500	500		
Øam	160	200	200	200	250	250	300	300	350	350	350	350	400	450	450	550	550	550		
Ø sm	4 x M8 x 16	4x Ø 11	4x Ø 11	4x Ø 11	4x Ø 13,5	4x Ø 13,5	4x Ø 13,5	4x Ø 13,5	4x Ø 17,5	4x Ø 17,5	4x Ø 17,5	4x Ø 17,5	4x Ø 17,5	8x Ø 17,5	8x Ø 17,5	8x Ø 17,5	8x Ø 17,5	8x Ø 17,5		
kc	879	879	879	879	879	879	942	942												

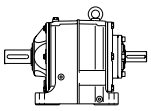

SI4

SICA66B/C-U
100 - 280

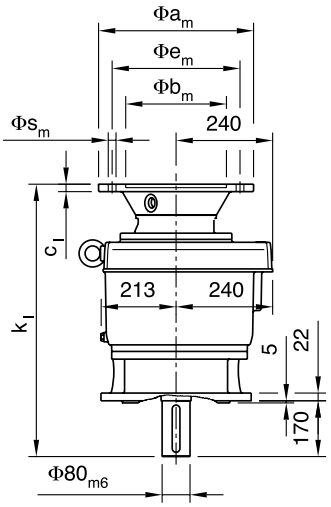

SICA66C36B/C-U
72 - 132

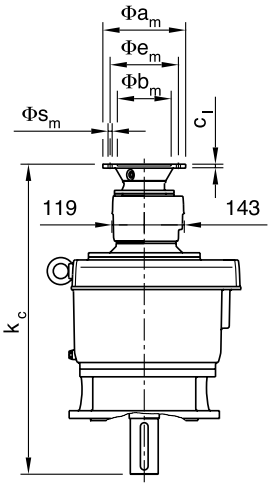

SICA66..

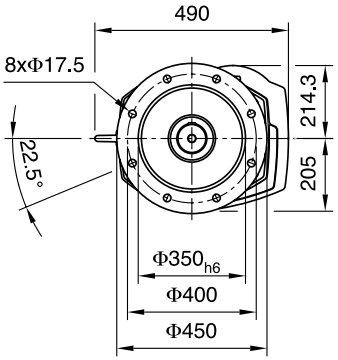

SICA66B/C-I

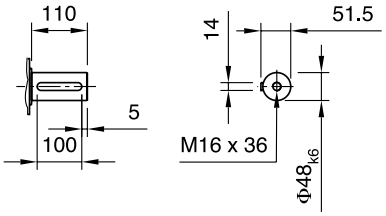

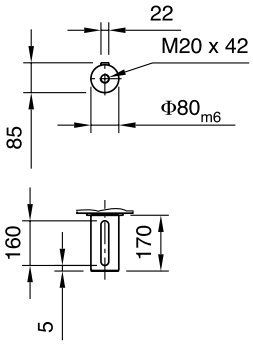

SICA66C36B/C-I

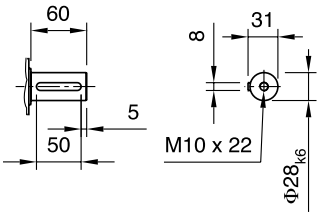

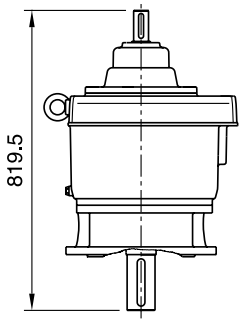

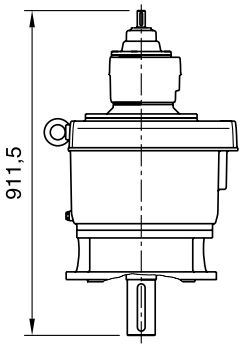

	71	80	90S	90L	100	112	132S	132M	160M	160L	180M	180L	200L	225M	225S	250M	280S	280M		
kl					722	722	722	722	787	787	879	879	904	934	934	945	945	945		
cl	8	10	10	10	12	12	13	13	15	15	15	15	19	19	19	25	25	25		
ØbM	110H7	130H7	130H7	130H7	180H7	180H7	230H7	230H7	250H7	250H7	250H7	250H7	300H7	350G7	350G7	450G7	450G7	450G7		
Øem	130	165	165	165	215	215	265	265	300	300	300	300	350	400	400	500	500	500		
Øam	160	200	200	200	250	250	300	300	350	350	350	350	400	450	450	550	550	550		
Øsm	4 x M8 x 16	4x Ø 11	4x Ø 11	4x Ø 11	4x Ø 13,5	4x Ø 13,5	4x Ø 13,5	4x Ø 13,5	4x Ø 17,5	4x Ø 17,5	4x Ø 17,5	4x Ø 17,5	4x Ø 17,5	8x Ø 17,5	8x Ø 17,5	8x Ø 17,5	8x Ø 17,5	8x Ø 17,5		
kc	879	879	879	879	879	879	942	942												

SIFN76B/C-U

100 - 280

SIFN76..

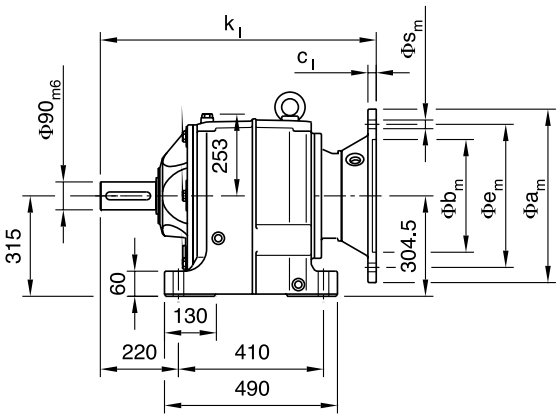

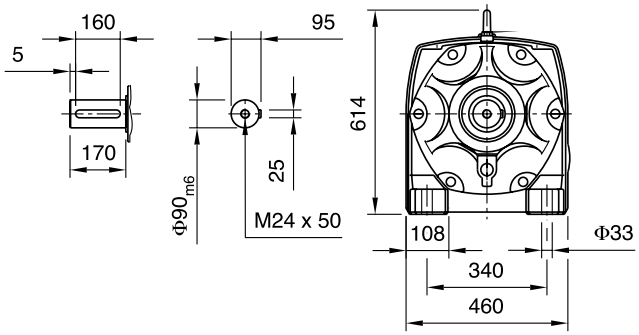

SIFN76B/C-I

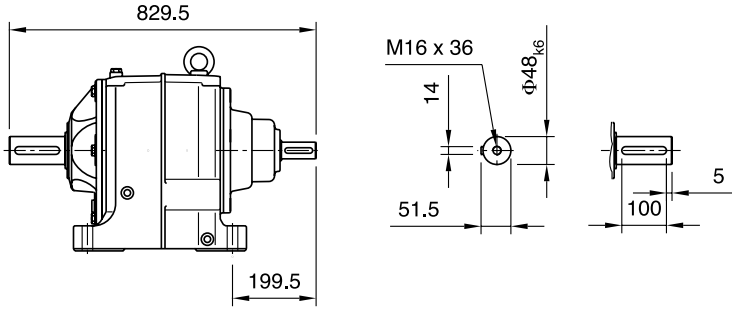

SIFN76C36B/C-U

71 - 132

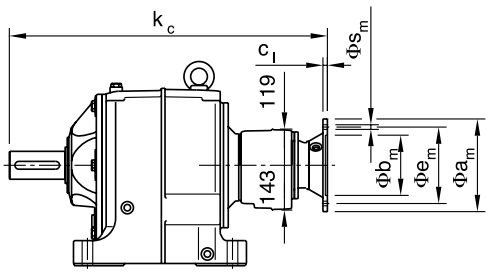

SIFN76C36B/C-I

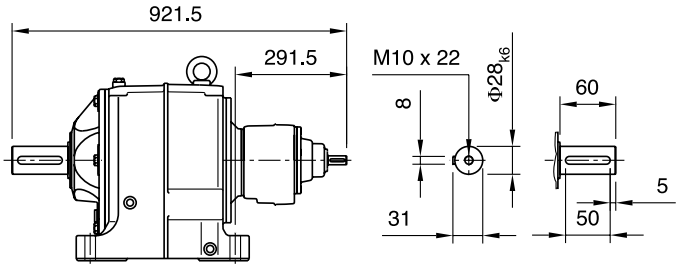

	71	80	90S	90L	100	112	132S	132M	160M	160L	180M	180L	200L	225M	225S	250M	280S	280M		
kl					732	732	732	732	797	797	889	889	914	944	944	955	955	955		
cl	8	10	10	10	12	12	13	13	15	15	15	15	19	19	19	25	25	25		
Øbm	110H7	130H7	130H7	130H7	180H7	180H7	230H7	230H7	250H7	250H7	250H7	250H7	300H7	350G7	350G7	450G7	450G7	450G7		
Øem	130	165	165	165	215	215	265	265	300	300	300	300	350	400	400	500	500	500		
Øam	160	200	200	200	250	250	300	300	350	350	350	350	400	450	450	550	550	550		
Ø sm	4 x M8 x 16	4x Ø 11	4x Ø 11	4x Ø 11	4x Ø 13,5	4x Ø 13,5	4x Ø 13,5	4x Ø 13,5	4x Ø 17,5	4x Ø 17,5	4x Ø 17,5	4x Ø 17,5	4x Ø 17,5	8x Ø 17,5	8x Ø 17,5	8x Ø 17,5	8x Ø 17,5	8x Ø 17,5		
kc	889	889	889	889	889	889	952	952												

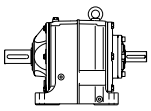

SI4

SIFE76B/C-U
100 - 280

SIFE76..

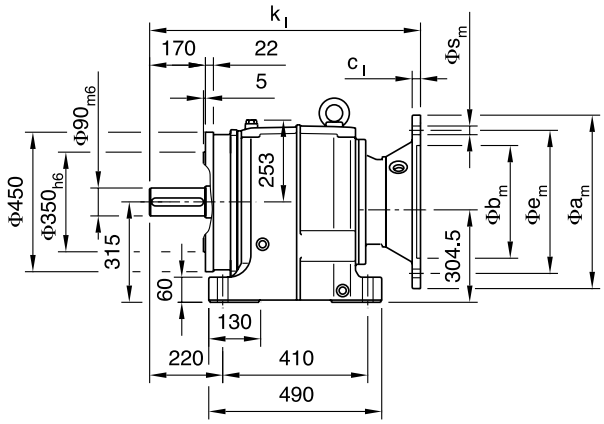

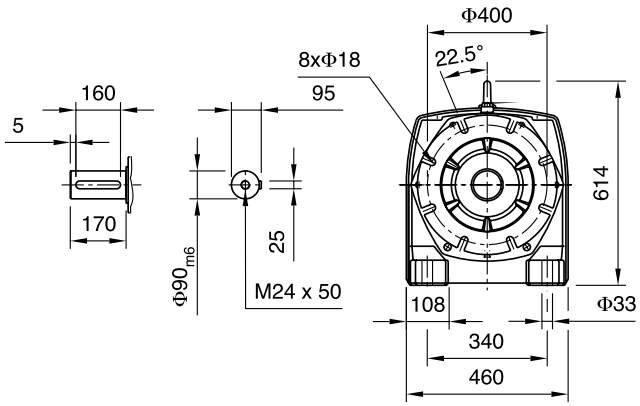

SIFE76B/C-I

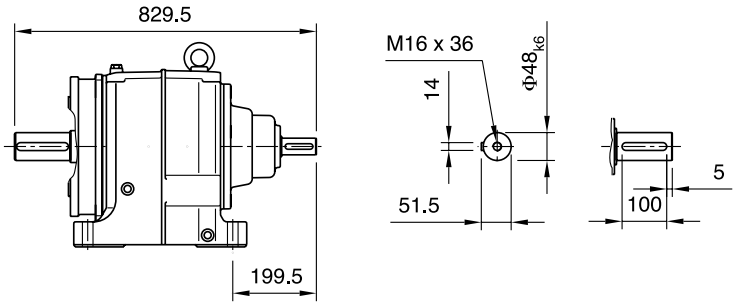

SIFE76C36B/C-U
71 - 132

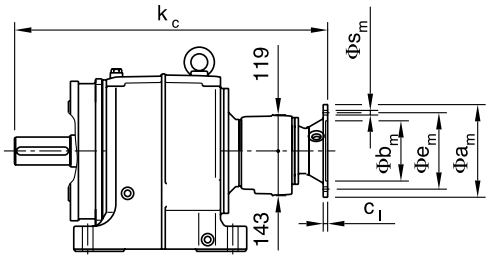

SIFE76C36B/C-I

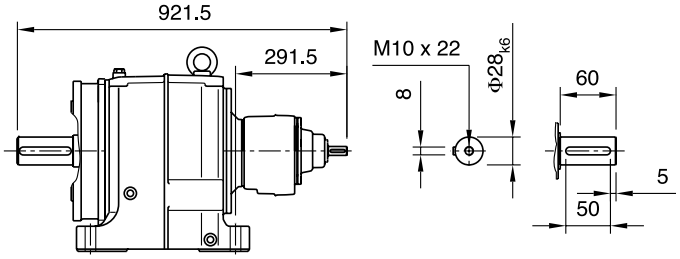

	71	80	90S	90L	100	112	132S	132M	160M	160L	180M	180L	200L	225M	225S	250M	280S	280M		
kl					732	732	732	732	797	797	889	889	914	944	944	955	955	955		
cl	8	10	10	10	12	12	13	13	15	15	15	15	19	19	19	25	25	25		
Øbm	110H7	130H7	130H7	130H7	180H7	180H7	230H7	230H7	250H7	250H7	250H7	250H7	300H7	350G7	350G7	450G7	450G7	450G7		
Øem	130	165	165	165	215	215	265	265	300	300	300	300	350	400	400	500	500	500		
Øam	160	200	200	200	250	250	300	300	350	350	350	350	400	450	450	550	550	550		
Øsm	4 x M8 x 16	4x Ø 11	4x Ø 11	4x Ø 11	4x Ø 13,5	4x Ø 13,5	4x Ø 13,5	4x Ø 13,5	4x Ø 17,5	4x Ø 17,5	4x Ø 17,5	4x Ø 17,5	4x Ø 17,5	8x Ø 17,5	8x Ø 17,5	8x Ø 17,5	8x Ø 17,5	8x Ø 17,5		
kc	889	889	889	889	889	889	952	952												

SIFE76B/C-U
100 - 280

SIFE76..

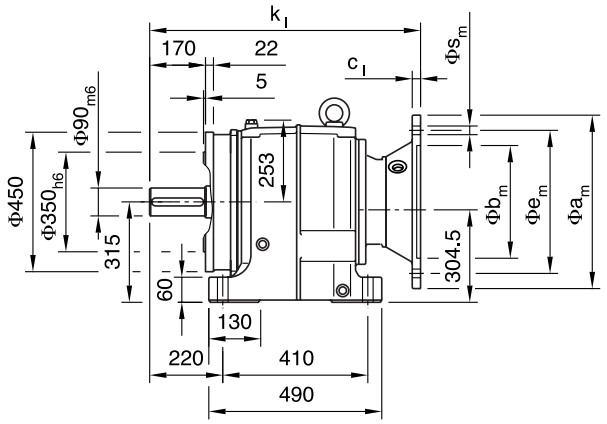

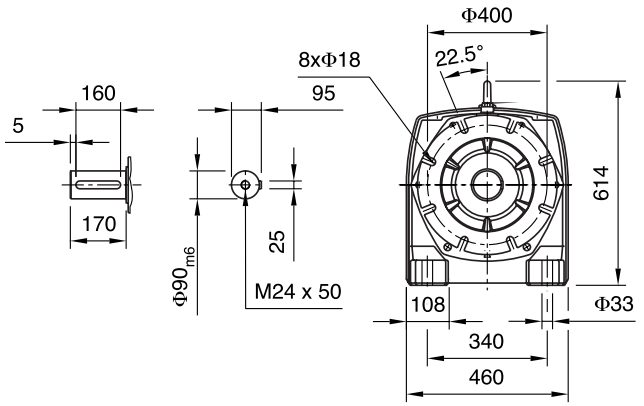

SIFE76B/C-I

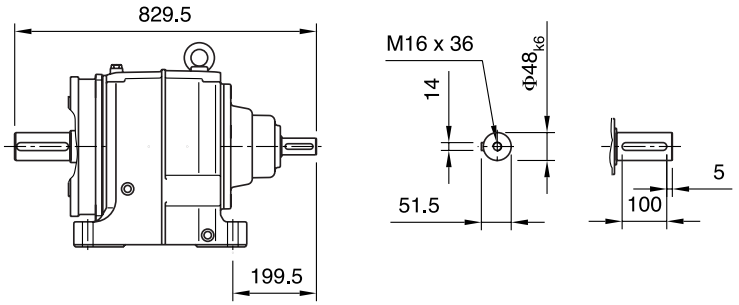

SIFE76C36B/C-U
71 - 132

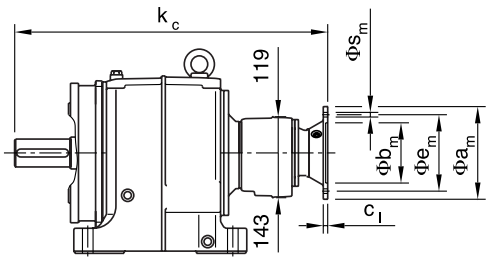

SIFE76C36B/C-I

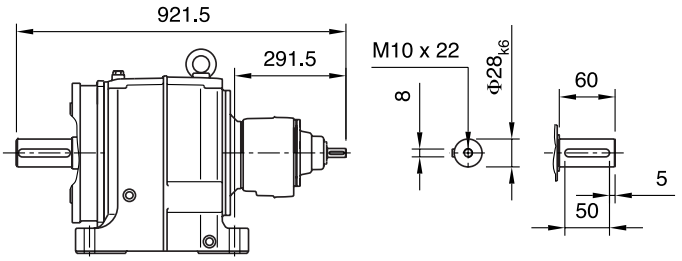

	71	80	90S	90L	100	112	132S	132M	160M	160L	180M	180L	200L	225M	225S	250M	280S	280M		
kl					732	732	732	732	797	797	889	889	914	944	944	955	955	955		
cl	8	10	10	10	12	12	13	13	15	15	15	15	19	19	19	25	25	25		
Øbm	110H7	130H7	130H7	130H7	180H7	180H7	230H7	230H7	250H7	250H7	250H7	250H7	300H7	350G7	350G7	450G7	450G7	450G7		
Øem	130	165	165	165	215	215	265	265	300	300	300	300	350	400	400	500	500	500		
Øam	160	200	200	200	250	250	300	300	350	350	350	350	400	450	450	550	550	550		
Ø sm	4 x M8 x 16	4x Ø 11	4x Ø 11	4x Ø 11	4x Ø 13,5	4x Ø 13,5	4x Ø 13,5	4x Ø 13,5	4x Ø 17,5	4x Ø 17,5	4x Ø 17,5	4x Ø 17,5	4x Ø 17,5	8x Ø 17,5	8x Ø 17,5	8x Ø 17,5	8x Ø 17,5	8x Ø 17,5		
kc	889	889	889	889	889	889	952	952												

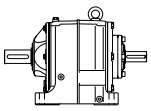

SI4

SIFM76B/C-U
100 - 280

SIFM76..

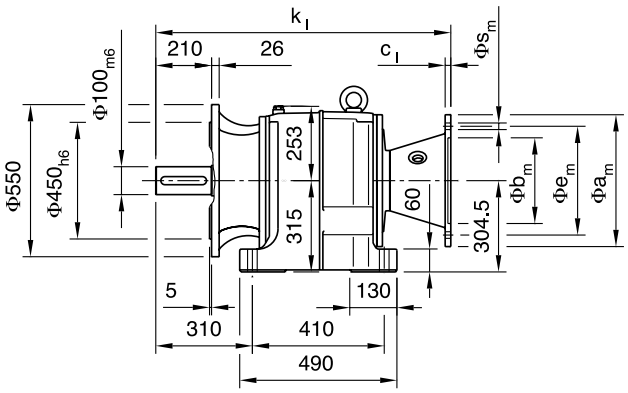

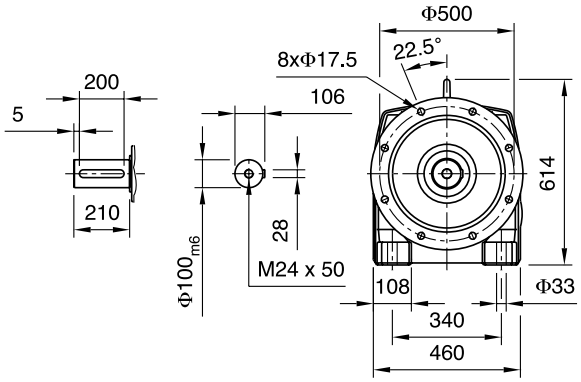

SIFM76B/C-I

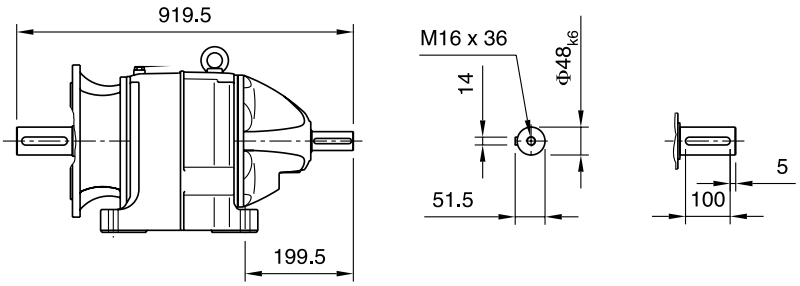

SIFM76C36B/C-U
71 - 132

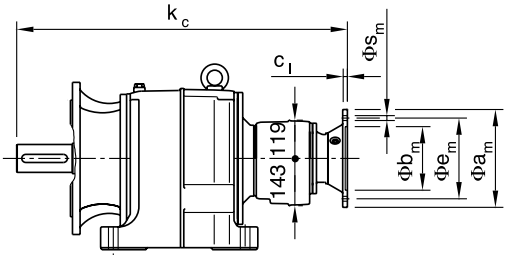

SIFM76C36B/C-I

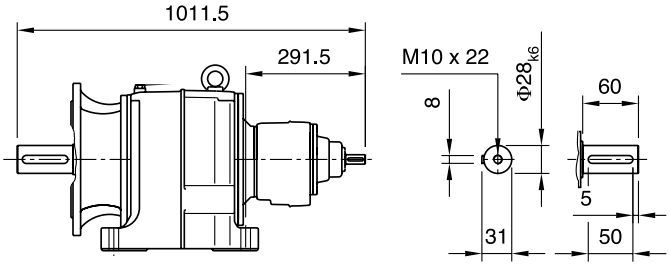

	71	80	90S	90L	100	112	132S	132M	160M	160L	180M	180L	200L	225M	225S	250M	280S	280M		
kl					822	822	822	822	887	887	979	979	1004	1034	1034	1045	1045	1045		
cl	8	10	10	10	12	12	13	13	15	15	15	15	19	19	19	25	25	25		
ØbM	110H7	130H7	130H7	130H7	180H7	180H7	230H7	230H7	250H7	250H7	250H7	250H7	300H7	350G7	350G7	450G7	450G7	450G7		
ØeM	130	165	165	165	215	215	265	265	300	300	300	300	350	400	400	500	500	500		
ØaM	160	200	200	200	250	250	300	300	350	350	350	350	400	450	450	550	550	550		
Ø sm	4 x M8 x 16	4x Ø 11	4x Ø 11	4x Ø 11	4x Ø 13,5	4x Ø 13,5	4x Ø 13,5	4x Ø 13,5	4x Ø 17,5	4x Ø 17,5	4x Ø 17,5	4x Ø 17,5	4x Ø 17,5	8x Ø 17,5	8x Ø 17,5	8x Ø 17,5	8x Ø 17,5	8x Ø 17,5		
kc	979	979	979	979	979	979	1042	1042												

SIFA76B/C-U
100 - 280

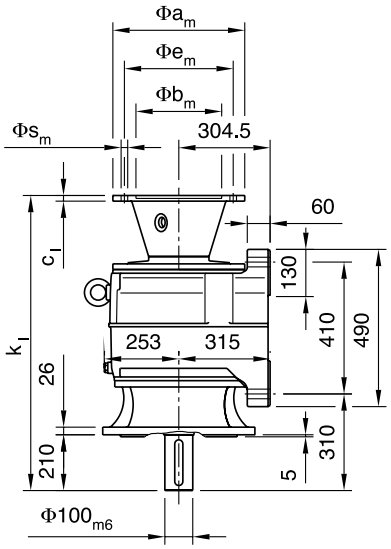

SIFA76C36B/C-U
72 - 132

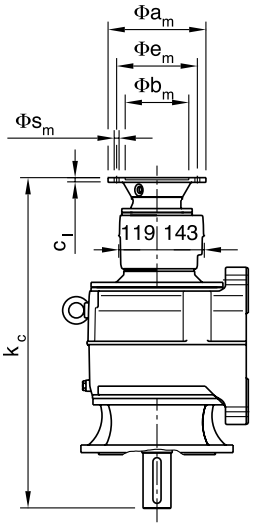

SIFA76..

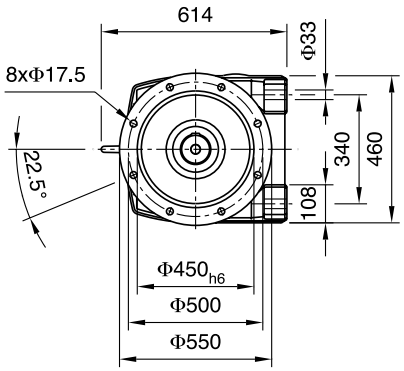

SIFA76B/C-I

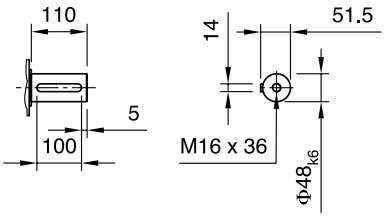

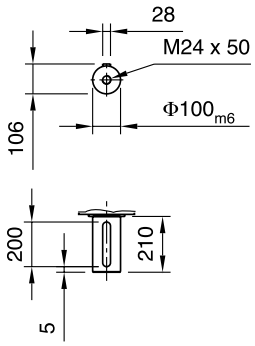

SIFA76C36B/C-I

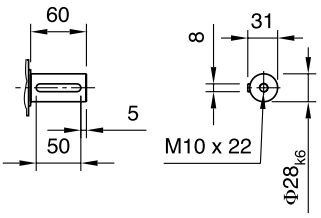

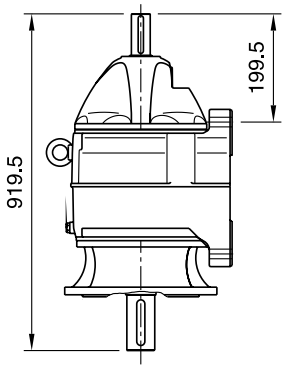

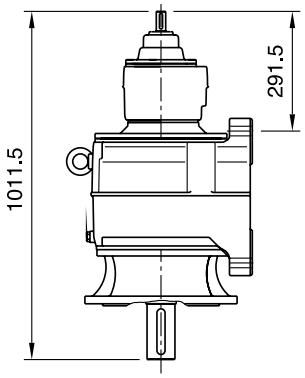

	71	80	90S	90L	100	112	132S	132M	160M	160L	180M	180L	200L	225M	225S	250M	280S	280M		
kl					822	822	822	822	887	887	979	979	1004	1034	1034	1045	1045	1045		
cl	8	10	10	10	12	12	13	13	15	15	15	15	19	19	19	25	25	25		
Øbm	110H7	130H7	130H7	130H7	180H7	180H7	230H7	230H7	250H7	250H7	250H7	250H7	300H7	350G7	350G7	450G7	450G7	450G7		
Øem	130	165	165	165	215	215	265	265	300	300	300	300	350	400	400	500	500	500		
Øam	160	200	200	200	250	250	300	300	350	350	350	350	400	450	450	550	550	550		
Ø sm	4 x M8 x 16	4x Ø 11	4x Ø 11	4x Ø 11	4x Ø 13,5	4x Ø 13,5	4x Ø 13,5	4x Ø 13,5	4x Ø 17,5	4x Ø 17,5	4x Ø 17,5	4x Ø 17,5	4x Ø 17,5	8x Ø 17,5	8x Ø 17,5	8x Ø 17,5	8x Ø 17,5	8x Ø 17,5		
kc	979	979	979	979	979	979	1042	1042												

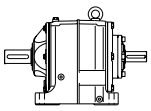

SI4

SICE76B/C-U
100 - 280

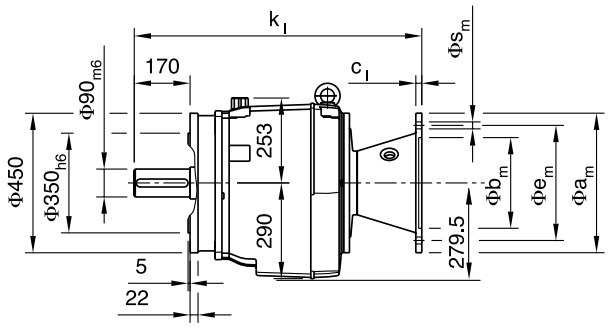

SICE76..

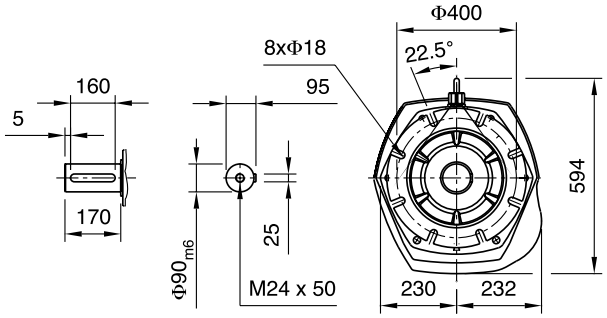

SICE76B/C-I

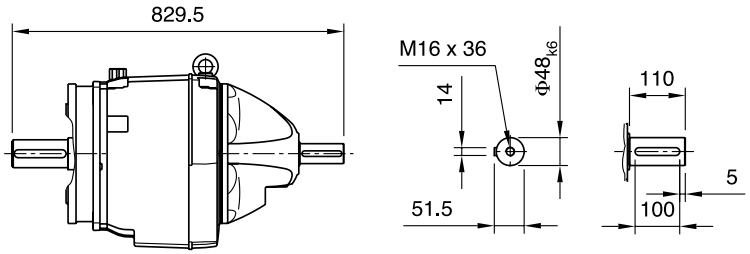

SICE76C36B/C-U
71 - 132

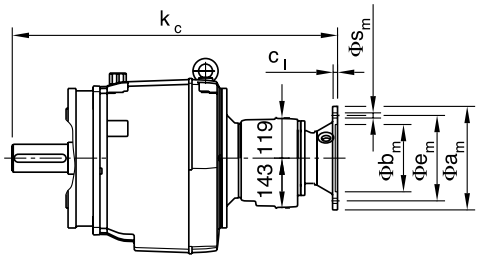

SICE76C36B/C-I

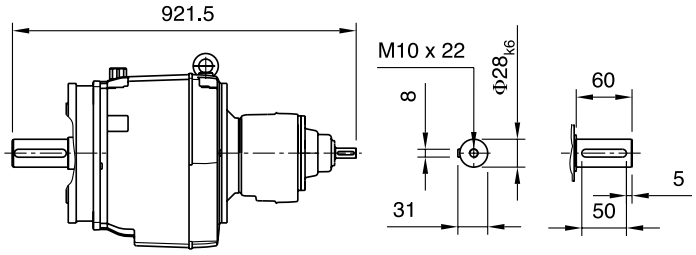

	71	80	90S	90L	100	112	132S	132M	160M	160L	180M	180L	200L	225M	225S	250M	280S	280M		
kl					732	732	732	732	797	797	889	889	914	944	944	955	955	955		
cl	8	10	10	10	12	12	13	13	15	15	15	15	19	19	19	25	25	25		
Øbm	110H7	130H7	130H7	130H7	180H7	180H7	230H7	230H7	250H7	250H7	250H7	250H7	300H7	350G7	350G7	450G7	450G7	450G7		
Øem	130	165	165	165	215	215	265	265	300	300	300	300	350	400	400	500	500	500		
Øam	160	200	200	200	250	250	300	300	350	350	350	350	400	450	450	550	550	550		
Øsm	4 x M8 x 16	4x Ø 11	4x Ø 11	4x Ø 11	4x Ø 13,5	4x Ø 13,5	4x Ø 13,5	4x Ø 13,5	4x Ø 17,5	4x Ø 17,5	4x Ø 17,5	4x Ø 17,5	4x Ø 17,5	8x Ø 17,5	8x Ø 17,5	8x Ø 17,5	8x Ø 17,5	8x Ø 17,5		
kc	889	889	889	889	889	889	952	952												

SICD76B/C-U

100 - 280

SICD76..

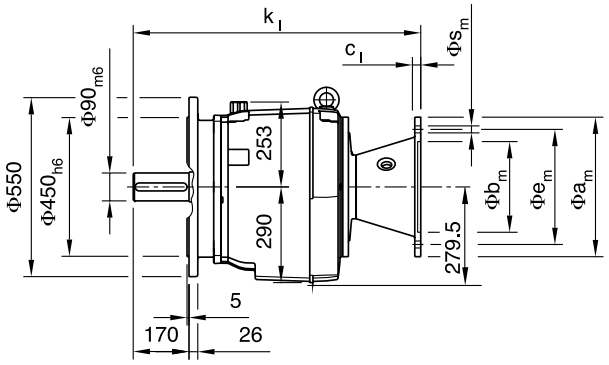

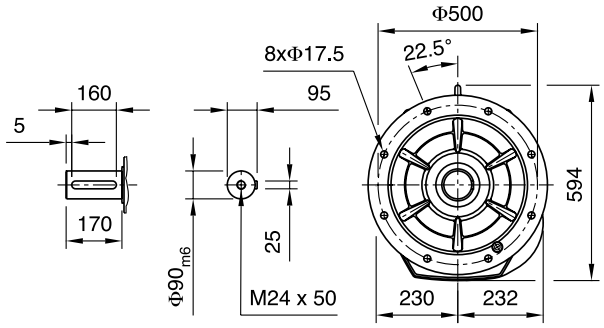

SICD76B/C-I

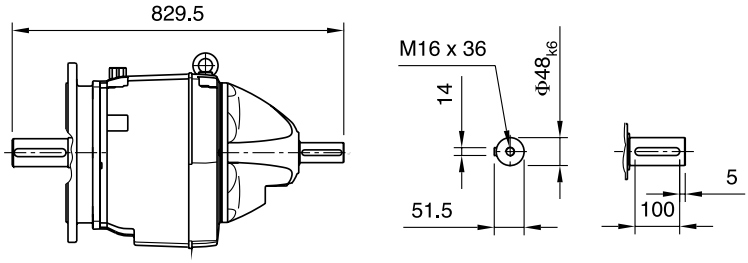

SICD76C36B/C-U

71 - 132

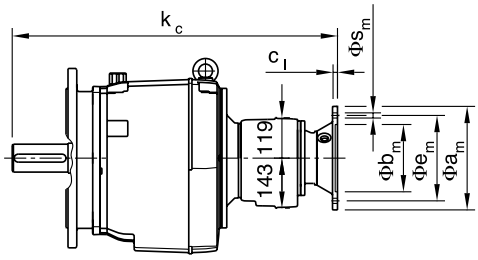

SICD76C36B/C-I

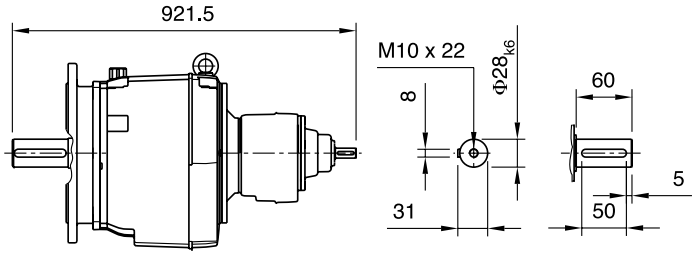

	71	80	90S	90L	100	112	132S	132M	160M	160L	180M	180L	200L	225M	225S	250M	280S	280M		
kl					732	732	732	732	797	797	889	889	914	944	944	955	955	955		
cl	8	10	10	10	12	12	13	13	15	15	15	15	19	19	19	25	25	25		
Øbm	110H7	130H7	130H7	130H7	180H7	180H7	230H7	230H7	250H7	250H7	250H7	250H7	300H7	350G7	350G7	450G7	450G7	450G7		
Øem	130	165	165	165	215	215	265	265	300	300	300	300	350	400	400	500	500	500		
Øam	160	200	200	200	250	250	300	300	350	350	350	350	400	450	450	550	550	550		
Ø sm	4 x M8 x 16	4x Ø 11	4x Ø 11	4x Ø 11	4x Ø 13,5	4x Ø 13,5	4x Ø 13,5	4x Ø 13,5	4x Ø 17,5	4x Ø 17,5	4x Ø 17,5	4x Ø 17,5	4x Ø 17,5	8x Ø 17,5	8x Ø 17,5	8x Ø 17,5	8x Ø 17,5	8x Ø 17,5		
kc	889	889	889	889	889	889	952	952												

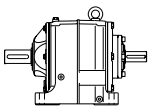

SI4

SICM76B/C-U
100 - 280

SICM76..

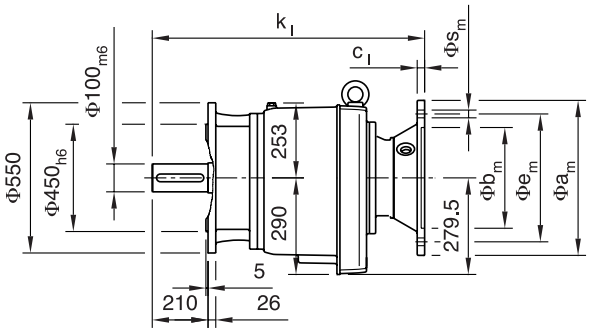

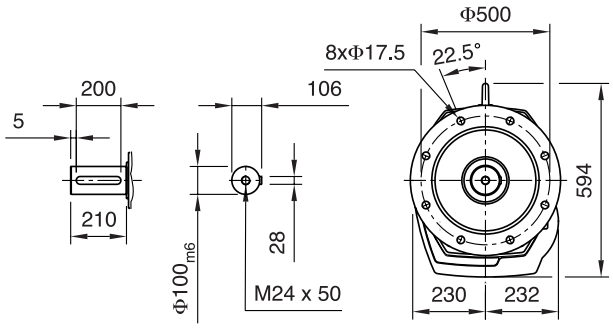

SICM76B/C-I

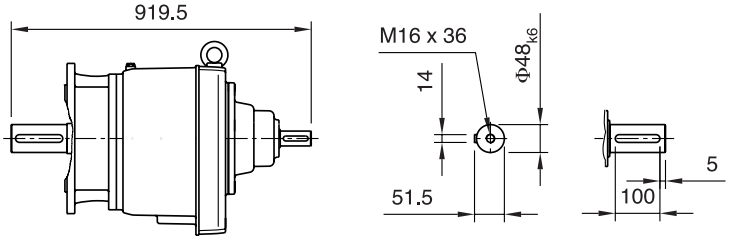

SICM76C36B/C-U
71 - 132

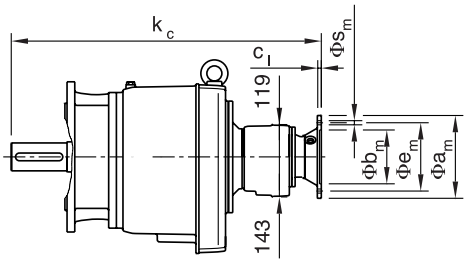

SICM76C36B/C-I

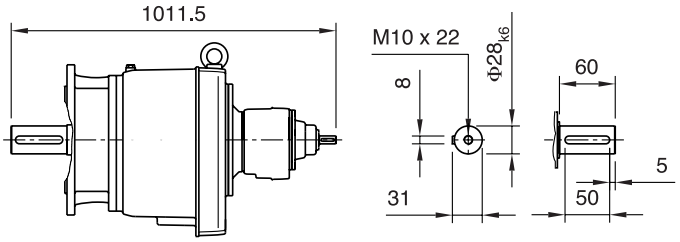

	71	80	90S	90L	100	112	132S	132M	160M	160L	180M	180L	200L	225M	225S	250M	280S	280M		
kl					822	822	822	822	887	887	979	979	1004	1034	1034	1045	1045	1045		
cl	8	10	10	10	12	12	13	13	15	15	15	15	19	19	19	25	25	25		
øbm	110H7	130H7	130H7	130H7	180H7	180H7	230H7	230H7	250H7	250H7	250H7	250H7	300H7	350G7	350G7	450G7	450G7	450G7		
øem	130	165	165	165	215	215	265	265	300	300	300	300	350	400	400	500	500	500		
øam	160	200	200	200	250	250	300	300	350	350	350	350	400	450	450	550	550	550		
ø sm	4 x M8 x 16	4x ø 11	4x ø 11	4x ø 11	4x ø 13,5	4x ø 13,5	4x ø 13,5	4x ø 13,5	4x ø 17,5	4x ø 17,5	4x ø 17,5	4x ø 17,5	4x ø 17,5	8x ø 17,5	8x ø 17,5	8x ø 17,5	8x ø 17,5	8x ø 17,5		
kc	979	979	979	979	979	979	1042	1042												

SICA76B/C-U
100 - 280

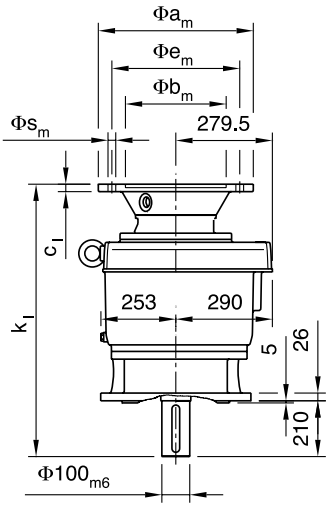

SICA76C36B/C-U
72 - 132

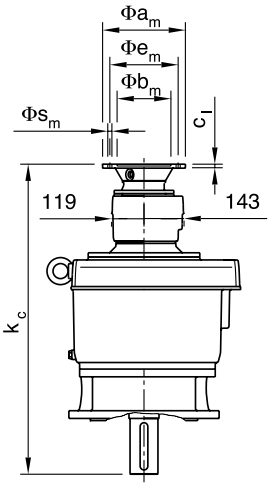

SICA76..

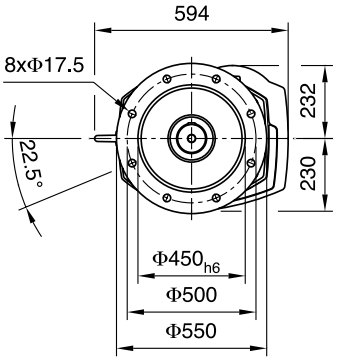

SICA76B/C-I

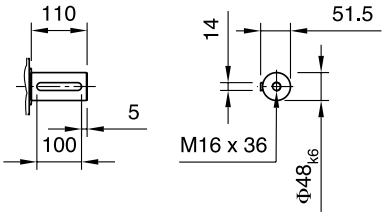

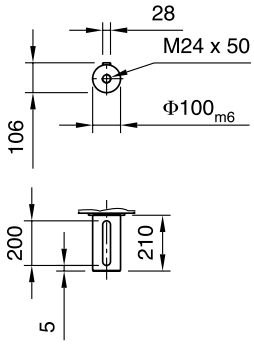

SICA76C36B/C-I

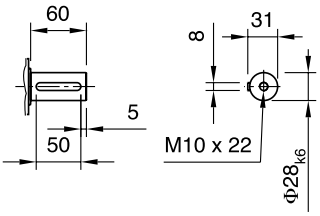

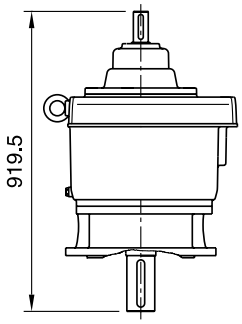

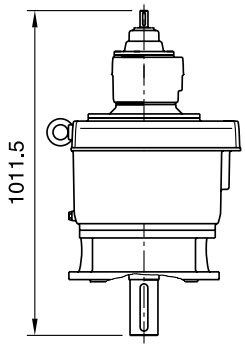

	71	80	90S	90L	100	112	132S	132M	160M	160L	180M	180L	200L	225M	225S	250M	280S	280M		
kl					822	822	822	822	887	887	979	979	1004	1034	1034	1045	1045	1045		
cl	8	10	10	10	12	12	13	13	15	15	15	15	19	19	19	25	25	25		
Øbm	110H7	130H7	130H7	130H7	180H7	180H7	230H7	230H7	250H7	250H7	250H7	250H7	300H7	350G7	350G7	450G7	450G7	450G7		
Øem	130	165	165	165	215	215	265	265	300	300	300	300	350	400	400	500	500	500		
Øam	160	200	200	200	250	250	300	300	350	350	350	350	400	450	450	550	550	550		
Ø sm	4 x M8 x 16	4x Ø 11	4x Ø 11	4x Ø 11	4x Ø 13,5	4x Ø 13,5	4x Ø 13,5	4x Ø 13,5	4x Ø 17,5	4x Ø 17,5	4x Ø 17,5	4x Ø 17,5	4x Ø 17,5	8x Ø 17,5	8x Ø 17,5	8x Ø 17,5	8x Ø 17,5	8x Ø 17,5		
kc	979	979	979	979	979	979	1042	1042												

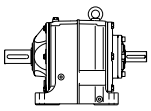

SI4

SIFN86B/C-U
100 - 280

SIFN86..

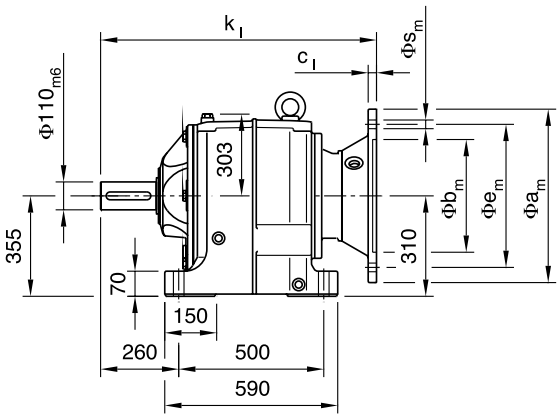

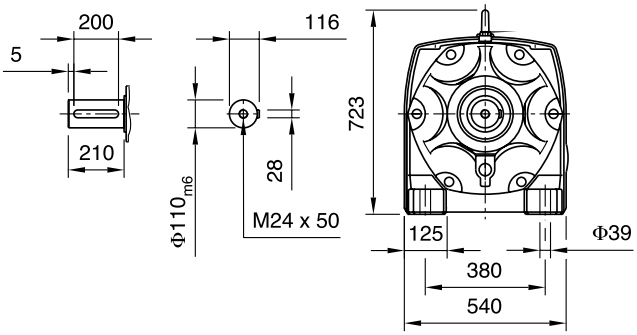

SIFN86B/C-I

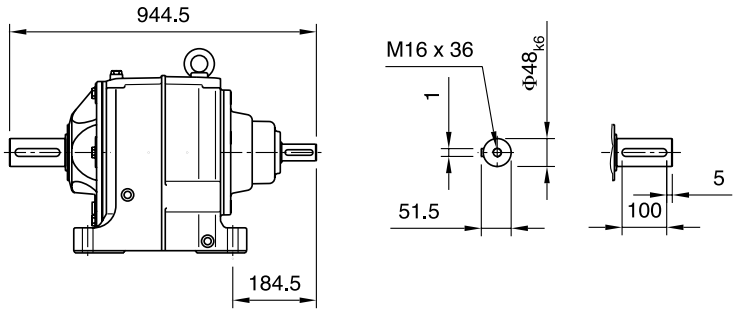

SIFN86C36B/C-U
71 - 132

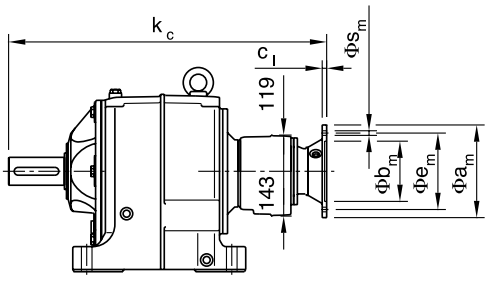

SIFN86C36B/C-I

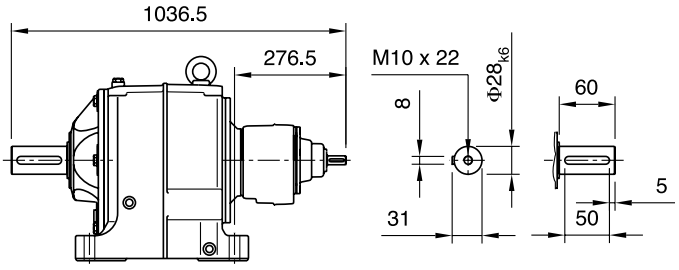

	71	80	90S	90L	100	112	132S	132M	160M	160L	180M	180L	200L	225M	225S	250M	280S	280M		
kl					847	847	847	847	912	912	1004	1004	1029	1059	1059	1070	1070	1070		
cl	8	10	10	10	12	12	13	13	15	15	15	15	19	19	19	25	25	25		
Øbm	110H7	130H7	130H7	130H7	180H7	180H7	230H7	230H7	250H7	250H7	250H7	250H7	300H7	350G7	350G7	450G7	450G7	450G7		
Øem	130	165	165	165	215	215	265	265	300	300	300	300	350	400	400	500	500	500		
Øam	160	200	200	200	250	250	300	300	350	350	350	350	400	450	450	550	550	550		
Ø sm	4 x M8 x 16	4x Ø 11	4x Ø 11	4x Ø 11	4x Ø 13,5	4x Ø 13,5	4x Ø 13,5	4x Ø 13,5	4x Ø 17,5	4x Ø 17,5	4x Ø 17,5	4x Ø 17,5	4x Ø 17,5	8x Ø 17,5	8x Ø 17,5	8x Ø 17,5	8x Ø 17,5	8x Ø 17,5		
kc	1004	1004	1004	1004	1004	1004	1067	1067												

SIFE86B/C-U
100 - 280

SIFE86..

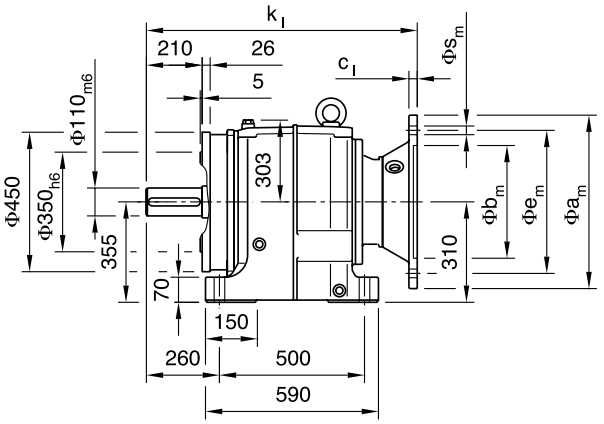

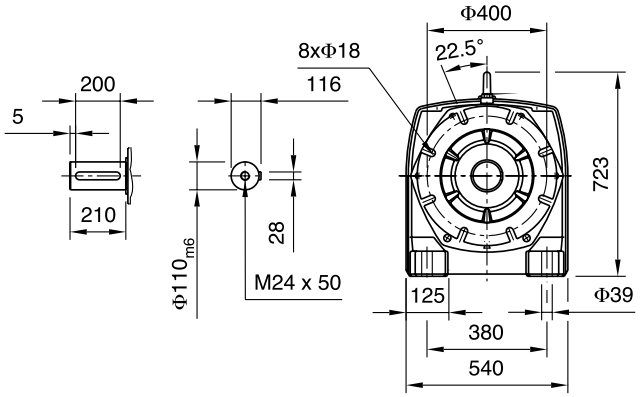

SIFE86B/C-I

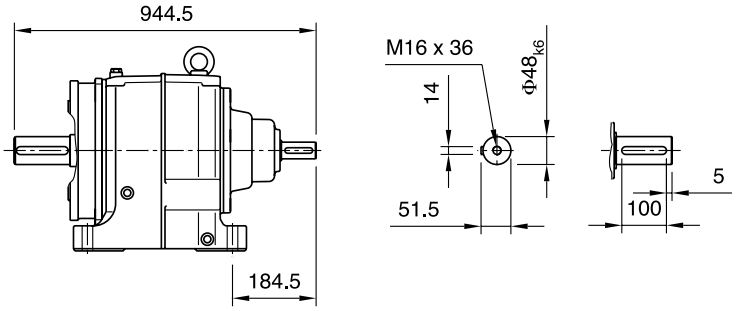

SIFE86C36B/C-U
71 - 132

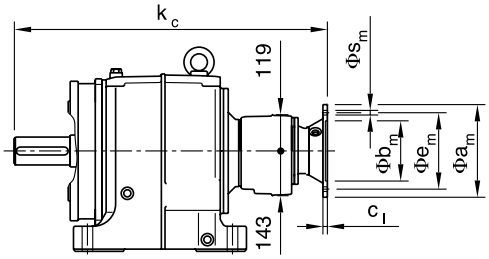

SIFE86C36B/C-I

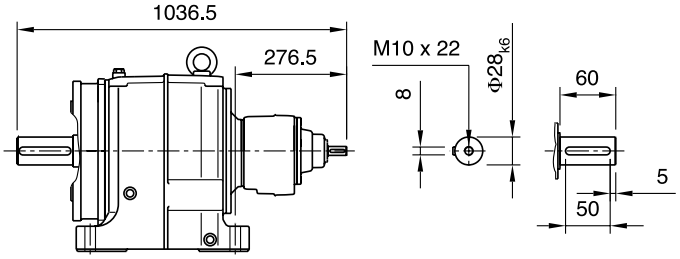

	71	80	90S	90L	100	112	132S	132M	160M	160L	180M	180L	200L	225M	225S	250M	280S	280M		
kl					847	847	847	847	912	912	1004	1004	1029	1059	1059	1070	1070	1070		
cl	8	10	10	10	12	12	13	13	15	15	15	15	19	19	19	25	25	25		
Øbm	110H7	130H7	130H7	130H7	180H7	180H7	230H7	230H7	250H7	250H7	250H7	250H7	300H7	350G7	350G7	450G7	450G7	450G7		
Øem	130	165	165	165	215	215	265	265	300	300	300	300	350	400	400	500	500	500		
Øam	160	200	200	200	250	250	300	300	350	350	350	350	400	450	450	550	550	550		
Ø sm	4 x M8 x 16	4x Ø 11	4x Ø 11	4x Ø 11	4x Ø 13,5	4x Ø 13,5	4x Ø 13,5	4x Ø 13,5	4x Ø 17,5	4x Ø 17,5	4x Ø 17,5	4x Ø 17,5	4x Ø 17,5	8x Ø 17,5	8x Ø 17,5	8x Ø 17,5	8x Ø 17,5	8x Ø 17,5		
kc	1004	1004	1004	1004	1004	1004	1067	1067												

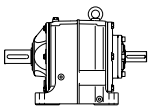

SI4

SIFD86B/C-U
100 - 280

SIFD86..

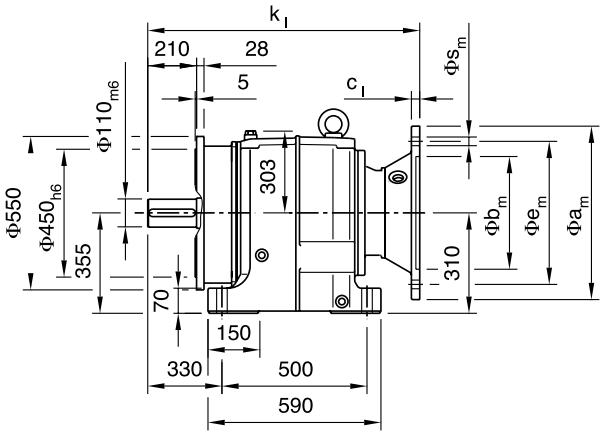

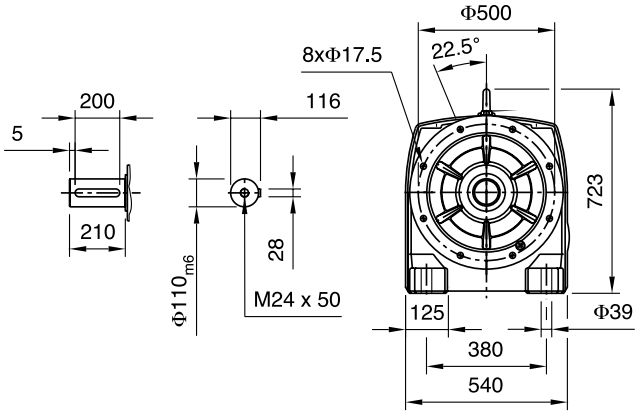

SIFD86B/C-I

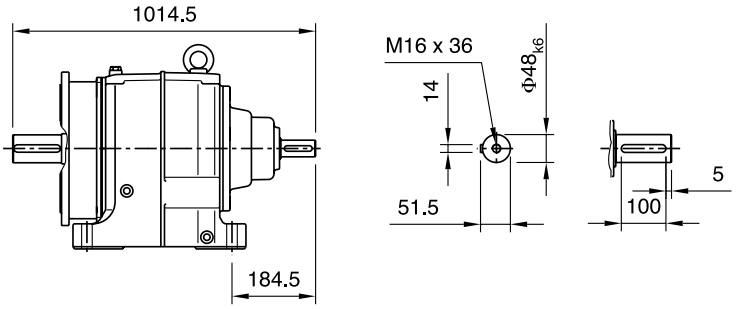

SIFD86C36B/C-U
71 - 132

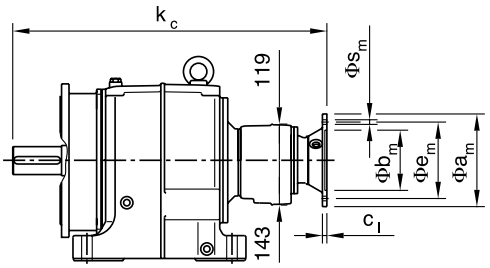

SIFD86C36B/C-I

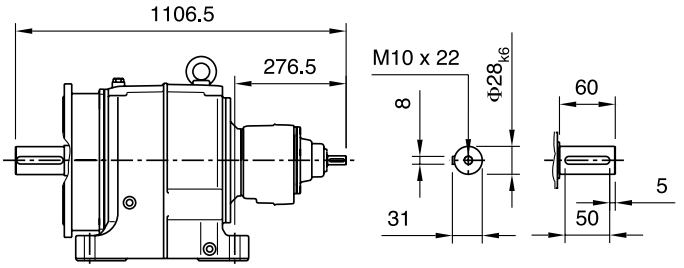

	71	80	90S	90L	100	112	132S	132M	160M	160L	180M	180L	200L	225M	225S	250M	280S	280M		
kl					917	917	917	917	982	982	1074	1074	1099	1129	1129	1140	1140	1140		
cl	8	10	10	10	12	12	13	13	15	15	15	15	19	19	19	25	25	25		
Øbm	110H7	130H7	130H7	130H7	180H7	180H7	230H7	230H7	250H7	250H7	250H7	250H7	300H7	350G7	350G7	450G7	450G7	450G7		
Øem	130	165	165	165	215	215	265	265	300	300	300	300	350	400	400	500	500	500		
Øam	160	200	200	200	250	250	300	300	350	350	350	350	400	450	450	550	550	550		
Ø sm	4 x M8 x 16	4x Ø 11	4x Ø 11	4x Ø 11	4x Ø 13,5	4x Ø 13,5	4x Ø 13,5	4x Ø 13,5	4x Ø 17,5	4x Ø 17,5	4x Ø 17,5	4x Ø 17,5	4x Ø 17,5	8x Ø 17,5	8x Ø 17,5	8x Ø 17,5	8x Ø 17,5	8x Ø 17,5		
kc	1074	1074	1074	1074	1074	1074	1137	1137												

SIFM86B/C-U
100 - 280

SIFM86..

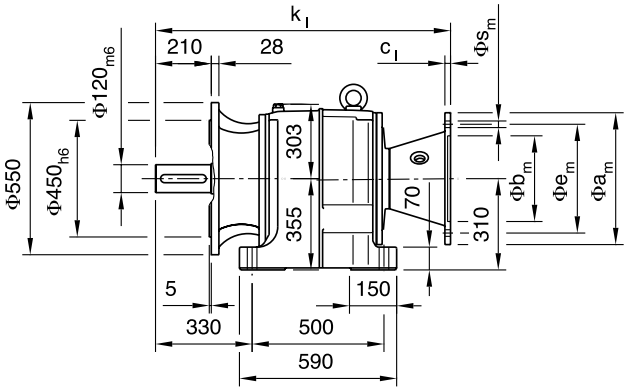

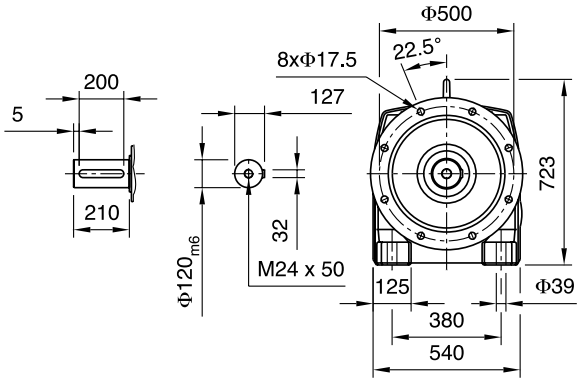

SIFM86B/C-I

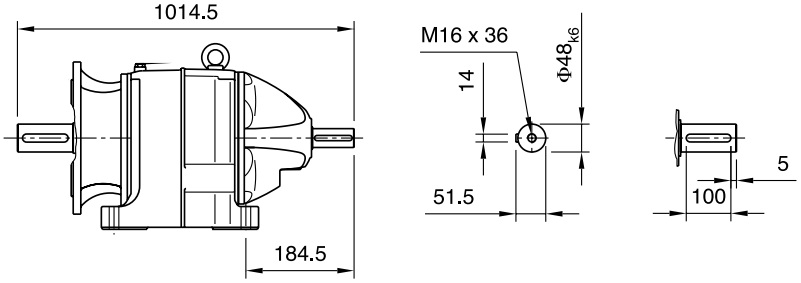

SIFM86C36B/C-U
71 - 132

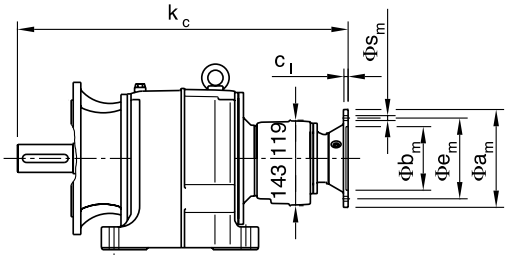

SIFM86C36B/C-I

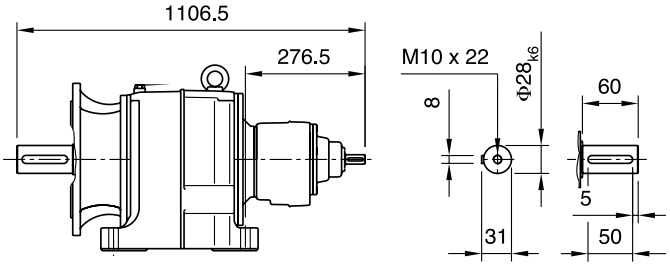

	71	80	90S	90L	100	112	132S	132M	160M	160L	180M	180L	200L	225M	225S	250M	280S	280M		
kl					917	917	917	917	982	982	1074	1074	1099	1129	1129	1140	1140	1140		
cl	8	10	10	10	12	12	13	13	15	15	15	15	19	19	19	25	25	25		
Øbm	110H7	130H7	130H7	130H7	180H7	180H7	230H7	230H7	250H7	250H7	250H7	250H7	300H7	350G7	350G7	450G7	450G7	450G7		
Øem	130	165	165	165	215	215	265	265	300	300	300	300	350	400	400	500	500	500		
Øam	160	200	200	200	250	250	300	300	350	350	350	350	400	450	450	550	550	550		
Ø sm	4 x M8 x 16	4x Ø 11	4x Ø 11	4x Ø 11	4x Ø 13,5	4x Ø 13,5	4x Ø 13,5	4x Ø 13,5	4x Ø 17,5	4x Ø 17,5	4x Ø 17,5	4x Ø 17,5	4x Ø 17,5	8x Ø 17,5	8x Ø 17,5	8x Ø 17,5	8x Ø 17,5	8x Ø 17,5		
kc	1074	1074	1074	1074	1074	1074	1137	1137												

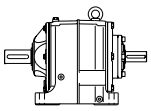

SI4

SIFA86B/C-U
100 - 280

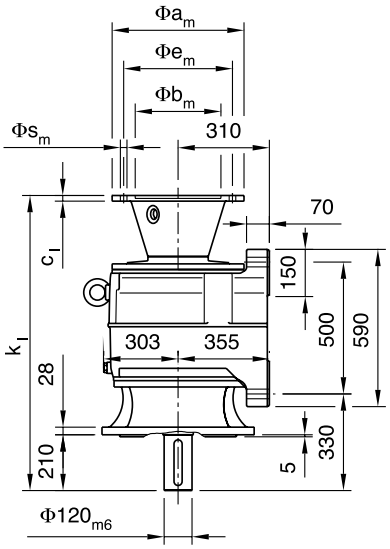

SIFA86C36B/C-U
72 - 132

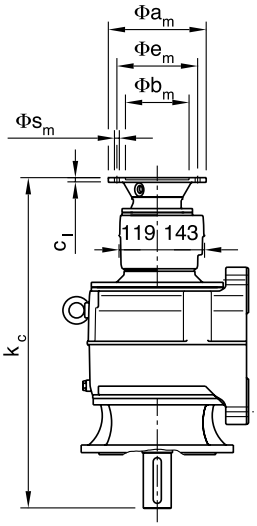

SIFA86..

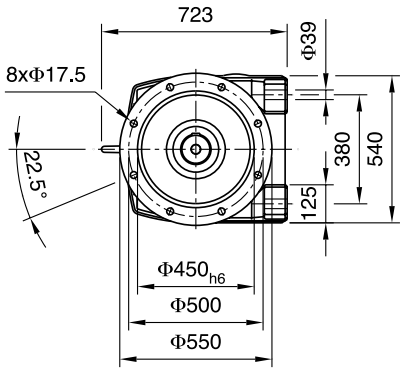

SIFA86B/C-I

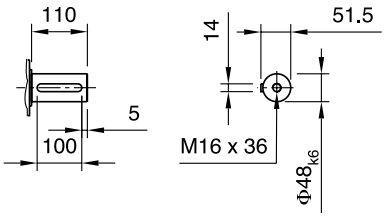

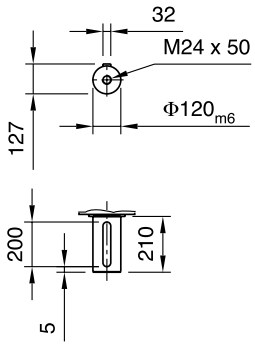

SIFA86C36B/C-I

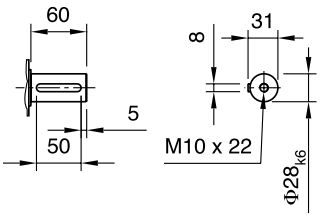

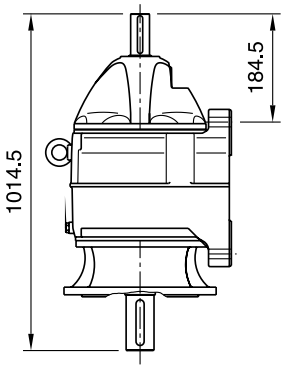

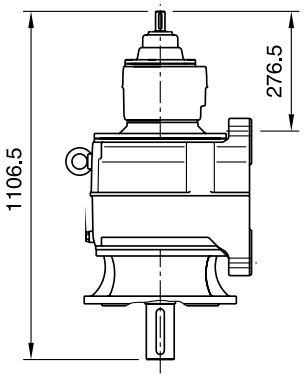

	71	80	90S	90L	100	112	132S	132M	160M	160L	180M	180L	200L	225M	225S	250M	280S	280M		
kl					917	917	917	917	982	982	1074	1074	1099	1129	1129	1140	1140	1140		
cl	8	10	10	10	12	12	13	13	15	15	15	15	19	19	19	25	25	25		
Øbm	110H7	130H7	130H7	130H7	180H7	180H7	230H7	230H7	250H7	250H7	250H7	250H7	300H7	350G7	350G7	450G7	450G7	450G7		
Øem	130	165	165	165	215	215	265	265	300	300	300	300	350	400	400	500	500	500		
Øam	160	200	200	200	250	250	300	300	350	350	350	350	400	450	450	550	550	550		
Øsm	4 x M8 x 16	4x Ø 11	4x Ø 11	4x Ø 11	4x Ø 13,5	4x Ø 13,5	4x Ø 13,5	4x Ø 13,5	4x Ø 17,5	4x Ø 17,5	4x Ø 17,5	4x Ø 17,5	4x Ø 17,5	8x Ø 17,5	8x Ø 17,5	8x Ø 17,5	8x Ø 17,5	8x Ø 17,5		
kc	1074	1074	1074	1074	1074	1074	1137	1137												

SICE86B/C-U
100 - 280

SICE86..

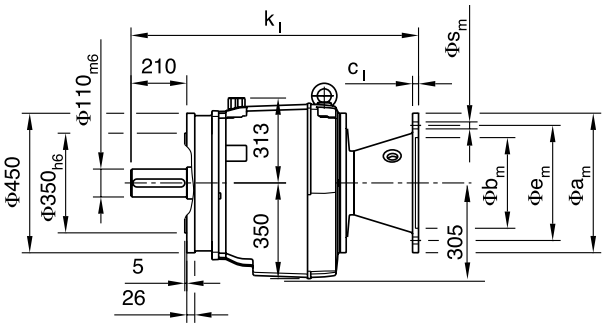

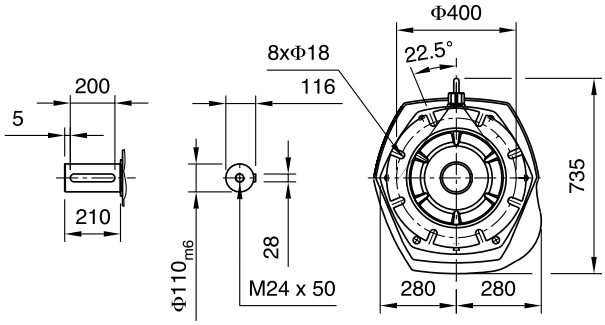

SICE86B/C-I

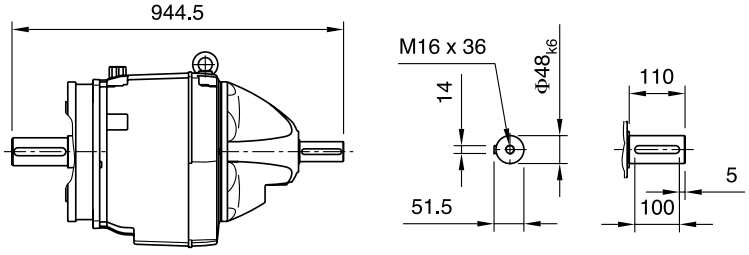

SICE86C36B/C-U
71 - 132

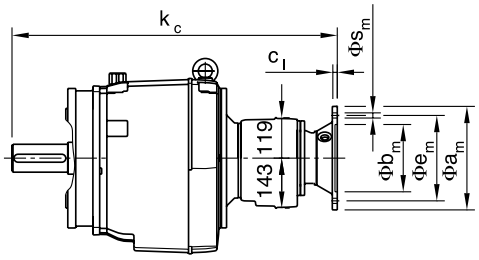

SICE86C36B/C-I

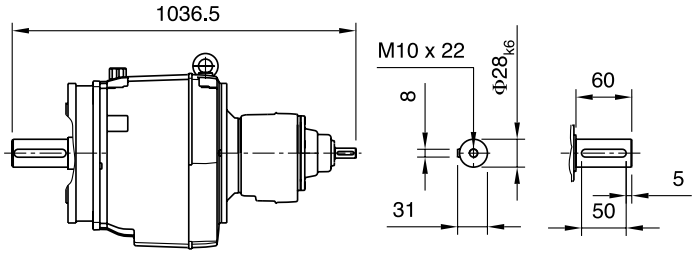

	71	80	90S	90L	100	112	132S	132M	160M	160L	180M	180L	200L	225M	225S	250M	280S	280M		
kl					847	847	847	847	912	912	1004	1004	1029	1059	1059	1070	1070	1070		
cl	8	10	10	10	12	12	13	13	15	15	15	15	19	19	19	25	25	25		
Øbm	110H7	130H7	130H7	130H7	180H7	180H7	230H7	230H7	250H7	250H7	250H7	250H7	300H7	350G7	350G7	450G7	450G7	450G7		
Øem	130	165	165	165	215	215	265	265	300	300	300	300	350	400	400	500	500	500		
Øam	160	200	200	200	250	250	300	300	350	350	350	350	400	450	450	550	550	550		
Ø sm	4 x M8 x 16	4x Ø 11	4x Ø 11	4x Ø 11	4x Ø 13,5	4x Ø 13,5	4x Ø 13,5	4x Ø 13,5	4x Ø 17,5	4x Ø 17,5	4x Ø 17,5	4x Ø 17,5	4x Ø 17,5	8x Ø 17,5	8x Ø 17,5	8x Ø 17,5	8x Ø 17,5	8x Ø 17,5		
kc	1004	1004	1004	1004	1004	1004	1067	1067												

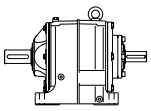

SI4

SICD86B/C-U
100 - 280

SICD86..

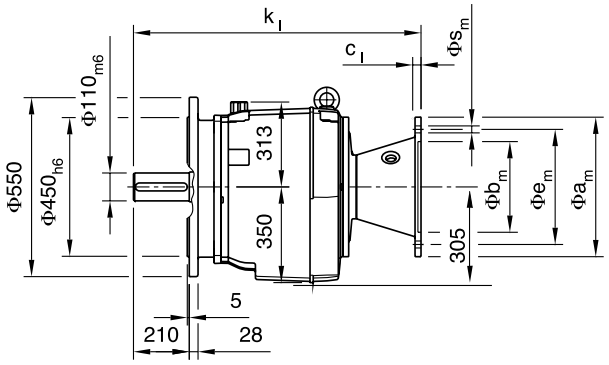

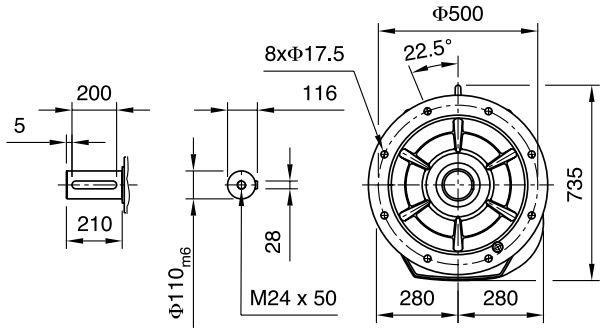

SICD86B/C-I

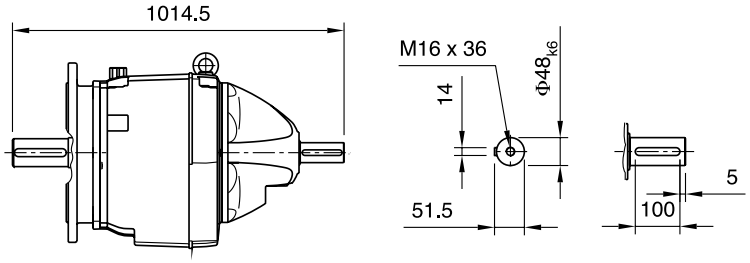

SICD86C36B/C-U
71 - 132

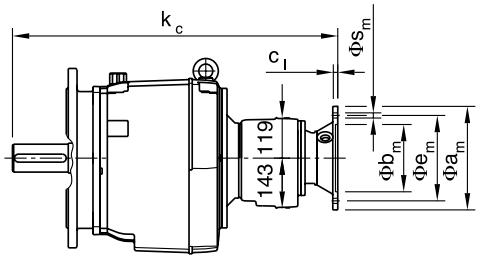

SICD86C36B/C-I

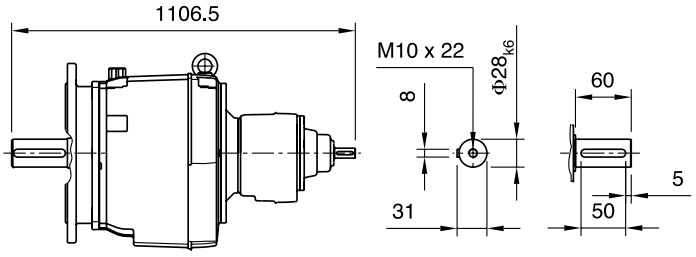

	71	80	90S	90L	100	112	132S	132M	160M	160L	180M	180L	200L	225M	225S	250M	280S	280M		
kl					917	917	917	917	982	982	1074	1074	1099	1129	1129	1140	1140	1140		
cl	8	10	10	10	12	12	13	13	15	15	15	15	19	19	19	25	25	25		
øbm	110H7	130H7	130H7	130H7	180H7	180H7	230H7	230H7	250H7	250H7	250H7	250H7	300H7	350G7	350G7	450G7	450G7	450G7		
øem	130	165	165	165	215	215	265	265	300	300	300	300	350	400	400	500	500	500		
øam	160	200	200	200	250	250	300	300	350	350	350	350	400	450	450	550	550	550		
ø sm	4 x M8 x 16	4x ∅ 11	4x ∅ 11	4x ∅ 11	4x ∅ 13,5	4x ∅ 13,5	4x ∅ 13,5	4x ∅ 13,5	4x ∅ 17,5	4x ∅ 17,5	4x ∅ 17,5	4x ∅ 17,5	4x ∅ 17,5	8x ∅ 17,5	8x ∅ 17,5	8x ∅ 17,5	8x ∅ 17,5	8x ∅ 17,5		
kc	1074	1074	1074	1074	1074	1074	1137	1137												

SICM86B/C-U

100 - 280

SICM86..

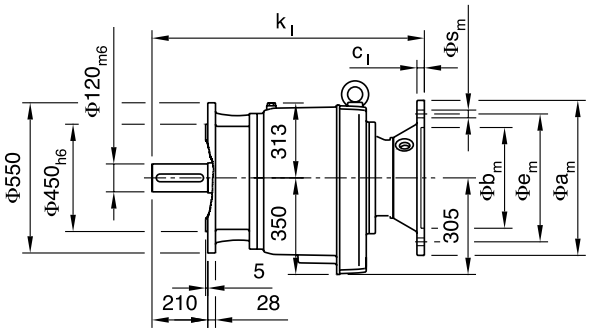

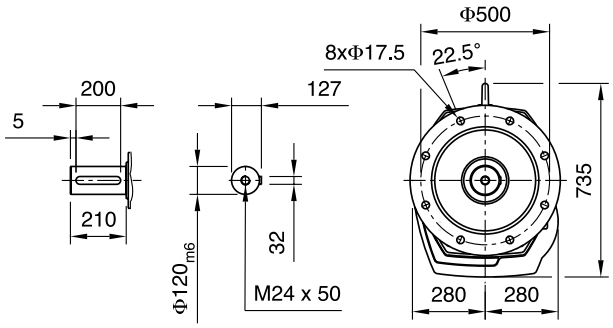

SICM86B/C-I

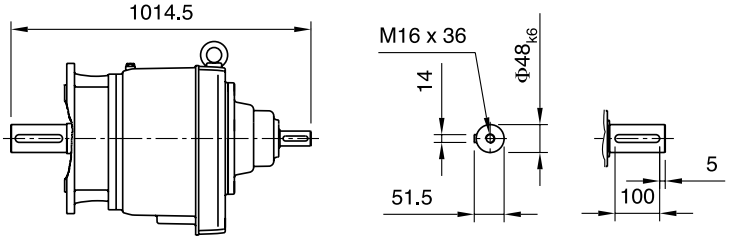

SICM86C36B/C-U

71 - 132

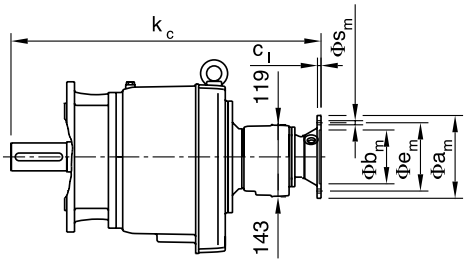

SICM86C36B/C-I

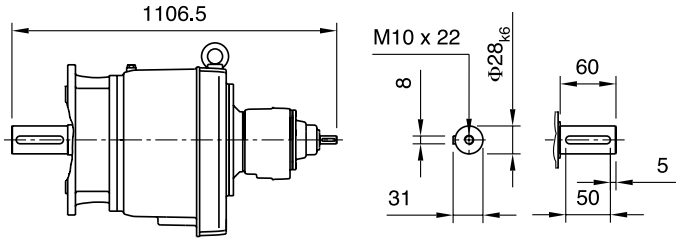

	71	80	90S	90L	100	112	132S	132M	160M	160L	180M	180L	200L	225M	225S	250M	280S	280M		
kl					917	917	917	917	982	982	1074	1074	1099	1129	1129	1140	1140	1140		
cl	8	10	10	10	12	12	13	13	15	15	15	15	19	19	19	25	25	25		
Øbm	110H7	130H7	130H7	130H7	180H7	180H7	230H7	230H7	250H7	250H7	250H7	250H7	300H7	350G7	350G7	450G7	450G7	450G7		
Øem	130	165	165	165	215	215	265	265	300	300	300	300	350	400	400	500	500	500		
Øam	160	200	200	200	250	250	300	300	350	350	350	350	400	450	450	550	550	550		
Ø sm	4 x M8 x 16	4x Ø 11	4x Ø 11	4x Ø 11	4x Ø 13,5	4x Ø 13,5	4x Ø 13,5	4x Ø 13,5	4x Ø 17,5	4x Ø 17,5	4x Ø 17,5	4x Ø 17,5	4x Ø 17,5	8x Ø 17,5	8x Ø 17,5	8x Ø 17,5	8x Ø 17,5	8x Ø 17,5		
kc	1074	1074	1074	1074	1074	1074	1137	1137												

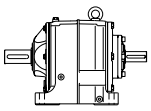

SI4

SICA86B/C-U
100 - 280

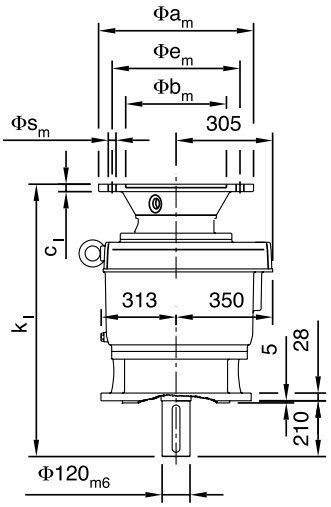

SICA86C36B/C-U
72 - 132

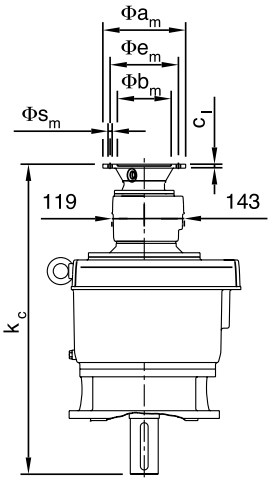

SICA86..

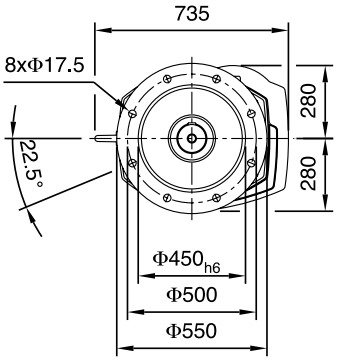

SICA86B/C-I

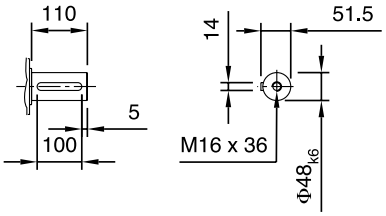

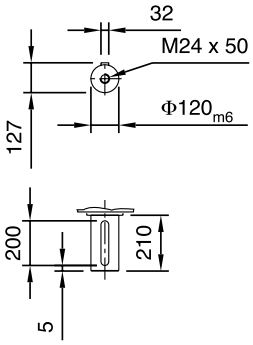

SICA86C36B/C-I

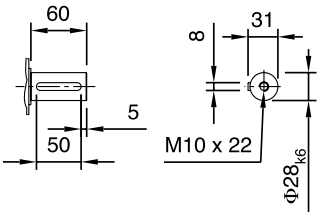

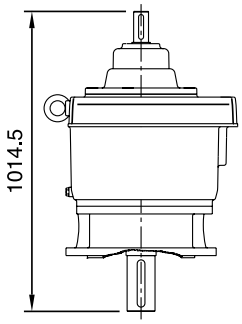

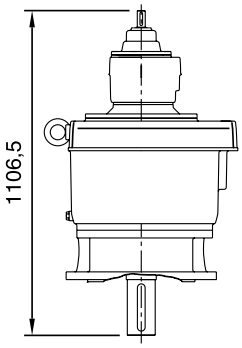

	71	80	90S	90L	100	112	132S	132M	160M	160L	180M	180L	200L	225M	225S	250M	280S	280M		
kl					917	917	917	917	982	982	1074	1074	1099	1129	1129	1140	1140	1140		
cl	8	10	10	10	12	12	13	13	15	15	15	15	19	19	19	25	25	25		
ØbM	110H7	130H7	130H7	130H7	180H7	180H7	230H7	230H7	250H7	250H7	250H7	250H7	300H7	350G7	350G7	450G7	450G7	450G7		
Øem	130	165	165	165	215	215	265	265	300	300	300	300	350	400	400	500	500	500		
Øam	160	200	200	200	250	250	300	300	350	350	350	350	400	450	450	550	550	550		
Øsm	4 x M8 x 16	4x Ø 11	4x Ø 11	4x Ø 11	4x Ø 13,5	4x Ø 13,5	4x Ø 13,5	4x Ø 13,5	4x Ø 17,5	4x Ø 17,5	4x Ø 17,5	4x Ø 17,5	4x Ø 17,5	8x Ø 17,5	8x Ø 17,5	8x Ø 17,5	8x Ø 17,5	8x Ø 17,5		
kc	1074	1074	1074	1074	1074	1074	1137	1137												

SIFN96B/C-U

100 - 280

SIFN96..

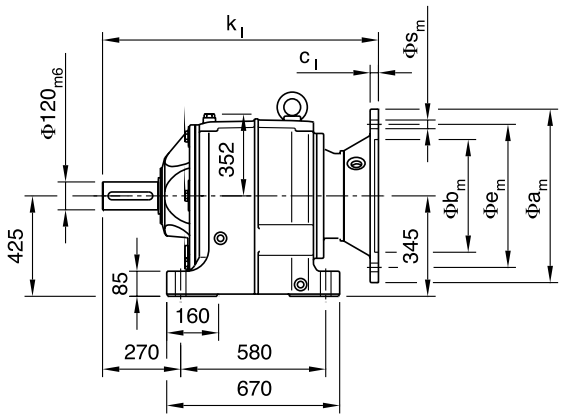

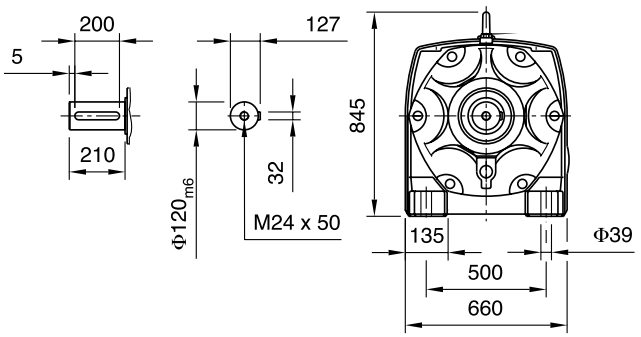

SIFN96B/C-I

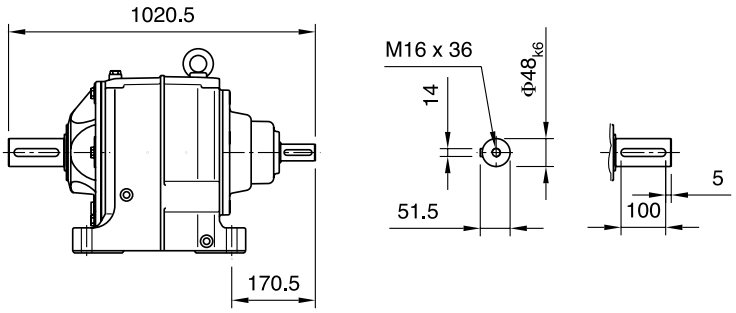

SIFN96C36B/C-U

71 - 132

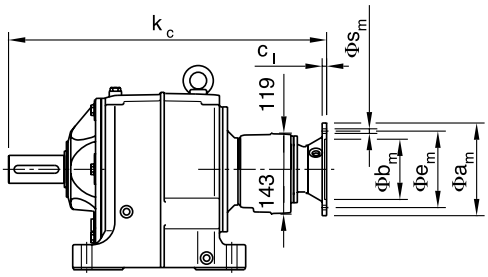

SIFN96C36B/C-I

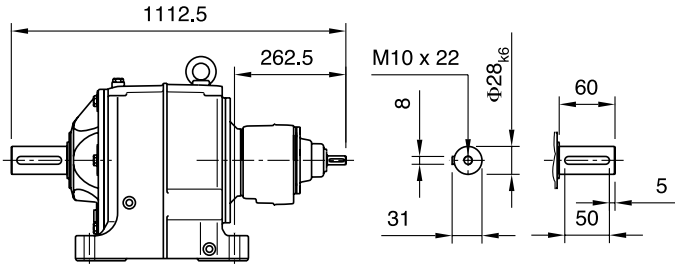

	71	80	90S	90L	100	112	132S	132M	160M	160L	180M	180L	200L	225M	225S	250M	280S	280M		
kl					923	923	923	923	988	988	1080	1080	1105	1135	1135	1146	1146	1146		
cl	8	10	10	10	12	12	13	13	15	15	15	15	19	19	19	25	25	25		
Øbm	110H7	130H7	130H7	130H7	180H7	180H7	230H7	230H7	250H7	250H7	250H7	250H7	300H7	350G7	350G7	450G7	450G7	450G7		
Øem	130	165	165	165	215	215	265	265	300	300	300	300	350	400	400	500	500	500		
Øam	160	200	200	200	250	250	300	300	350	350	350	350	400	450	450	550	550	550		
Ø sm	4 x M8 x 16	4x Ø 11	4x Ø 11	4x Ø 11	4x Ø 13,5	4x Ø 13,5	4x Ø 13,5	4x Ø 13,5	4x Ø 17,5	4x Ø 17,5	4x Ø 17,5	4x Ø 17,5	4x Ø 17,5	8x Ø 17,5	8x Ø 17,5	8x Ø 17,5	8x Ø 17,5	8x Ø 17,5		
kc	1080	1080	1080	1080	1080	1080	1143	1143												

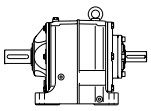

SI4

SIFE96B/C-U
100 - 280

SIFE96..

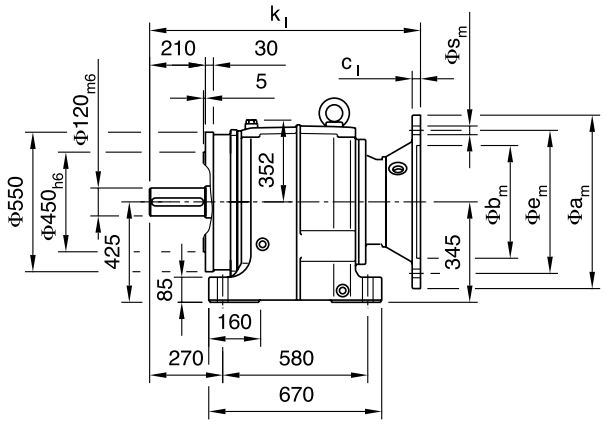

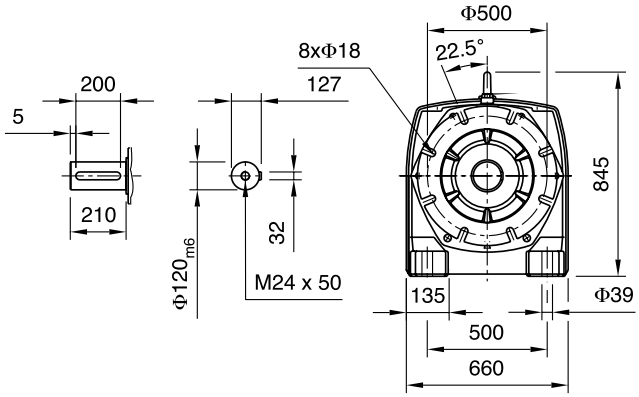

SIFE96B/C-I

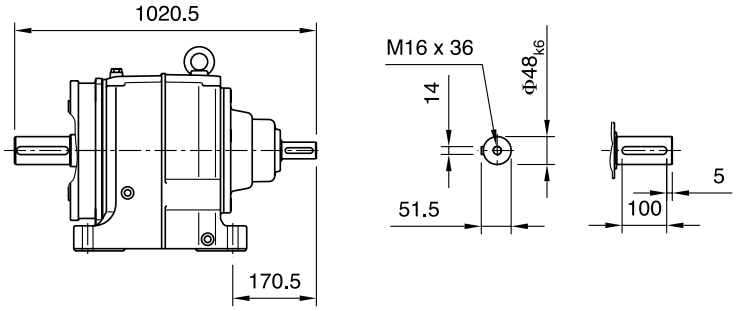

SIFE96C36B/C-U
71 - 132

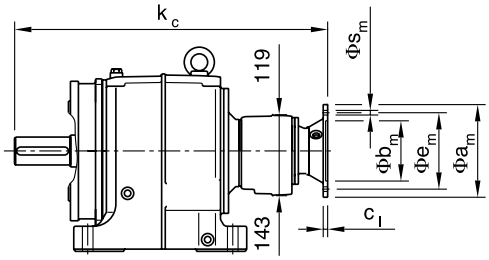

SIFE96C36B/C-I

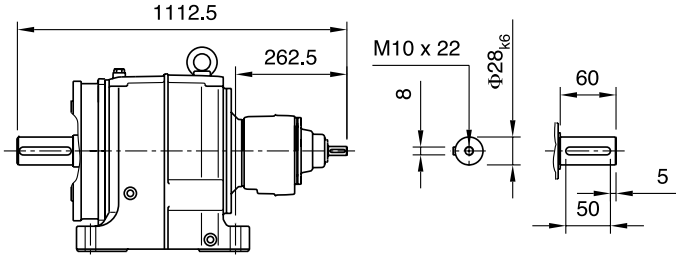

	71	80	90S	90L	100	112	132S	132M	160M	160L	180M	180L	200L	225M	225S	250M	280S	280M		
kl					923	923	923	923	988	988	1080	1080	1105	1135	1135	1146	1146	1146		
cl	8	10	10	10	12	12	13	13	15	15	15	15	19	19	19	25	25	25		
Øbm	110H7	130H7	130H7	130H7	180H7	180H7	230H7	230H7	250H7	250H7	250H7	250H7	300H7	350G7	350G7	450G7	450G7	450G7		
Øem	130	165	165	165	215	215	265	265	300	300	300	300	350	400	400	500	500	500		
Øam	160	200	200	200	250	250	300	300	350	350	350	350	400	450	450	550	550	550		
Øsm	4 x M8 x 16	4x Ø11	4x Ø11	4x Ø11	4x Ø135	4x Ø135	4x Ø135	4x Ø135	4x Ø175	4x Ø175	4x Ø175	4x Ø175	4x Ø175	8x Ø175	8x Ø175	8x Ø175	8x Ø175	8x Ø175		
kc	1080	1080	1080	1080	1080	1080	1143	1143												

SIFD96B/C-U
100 - 280

SIFD96..

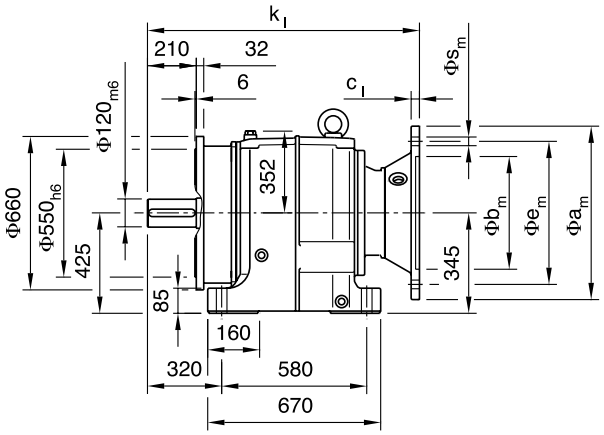

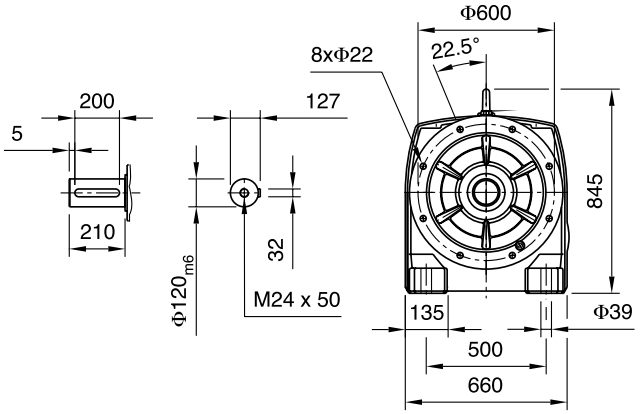

SIFD96B/C-I

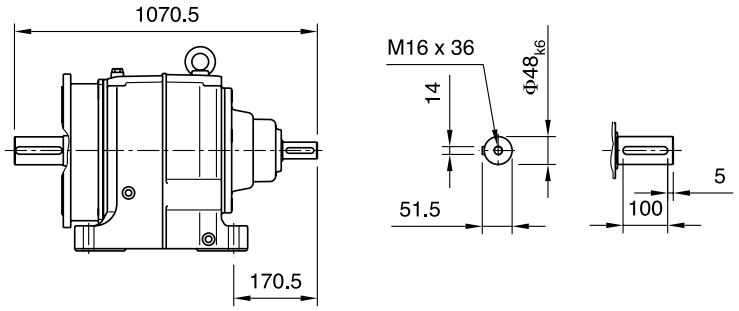

SIFD96C36B/C-U
71 - 132

SIFD96C36B/C-I

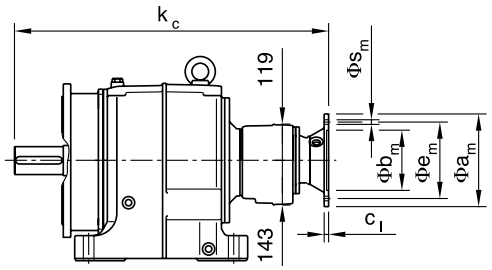

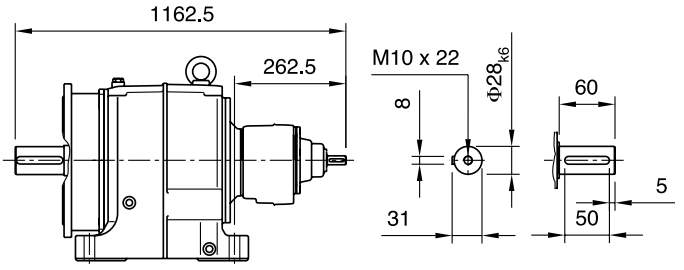

	71	80	90S	90L	100	112	132S	132M	160M	160L	180M	180L	200L	225M	225S	250M	280S	280M		
kl					973	973	973	973	1038	1038	1130	1130	1155	1185	1185	1196	1196	1196		
cl	8	10	10	10	12	12	13	13	15	15	15	15	19	19	19	25	25	25		
Øbm	110H7	130H7	130H7	130H7	180H7	180H7	230H7	230H7	250H7	250H7	250H7	250H7	300H7	350G7	350G7	450G7	450G7	450G7		
Øem	130	165	165	165	215	215	265	265	300	300	300	300	350	400	400	500	500	500		
Øam	160	200	200	200	250	250	300	300	350	350	350	350	400	450	450	550	550	550		
Ø sm	4 x M8 x 16	4x Ø 11	4x Ø 11	4x Ø 11	4x Ø 13,5	4x Ø 13,5	4x Ø 13,5	4x Ø 13,5	4x Ø 17,5	4x Ø 17,5	4x Ø 17,5	4x Ø 17,5	4x Ø 17,5	8x Ø 17,5	8x Ø 17,5	8x Ø 17,5	8x Ø 17,5	8x Ø 17,5		
kc	1130	1130	1130	1130	1130	1130	1193	1193												

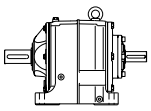

SI4

SIFM96B/C-U
100 - 280

SIFM96..

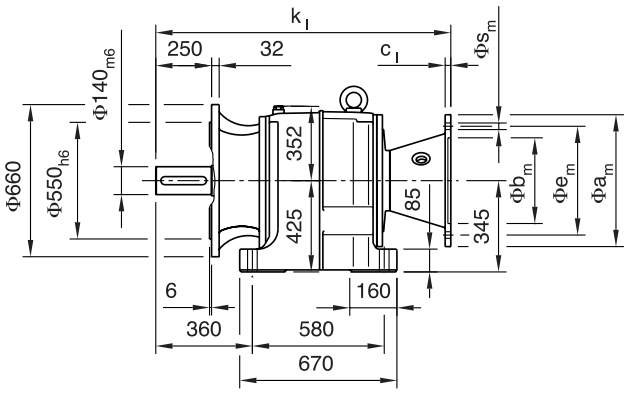

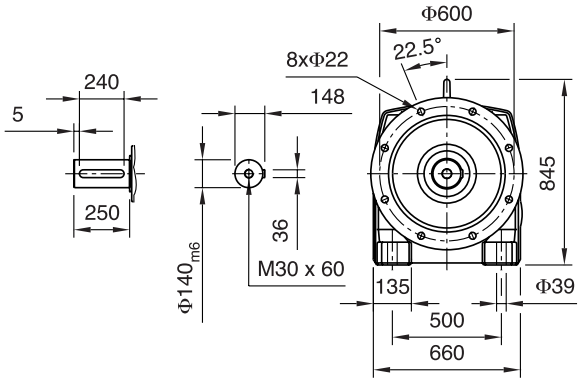

SIFM96B/C-I

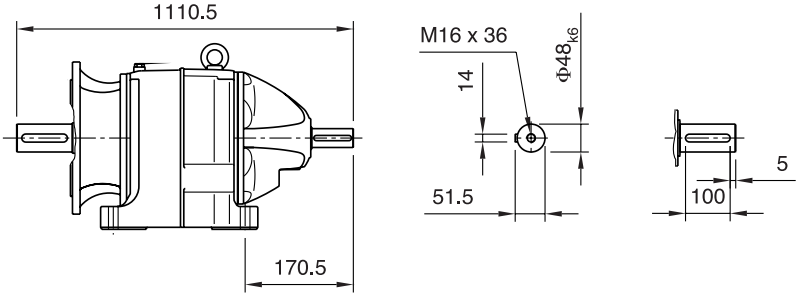

SIFM96C36B/C-U
71 - 132

SIFM96C36B/C-I

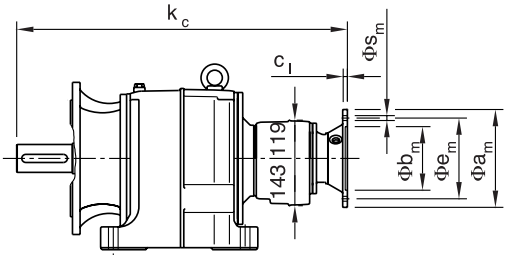

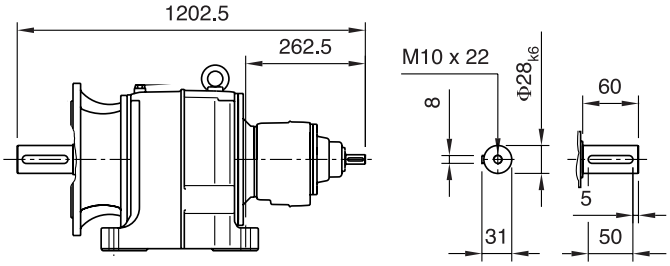

	71	80	90S	90L	100	112	132S	132M	160M	160L	180M	180L	200L	225M	225S	250M	280S	280M		
kl					1013	1013	1013	1013	1078	1078	1170	1170	1195	1225	1225	1236	1236	1236		
cl	8	10	10	10	12	12	13	13	15	15	15	15	19	19	19	25	25	25		
Øbm	110H7	130H7	130H7	130H7	180H7	180H7	230H7	230H7	250H7	250H7	250H7	250H7	300H7	350G7	350G7	450G7	450G7	450G7		
Øem	130	165	165	165	215	215	265	265	300	300	300	300	350	400	400	500	500	500		
Øam	160	200	200	200	250	250	300	300	350	350	350	350	400	450	450	550	550	550		
Øsm	4 x M8 x 16	4x Ø 11	4x Ø 11	4x Ø 11	4x Ø 13,5	4x Ø 13,5	4x Ø 13,5	4x Ø 13,5	4x Ø 17,5	4x Ø 17,5	4x Ø 17,5	4x Ø 17,5	4x Ø 17,5	8x Ø 17,5	8x Ø 17,5	8x Ø 17,5	8x Ø 17,5	8x Ø 17,5		
kc	1170	1170	1170	1170	1170	1170	1233	1233												

SIFA96B/C-U
100 - 280

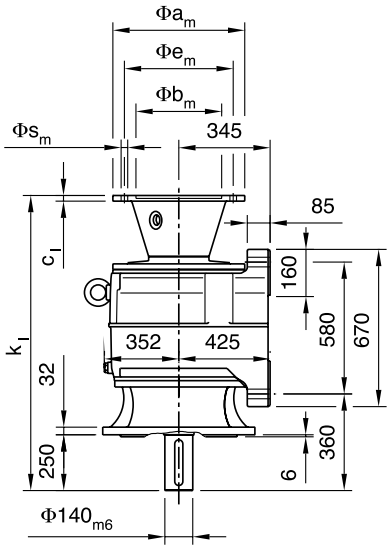

SIFA96C36B/C-U
72 - 132

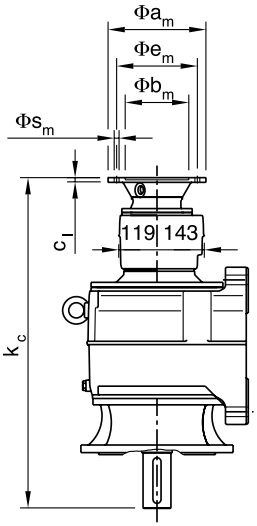

SIFA96..

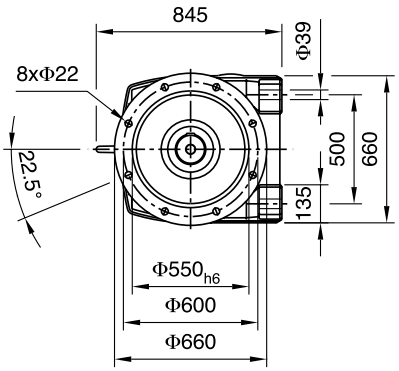

SIFA96B/C-I

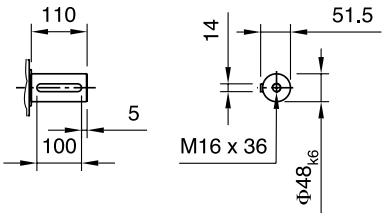

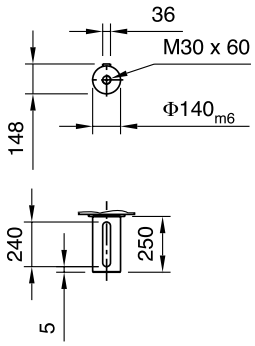

SIFA96C36B/C-I

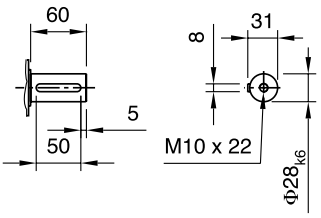

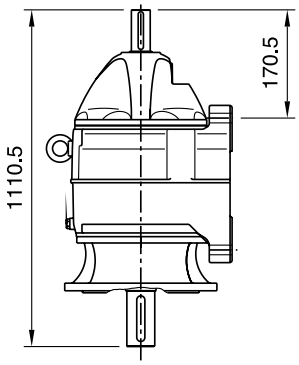

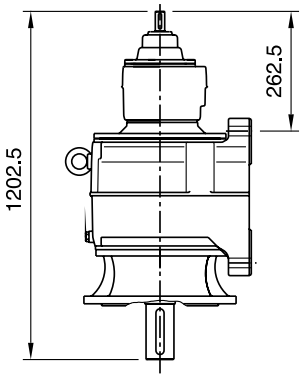

	71	80	90S	90L	100	112	132S	132M	160M	160L	180M	180L	200L	225M	225S	250M	280S	280M		
kl					1013	1013	1013	1013	1078	1078	1170	1170	1195	1225	1225	1236	1236	1236		
cl	8	10	10	10	12	12	13	13	15	15	15	15	19	19	19	25	25	25		
Øbm	110H7	130H7	130H7	130H7	180H7	180H7	230H7	230H7	250H7	250H7	250H7	250H7	300H7	350G7	350G7	450G7	450G7	450G7		
Øem	130	165	165	165	215	215	265	265	300	300	300	300	350	400	400	500	500	500		
Øam	160	200	200	200	250	250	300	300	350	350	350	350	400	450	450	550	550	550		
Ø sm	4 x M8 x 16	4x Ø 11	4x Ø 11	4x Ø 11	4x Ø 13,5	4x Ø 13,5	4x Ø 13,5	4x Ø 13,5	4x Ø 17,5	4x Ø 17,5	4x Ø 17,5	4x Ø 17,5	4x Ø 17,5	8x Ø 17,5	8x Ø 17,5	8x Ø 17,5	8x Ø 17,5	8x Ø 17,5		
kc	1170	1170	1170	1170	1170	1170	1233	1233												

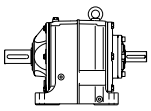

SI4

SICE96B/C-U
100 - 280

SICE96..

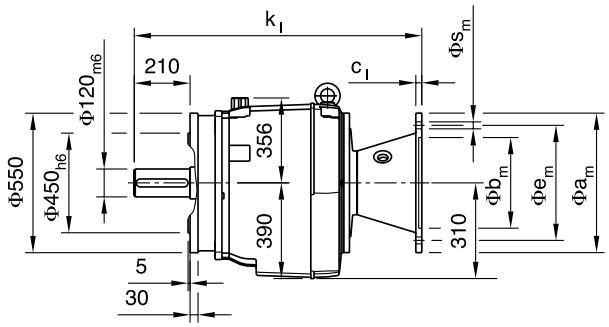

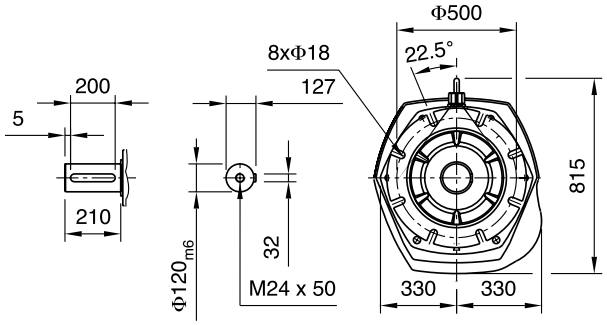

SICE96B/C-I

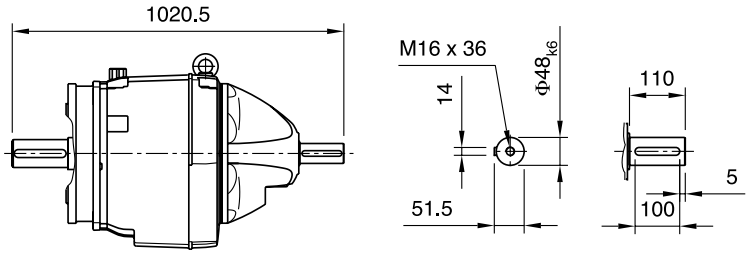

SICE96C36B/C-U
71 - 132

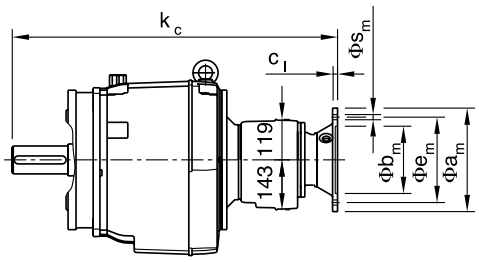

SICE96C36B/C-I

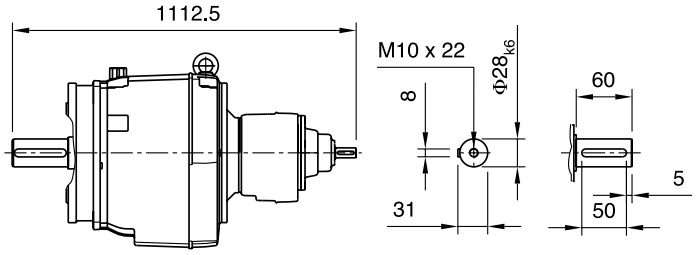

	71	80	90S	90L	100	112	132S	132M	160M	160L	180M	180L	200L	225M	225S	250M	280S	280M		
kl					923	923	923	923	988	988	1080	1080	1105	1135	1135	1146	1146	1146		
cl	8	10	10	10	12	12	13	13	15	15	15	15	19	19	19	25	25	25		
Øbm	110H7	130H7	130H7	130H7	180H7	180H7	230H7	230H7	250H7	250H7	250H7	250H7	300H7	350G7	350G7	450G7	450G7	450G7		
Øem	130	165	165	165	215	215	265	265	300	300	300	300	350	400	400	500	500	500		
Øam	160	200	200	200	250	250	300	300	350	350	350	350	400	450	450	550	550	550		
Øsm	4 x M8 x 16	4x Ø 11	4x Ø 11	4x Ø 11	4x Ø 13,5	4x Ø 13,5	4x Ø 13,5	4x Ø 13,5	4x Ø 17,5	4x Ø 17,5	4x Ø 17,5	4x Ø 17,5	4x Ø 17,5	8x Ø 17,5	8x Ø 17,5	8x Ø 17,5	8x Ø 17,5	8x Ø 17,5		
kc	1080	1080	1080	1080	1080	1080	1143	1143												

SICD96B/C-U
100 - 280

SICD96..

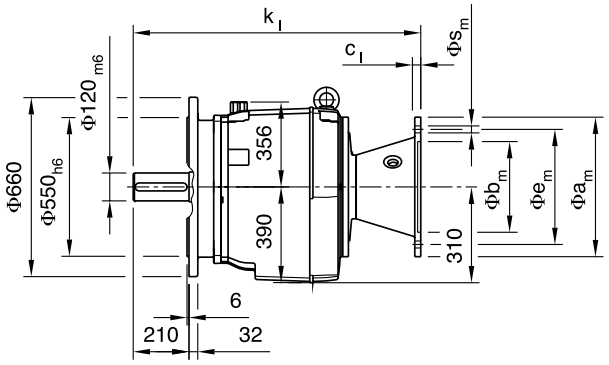

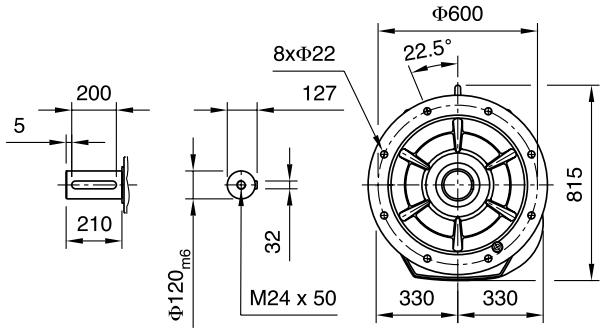

SICD96B/C-I

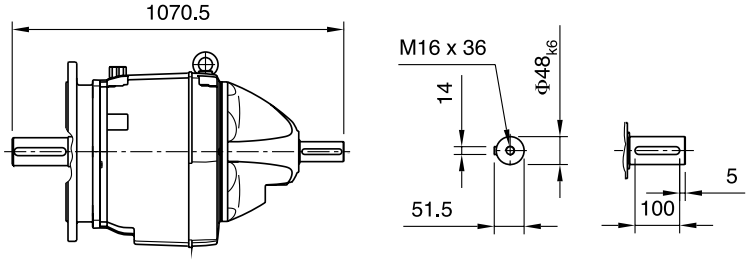

SICD96C36B/C-U
71 - 132

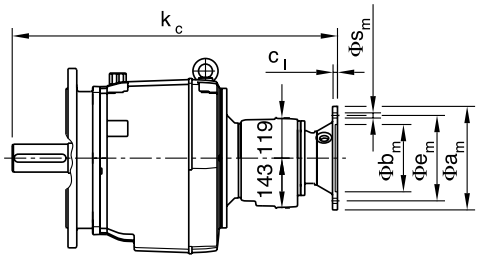

SICD96C36B/C-I

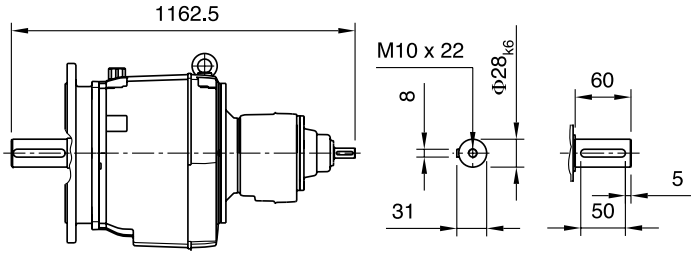

	71	80	90S	90L	100	112	132S	132M	160M	160L	180M	180L	200L	225M	225S	250M	280S	280M		
kl					973	973	973	973	1038	1038	1130	1130	1155	1185	1185	1196	1196	1196		
cl	8	10	10	10	12	12	13	13	15	15	15	15	19	19	19	25	25	25		
Øbm	110H7	130H7	130H7	130H7	180H7	180H7	230H7	230H7	250H7	250H7	250H7	250H7	300H7	350G7	350G7	450G7	450G7	450G7		
Øem	130	165	165	165	215	215	265	265	300	300	300	300	350	400	400	500	500	500		
Øam	160	200	200	200	250	250	300	300	350	350	350	350	400	450	450	550	550	550		
Ø sm	4 x M8 x 16	4x Ø 11	4x Ø 11	4x Ø 11	4x Ø 13,5	4x Ø 13,5	4x Ø 13,5	4x Ø 13,5	4x Ø 17,5	4x Ø 17,5	4x Ø 17,5	4x Ø 17,5	4x Ø 17,5	8x Ø 17,5	8x Ø 17,5	8x Ø 17,5	8x Ø 17,5	8x Ø 17,5		
kc	1130	1130	1130	1130	1130	1130	1193	1193												

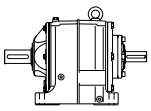

SI4

SICM96B/C-U
100 - 280

SICM96..

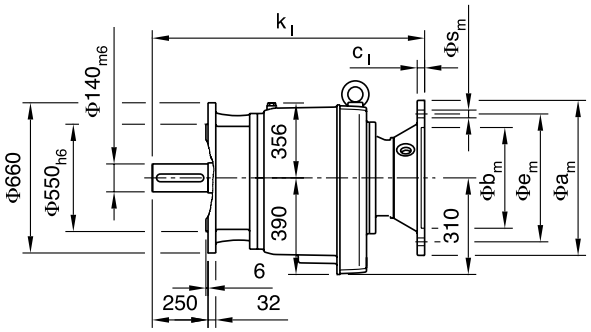

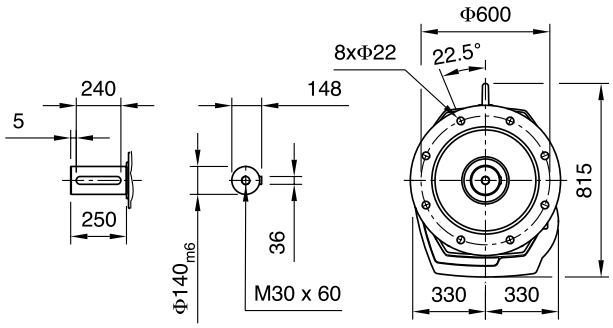

SICM96B/C-I

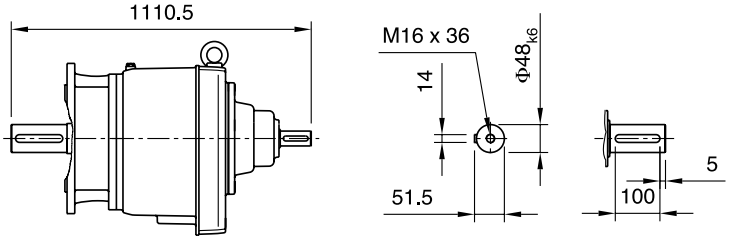

SICM96C36B/C-U
71 - 132

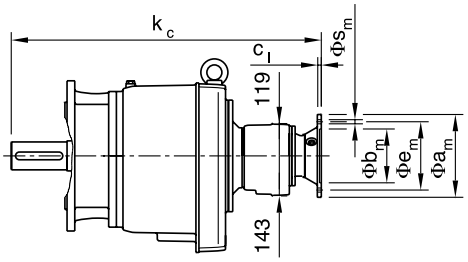

SICM96C36B/C-I

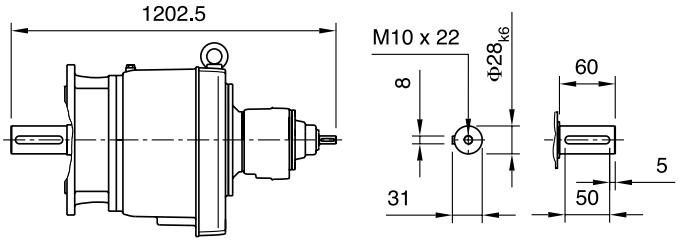

	71	80	90S	90L	100	112	132S	132M	160M	160L	180M	180L	200L	225M	225S	250M	280S	280M		
kI					973	973	973	973	1038	1038	1130	1130	1155	1185	1185	1196	1196	1196		
cI	8	10	10	10	12	12	13	13	15	15	15	15	19	19	19	25	25	25		
Øbm	110H7	130H7	130H7	130H7	180H7	180H7	230H7	230H7	250H7	250H7	250H7	250H7	300H7	350G7	350G7	450G7	450G7	450G7		
Øem	130	165	165	165	215	215	265	265	300	300	300	300	350	400	400	500	500	500		
Øam	160	200	200	200	250	250	300	300	350	350	350	350	400	450	450	550	550	550		
Øsm	4 x M8 x 16	4x Ø 11	4x Ø 11	4x Ø 11	4x Ø 13,5	4x Ø 13,5	4x Ø 13,5	4x Ø 13,5	4x Ø 17,5	4x Ø 17,5	4x Ø 17,5	4x Ø 17,5	4x Ø 17,5	8x Ø 17,5	8x Ø 17,5	8x Ø 17,5	8x Ø 17,5	8x Ø 17,5		
kc	1130	1130	1130	1130	1130	1130	1193	1193												

SICA96C-U
100 - 280

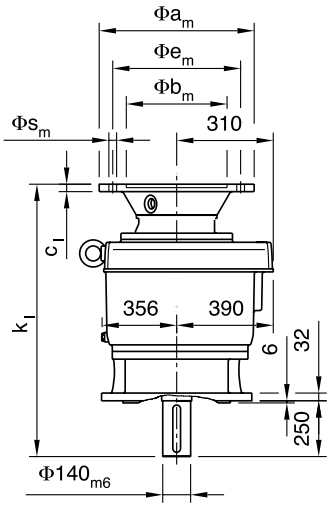

SICA96C36B/C-U
72 - 132

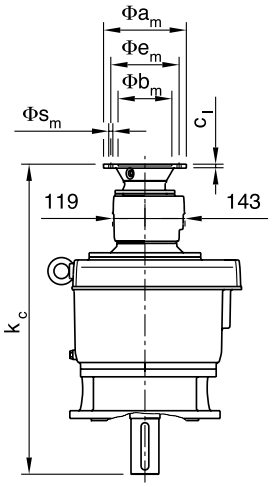

SICA96..

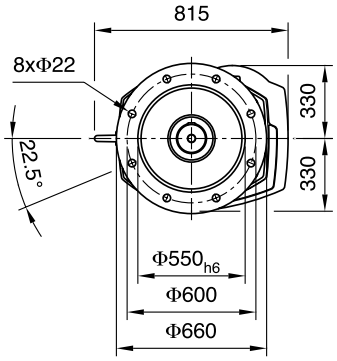

SICA96C-I

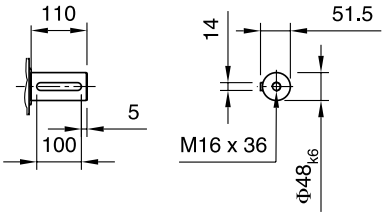

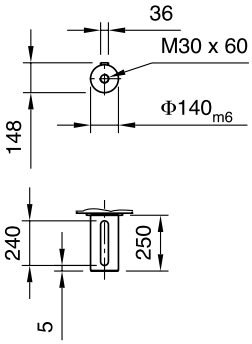

SICA96C36B/C-I

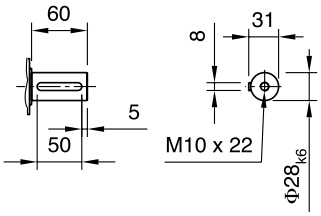

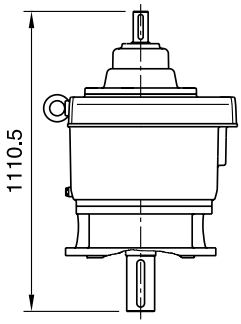

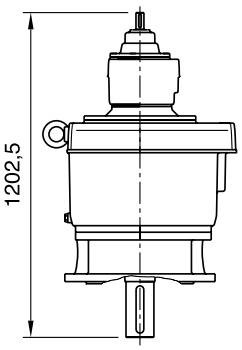

	71	80	90S	90L	100	112	132S	132M	160M	160L	180M	180L	200L	225M	225S	250M	280S	280M		
kI					973	973	973	973	1038	1038	1130	1130	1155	1185	1185	1196	1196	1196		
cI	8	10	10	10	12	12	13	13	15	15	15	15	19	19	19	25	25	25		
Øbm	110H7	130H7	130H7	130H7	180H7	180H7	230H7	230H7	250H7	250H7	250H7	250H7	300H7	350G7	350G7	450G7	450G7	450G7		
Øem	130	165	165	165	215	215	265	265	300	300	300	300	350	400	400	500	500	500		
Øam	160	200	200	200	250	250	300	300	350	350	350	350	400	450	450	550	550	550		
Ø sm	4 x M8 x 16	4x Ø 11	4x Ø 11	4x Ø 11	4x Ø 13,5	4x Ø 13,5	4x Ø 13,5	4x Ø 13,5	4x Ø 17,5	4x Ø 17,5	4x Ø 17,5	4x Ø 17,5	4x Ø 17,5	8x Ø 17,5	8x Ø 17,5	8x Ø 17,5	8x Ø 17,5	8x Ø 17,5		
kc	1130	1130	1130	1130	1130	1130	1193	1193												

SI4

Notice:

3.1 Project planning checklist 3.1 项目订货清单

Data	数据				
1. Load	**负荷**				
Motor output	电动机输出功率	Pm =			kW
Motor speed	电动机转速				min^{-1}
Output power	输出功率	Pa = k			W
Output torque	输出扭矩	Ta =			Nm
Operating time in hours/day	运行时间小时／天	⩽ 8 h	⩽ 16 h	⩽ 24 h	
Torque peaks Ta	转矩峰值 Ta	Ta =			Nm
Frequency	频率				/h
Duration	持续时间				S
Operating frequency	工作频率				c/h
Inertia of driven machine	从动机惯量				kgm^2
Acceleration time	加速时间				s
Reversing operation	可逆运行				
Backstop required	逆止器要求				
2. Speed	**速度**				
Constant speed	均速				
Variable speed	变速				
Direction of rotation: CW = clockwise	旋转方向: CW= 顺时针				
CCW = counter clockwise	CCW = 反时针				
3. Connection of motor/gear unit	**电动机／齿轮减速机的连接**				
Gear motor (integrated assembly)	齿轮马达（一体化电机）				
Gear unit for IEC motors	配 IEC 电机齿轮减速机				
Free drive shaft	配 I 接头输入轴				
Coupling	联轴器				
V-belt drive:	三角皮带传动:				
Diameter of belt pulley:	皮带轮直径:				
Motor	电机	Φ			mm
Gear unit	齿轮减速机	Φ			mm
Belt profile	皮带外形				
Number of belts	皮带数量				
Other: please specify	其它: 请指定				
4. Connection of gear unit/driven machine	**减速机／从动机连接**				
Coupling	联轴器				
Sprocket, diameter	链轮直径	Φ			mm
Pinion, diameter	小链轮直径	Φ			mm
Other: please specify	其他: 请指定:				

3. Technical Appendix 技术附录

5. External load on output shaft 作用在输出轴上载荷

Radial load	径向载荷	Fr	=	N
Distance between point of action and shaft shoulder	载荷作用点离轴肩距离	Lr	=	mm
Direction of load (see page X4)	负载方向	Qr	=	°
Axial load	轴向载荷			
Pointing to the gear unit	朝向齿轮马达	Fx	= +	N
Pointing away from the gear unit	背向齿轮马达	Fx	= -	N

作用在输入轴上的载荷

Radial load	径向载荷	FrHSS	=	N
Distance between point of action and shaft shoulder	载荷作用点离轴肩距离	LrHSS	=	mm
Direction of load	负载方向	QrHSS	=	°
Axial load	轴向载荷			
Pointing to the gear unit	朝向齿轮马达	Fx	= +	N
Pointing away from the gear unit	背向齿轮马达	Fx	= -	N

定义:

SI4

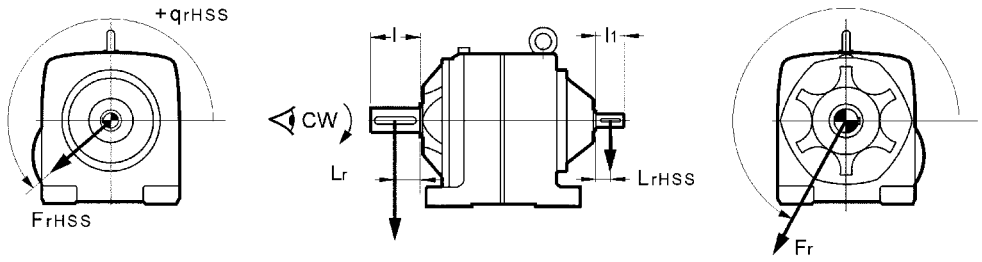

SP4

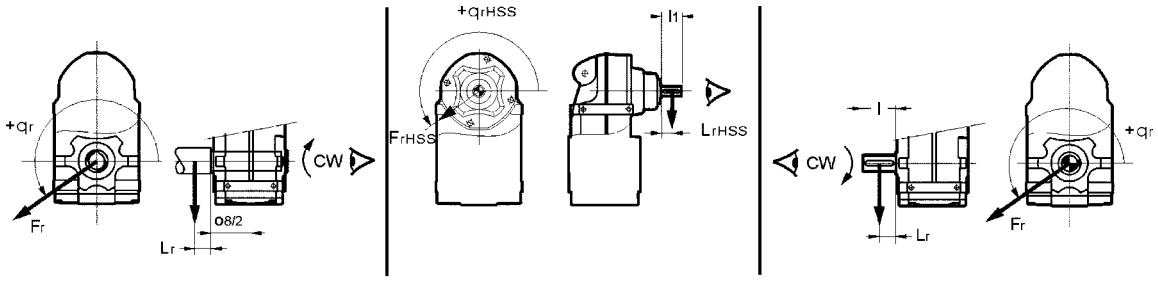

SK4

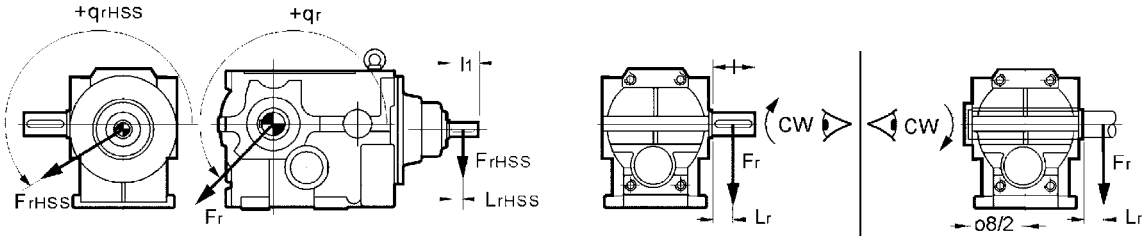

7. Brake	制动器			
Braking torque TB	制动扭矩	TB	=	Nm
Braking time	制动时间	Tb	=	s

8. Mounting parameters	安装参数			
Mounting position	安装位置			
Ambient temperature (℃)	环境温度（℃）	min/max	=	/ ℃
Exposure to solar radiation	是否太阳直晒			
Max. noise emission	最大噪声			dB(A)
Measuring distance	测量距离			M
Environmental conditions	环境条件			
Air humidity in %	空气湿度 %			%
Dust	灰尘			
Aggressive atmosphere, please specify	腐蚀性环境、请指定			
Electrical details	电气明细	AC / 3 ph / 1 ph	DC / V	Hz
Voltage and frequency	电压和频率		S /	%
Operating mode	工作制	IP		
Type of enclosure IP	防护等级			
Insulation class	绝缘等级			
Drive: Type	齿轮马达：类型			
Order no.:	订单号:			

Sketch:	示意图

3. Technical Appendix 技术附录

3.2 Terminal box position

3.2 接线盒位置

SI4

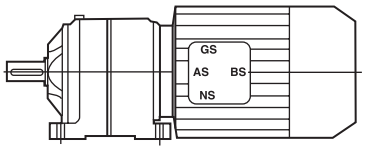

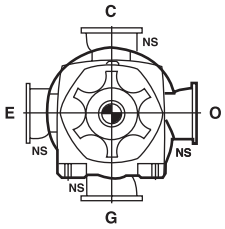

The terminal box position is independent of the mounting position. The normal position is “O”. The cable entry is arranged in position “NS” as standard.

接线盒位置与齿轮马达安装形式无关
正常接线盒位置是“O”。电缆入口 NS 方向为标准

3.3 SI4 gear units SICA, SIFA and SICP with integrated oil pump

Some types of construction of SI4 gear units offer the possibility of supplying an absolutely oil-proof version for vertical mounting positions (output shaft is down). For some applications, particularly in chemistry, pharmacy, food processing technology and wastewater treatment and drinking water purification, it is desirable to use absolutely leak-free drives. Since radial shaft seal rings are always wear parts and will eventually leak dependent upon the loads that occur, the regular sealing system may cause danger of oil leakage via the shaft seal.
With our design, the output shaft is safely blocked from the oil supply by means of a tubing. To ensure sufficient lubrication of all relevant components, such as roller bearing and gearing, an additional oil pump (gear pump) is integrated at the intermediate shaft of the gear unit. Using a corresponding inner tubing system, the lubricant is distributed inside the gear unit.

3.3 带油泵的 SICA、SIFA 和 SICP 的 SI4 齿轮减速机

当SI4齿轮马达垂直安装时(输出轴朝下), 我们提供一种绝对可靠密封装置。

对于一些应用场合，特别是在化学、制药、食品加工、废水处理和饮用水净化方面，希望能够使用绝对不漏油驱动装置。由于普通油封唇口总是会磨损，并且最终与负载有关，通常密封系统会由于轴封漏油而发生危险。

我们的设计中，通过干井式润滑，输出轴可安全地与油隔离。为确保所有相关零件得到充分润滑，例如：轴承和齿轮，在齿轮减速机中间轴上可另外装一油泵(齿轮泵)。使用相应的内部管道系统，润滑油在齿轮减速机内部循环。

To ensure a sufficient flow rate, the following speed ranges must be taken into account at the output shaft.

为确保足够的流速，输出轴必须考虑下列速度范围。

Version 款式	B (2-stage)(2- 级)		C (3-stage)(3- 级)	
	N2min	N2max	N2min	N2max
	1/min	1/min	1/min	1/min
SICP	0	270	10	80
SICA	0	270	10	80
SIFA	0	270	10	80

This version offers an additional advantage on top of the absolute oil-tightness. Due to the low oil level, no gearing moves directly in oil. This results in nearly no splash losses that could lead to a heating of the gear unit.

Particularly with low gear ratios, i.e. high output speeds, splash lubrications frequently lead to thermal limits due to occurring splash losses in vertical types of construction. This tubing version allows for largely eliminating the influence of splash losses. This, in turn, allows the drive to be used at relatively high output speeds. Expensive cooling systems can be eliminated.

该结构还具有另一个优点：由于低油位，没有齿轮直接在油中啮合。这几乎没有飞溅损失，而飞溅损失可以导致齿轮减速机发热。

特别是小速比，即：当输出转速变时，立式安装飞溅损失大，导致齿轮减速机发热严重，而干井式润滑就可以大大减少飞溅损失而导致发热，齿轮减速机输出轴在高转速下也不需要昂贵的冷却系统。

3.4 External loads at the output shaft

Calculation

Occurring radial load

The radial load exerted through a power transmission element is derived from the following formula:

3.4 输出轴承载能力

计算

径向载荷

通过动力传动元件施加的径向载荷可通过以下公式计算:

$$F_r = \frac{9550 \times P_a \times f_r}{n_2 \times r} \quad \text{or} \quad F_r = \frac{T_a \times f_r}{r}$$

whereby

F_r = calculated radial load (N)

P_a = effective output (kW)

T_a = output torque (Nm)

n_2 = output speed (min^{-1})

r = pitch circle radius of power transmission element (m)

f_r = factor for the radial load

= 1 for a sprocket (single string)

= 1.25 for a gear wheel or sprocket (double string)

= 1.5 for a V-belt pulley

= 2.5 for a flat belt pulley

其中

F_r = 径向载荷值（N）

P_a = 实际输出（kW）

T_a = 输出扭矩（Nm）

n_2 = 输出转速（min^{-1}）

r = 载荷作用节园半径（m）

f_r = 径向载荷系数

= 1 代表 1 个链轮(单排链轮)

= 1.25 代表 1 个齿轮或链轮(双排链轮)

= 1.5 代表 1 个三角皮带轮

= 2.5 代表 1 个平面皮带滑轮

3. Technical Appendix 技术附录

Point of action of the radial load

The distance of the point of action to the shaft shoulder must be as small as possible.
The following tables provide the permissible rated external loads (F_{rN}) at four different points of action.
For other points of action, the values can be determined through interpolation.

Check:

径向载荷作用点

作用点至轴肩的距离必须尽可能小。

下表列出了在4个不同的作用点允许额定径向载荷(F_{rN})。
对于其他的作用点，通过插入法确定其值。

检查:

Check whether 检查是否: $F_{rN} = F_r \times SF_{min}$

whereby
SF_{min} = required application factor
F_{rN} = permissible rated external load

其中
SF_{min} = 要求工况系数
F_{rN} = 允许额定载荷

Permissible rated external loads F_{rN}* (N) at the output shaft for multi-stage gear units (entire S4 family).
Point of action Ar

从多级齿轮马达的输出轴处的允许额定外部载荷 F_{rN}*（N）（全部S4系列）。
作用点 Ar

N_2	Ar	Size								
Min^{-1}		16	26	36	46	56	66	76	86	96
	A_{rc}	1.4	1.25	1.25	1.25	1.25	1.25	1.3	1.25	1.15
⩽ 20	A_{rm}	1	1	1	1	1	1	1	1	1
	A_{re}	0.55	0.5	0.5	0.8	0.85	0.65	0.6	0.6	0.65
	A_{rf}	0.4	0.3	0.3	0.55	0.6	0.45	0.45	0.45	0.45
	A_{rc}	1.4	1.25	1.25	1.25	1.25	1.25	1.25	1.25	1.15
45	A_{rm}	1	1	1	1	1	1	1	1	1
	A_{re}	0.55	0.5	0.5	0.8	0.85	0.75	0.8	0.6	0.65
	A_{rf}	0.4	0.3	0.3	0.55	0.6	0.5	0.55	0.45	0.45
	A_{rc}	1.4	1.25	1.25	1.25	1.25	1.25	1.25	1.25	1.15
60	A_{rm}	1	1	1	1	1	1	1	1	1
	A_{re}	0.55	0.5	0.5	0.8	0.85	0.8	0.85	0.7	0.65
	A_{rf}	0.4	0.3	0.3	0.55	0.6	0.55	0.55	0.5	0.45
	A_{rc}	1.25	1.25	1.3	1.25	1.25	1.25	1.25	1.25	1.15
75	A_{rm}	1	1	1	1	1	1	1	1	1
	A_{re}	0.6	0.75	0.55	0.85	0.85	0.85	0.85	0.8	0.7
	A_{rf}	0.4	0.45	0.35	0.6	0.7	0.6	0.6	0.55	0.45
	A_{rc}	1.25	1.25	1.25	1.25	1.25	1.25	1.25	1.25	1.15
95	A_{rm}	1	1	1	1	1	1	1	1	1
	A_{re}	0.6	0.8	0.6	0.8	0.85	0.85	0.8	0.8	0.7
	A_{rf}	0.45	0.5	0.4	0.6	0.7	0.65	0.65	0.55	0.45
	A_{rc}	1.25	1.2	1.2	1.25	1.25	1.25	1.25	1.25	1.2
150	A_{rm}	1	1	1	1	1	1	1	1	1
	A_{re}	0.65	0.85	0.7	0.85	0.85	0.85	0.85	0.85	0.7
	A_{rf}	0.45	0.65	0.45	0.6	0.7	0.7	0.7	0.6	0.45
	A_{rc}	1.25	1.25	1.15	1.25	1.25	1.25	1.25	1.25	1.25
240	A_{rm}	1	1	1	1	1	1	1	1	1
	A_{re}	0.65	0.85	0.8	0.85	0.85	0.85	0.85	0.8	0.75
	A_{rf}	0.45	0.75	0.55	0.7	0.7	0.7	0.7	0.65	0.5

$F_{rc} = F_{rN} \times A_{rc}$
$F_{rm} = F_{rN} \times A_{rm}$
$F_{re} = F_{rN} \times A_{re}$
$F_{rf} = F_{rN} \times A_{rf}$

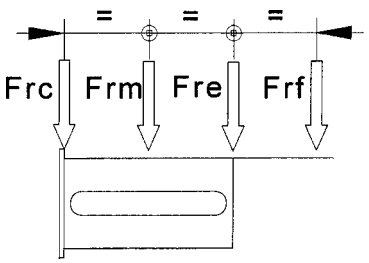

Permissible rated external loads F_{rN} (N) at the output shaft for multi-stage gear units with elongated bearing casing (SI4 only)

加长轴承跨度的齿轮马达输出轴上允许额定载荷 F_{rN}（N）。

		Version SICL-SIFL-SICP-SIFP for SI4 型用于 SI4			
N_2	F_{rN}	Size			
min^{-1}	(N)	46B	46C	56B	56C
	F_{rc}	32500	19000	54500	22900
⩽ 60	F_{rm}	15000	8900	26500	11000
	F_{re}	9900	5800	17500	7200
	F_{rc}	32500	19000	54500	22900
75	F_{rm}	15000	8900	26500	11000
	F_{re}	9900	5800	17500	7200
	F_{rc}	28000	15500	54500	22900
95	F_{rm}	13500	6500	26500	11000
	F_{re}	9000	5000	17500	7200
	F_{rc}	26000	-	48000	-
150	F_{rm}	13500	-	25000	-
	F_{re}	9000	-	16000	-
	F_{rc}	26000	-	48000	-
240	F_{rm}	13500	-	25000	-
	F_{re}	9000	-	16000	-

$F_{rc} = F_{rN} \times A_{rc}$
$F_{rm} = F_{rN} \times A_{rm}$
$F_{re} = F_{rN} \times A_{re}$

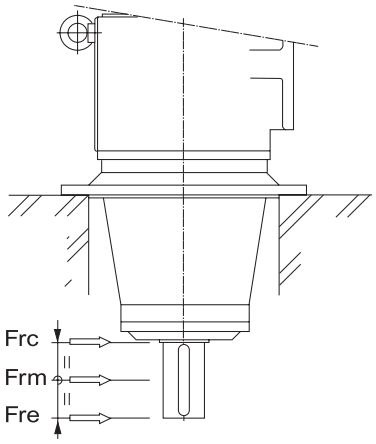

WORLDWIDE GEARS AND COUPLINGS

MANUFACTURING LOCATIONS

全球齿轮传动及联轴器产品生产基地

Rexnord Industries, Inc.
4701 Greenfield Ave. Milwaukee,
WI 53214, USA
Tel: +1-414-643-3000
Fax: +1-414-643-3078

Rexnord-Stephan GmbH & Co. KG
Ohsener Str. 79-83
D-31789 Hameln, Germany
Tel: +49 -5151-7800
Fax: +49 -5151-780340

Rexnord Coupling Group
5555 S. Moorland Rd.New Berlin,
WI 53151, USA
Tel: +1-800-767-3539
Fax: +1-262-796-4064

Rexnord Geared Products
Stuarts Draft,
VA 24477, USA
Tel: +1-540-337-3510
Fax: +1-540-337-1317

PTI-Falk Brazil
Rua Jose Martins Coelho 300
04457-900 Sao Paulo Brazil
Tel: +55-11-5613-1000
Fax: +55-11-5611-1234

Rexnord Antriebstechnik
UberwasserstraBe 64
D-44147 Dortmund, Germany
Tel: +49-231-82-94-0
Fax: +49-231-82-72-74

Rexnord Gear Group- Falk Milwaukee
3001 W. Canal St. Milwaukee,
WI 53208, USA
Tel: +1-414-342-3131
Fax: +1-414-937-4359

Rexnord Coupling Group-Falk Auburn
1600 Pumphrey Ave. Auburn,
AL 36830-4304, USA
Tel: +1-800-440-3255
Fax: +1-414-937-4003

Rexnord Geared Products
700 Enterprise Rd. Horsham,
PA 19044, USA
Tel: +1-215-682-0400
Fax: +1-215-773-4463

Falk Australia
44 Broadmeadow Rd. Broadmeadow
NSW Australia 2292
Tel:- +61-2- 4962-8000
Fax:- +61-2- 4962-8001

Mecanica Falk S A De C V
Poniente 150 No 842 Co Indus Vallejo
Mexico DF 02300 Mexico
Tel: +52-55-9140-3500
Fax: +52-55-9140-3550

● **Worldwide Sales Offices** **website: www.rexnord.com**

REXNORD CHINA FALK POWER TRANSMISSION PRODUCTS

莱克斯诺中国 福克动力传动产品

常州莱克斯诺传动设备有限公司
地址：江苏常州武进高新技术开发区南夏墅武宜路 88 号
邮编：213166
电话：+86-519-6480500，6480501
传真：+86-519-6480506，6483026

福克动力传动(上海)有限公司
地址：上海闵行区向阳路 558 号
邮编：201108
电话：+86-21-64977890
传真：+86-21-64977616，64977608

● 中国区销售办事处请查询网站: **www.rexnord.com.cn**

齿轮减速机

Drive One 型
标准减速机

S4 型
齿轮马达

A⁺ 型齿轮
减速机

同心轴式齿
轮减速机

搅拌机
齿轮减
速机

蜗轮蜗杆
减速机

轴装式齿
轮减速机

联轴器

T 型弹簧
联轴器

R 型弹性
联轴器

鼓形齿
联轴器

OMEGA
联轴器

THOMAS
联轴器

ADDAX
联轴器

液力
偶合器

逆止器

其他产品还包括：
开式齿轮、船用减速机或按照
客户要求设计的减速机等。

Cement • Coal • Mining • Paper • Power Generation • Steel • Wood Products

Rexnord

www.rexnord.com.cn